STL7322BQL

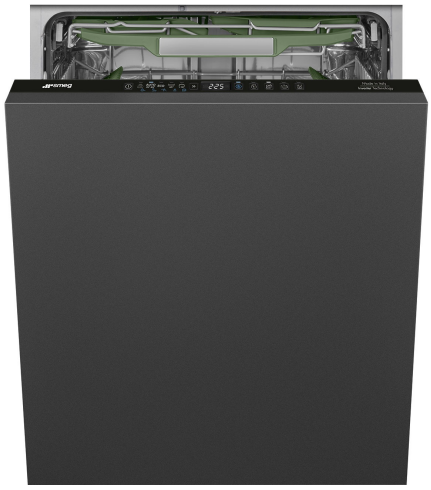

Семейство продуктов	Посудомоечная машина
Коммерческая ширина	60 см
Коммерческая высота	82 см
Установка	Полностью интегрированная встраиваемая
Мебельный фасад	Не поставляется
Количество корзин	3, Настраиваемая корзина, двойная
Мотор	Инвертор 2.0
Международный артикул (EAN-код)	8017709357924

Программы

Количество программ	10+1	**Авто 45-65**	Да
Температура мойки	38, 45, 50, 55, 65, 70, 75 °C	**Смешанное**	Да
Замачивание	Да	**Тихий (-2 дБ)**	Да
Экспресс 27'	Да	**Интенсивная**	Да
Хрусталь	Да	**Программа самоочистки**	Да
Полная мойка за 60 минут	Да	**Гигиена 99,9%**	Да
Экономичный	Да	**деликатная**	
Экономичная быстрая мойка		**Противни**	

Опции

Опция Опция "Ассистент сушки расширенный"	Да	**опция Половинная загрузка - 1/2 загрузки**	Да
Отсрочка включения	До 24 часов, с предварительной мойкой	**Специальные программы**	Да

Корзины

Цвет корзин	Серый

Цвет компонентов корзин	Серый
Ручка	Пластиковая на верхней и нижней корзинах
Верхняя корзина	с 3-мя внутренними вставками
Верхняя корзина, регулируемая по высоте	На 3 горизонтальных уровня
Скользящие направляющие с системой супер плавного скольжения	Да
Максимальный размер посуды, загружаемой в верхнюю корзину (см)	19,0 см
Нижняя корзина	С 4 складными полками
Аксессуары для нижней корзины	Мультизагрузка, Держатель для декантеров, Держатель для Бокалов
Нижняя корзина с системой мягких держателей	Да
Максимальный размер посуды, загружаемой в нижнюю корзину (см)	30,0 см
Цвет внутренних компонентов	Шалфей

Технические характеристики

Ширина изделия (мм)	598 мм
Глубина изделия (мм)	545 мм
Тип дисплея	Цифровой дисплей
Высота продукта	818 мм
Управление	Сенсорное управление
Дисплей	отсрочка старта, Индикация времени программы, Потребление
Индикация программ	Символы
Индикатор вкл. /выкл.	Да
Индикатор отсутствия соли	Световая индикация
Индикатор отсутствия ополаскивателя	Световая индикация
Индикация окончания цикла	Луч на полу
Автоматическое выключение	Да
Система мойки	Моющая система планетарного вращения
Третий верхний разбрызгиватель	Одинарный
Смягчитель воды	Электронная регулировка
Сенсор чистоты воды	Да
Система защиты от протечек	Полная Защита от протечек
Водоснабжение	Одинарное; холодная/ горячая вода максимум 60°C - экономия энергии с горячей водой до 35%
Максимальная жесткость воды	100°fH;58°dH
Система сушки	Естественная конденсационная сушка с системой автоматического открывания дверцы "Ассистент сушки расширенный" в конце цикла
Защита от пара	Пластиковая
Материал чаши	Нержавеющая сталь
Фильтр	Нержавеющая сталь
Скрытый нагревательный элемент	Да
Петли	Самобалансировка, слайдерное крепление, Петли для Гибкого монтажа под кухни с разным цоколем
Минимальный и максимальный вес фасада	2 - 11 кг
Мин. и максимальная высота цоколя	50 - 215 mm
Регулируемые по высоте ножки	7 см, от 820 до 890 мм
Задняя крышка	Да
Глубина посудомоечной машины с открытой дверцой (мм)	1146 mm

Регулировка задних ножек с фронта	Да
Верхняя крышка	Пластиковая

Производительность / Энергопотребление - НОВЫЙ регламент

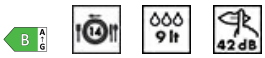

Класс энергоэффективности	B	**Продолжительность цикла**	4:25 h:min
Потребление энергии [на 100 циклов, тестовая программа Экономичная]	64 кВт/ч	**Излучение воздушного шума (фаза вращения)**	42 дБ(A) re 1пВт
Загрузка, комплектов	14	**Класс эмиссии воздушного акустического шума**	B
Потребление воды [за цикл]	9,0 litres	**Индекс энергоэффективности (EEI)**	37,8

Электрическое подключение

Номинальная мощность	1800 Вт	**Тип подключения**	Однофазное
Сила тока	10 A	**Длина электрического кабеля**	140 см
Напряжение	220-240 В	**Тип электрической вилки**	Европейская вилка для переменного тока
Частота тока	50 Гц		

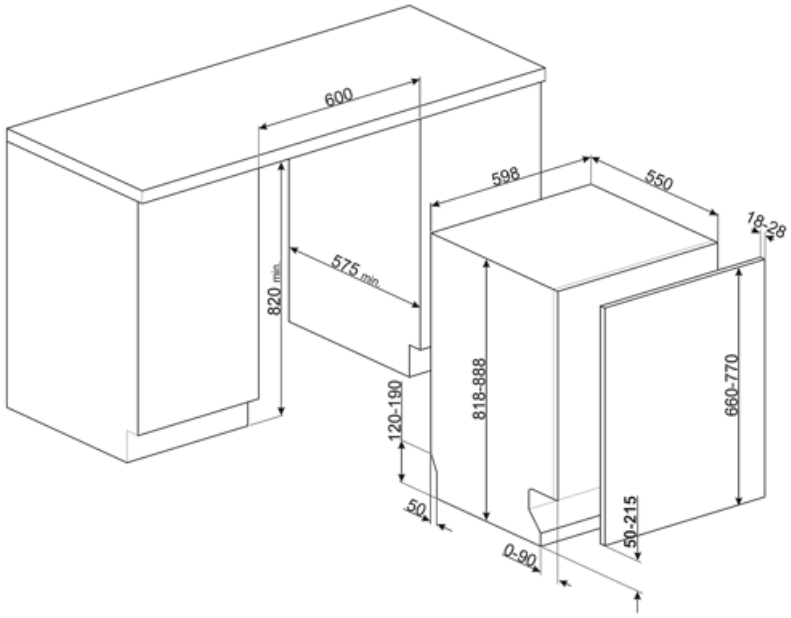

Совместимые Аксессуары



KIT82CN



KIT82CX



KIT82SPRAN



KIT82SPRMW



KIT82SPRX



KITFLEXI

KITGH

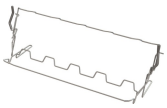

Держатели для бокалов.
Устанавливается в нижней корзине, но только при наличии складных держателей.

KITPL60B



Комплект цоколя белого цвета с регулируемой высотой и глубиной. Может устанавливаться на все полностью интегрированные модели и модели под столешницу с петлями с регулируемым центром вращения или петлями FlexiFit.

KITPL60N



Комплект цоколя черного цвета с регулируемой высотой и глубиной. Может устанавливаться на все полностью интегрированные модели и модели под столешницу с петлями с регулируемым центром вращения или петлями FlexiFit.

KITPL60X



Комплект цоколя нержавеющая сталь с регулируемой высотой и глубиной. Может устанавливаться на все полностью интегрированные модели и модели под столешницу с петлями с регулируемым центром вращения или петлями FlexiFit.

KITPLV2



Удлинительный шланг для посудомоечных и стиральных машин: длина 2 м.

Symbols glossary



Луч на полу - это светодиодная подсветка, которая проецирует красное световое пятно на пол под посудомоечной машиной, когда прибор используется.



Насадки против капель: некоторые модели посудомоечных машин оснащены специальными полимерными насадками против капель, которые улучшают процесс сушки посуды.



Возможность отложить запуск желаемой программы на срок до 24 часов, чтобы запрограммировать работу посудомоечной машины в желаемое время.



Модели с новыми петлями можно устанавливать на кухнях с цоколем высотой всего 5 см. Благодаря этой новой конструкции петель мебельный фасад имеет скользящее движение снизу вверх, что позволяет избежать того, что фасад заденет цоколь.



Система направляющих ExtraGlide делает движение второй корзины еще более плавным и мягким. Она облегчает перемещение даже при полной загрузке, а благодаря увеличенному ходу облегчает загрузку посуды в корзину.



Моющая система планетарного вращения с большим числом оборотов в минуту гарантирует полное покрытие внутренней камеры благодаря одновременному вращению основания и распылителей, а также отличные результаты мойки.



Стекло: программа «Стекло» подходит для мытья деликатной посуды, такой как бокалы и фарфор.



Смешанное (Mix): Программа подходит для различной посуды и повседневной мойки кастрюль и сковород без особого загрязнения.



Быстрая 27 минут: программа быстрой мойки за 27 минут.



Сенсор чистоты воды: специальный датчик измеряет чистоту воды во время автоматической программы и обеспечивает минимальное потребление воды и энергии.



Коммерческая высота 82



Настраиваемая корзина, двойная: 3-я корзина для столовых приборов позволяет размещать столовые приборы или небольшие чашки, ковши или крупную посуду по своему усмотрению: она состоит из двух отдельных подвижных модулей.



Половинная загрузка: опция половинной загрузки позволяет мыть с меньшей загрузкой, экономя электроэнергию, воду и время, без ограничений на размещение посуды.



Уровень шума: отличная изоляция и специальные устройства сводят шум к минимуму.



Авто 45° - 65°: автоматическая программа регулирует продолжительность цикла в зависимости от необходимости предварительной мойки и количества требуемых полосканий.



Экономичная: для обеспечения максимально экологичного подхода к очистке, эта программа использует небольшое количество воды и энергии



Программа замачивания: обеспечивает ополаскивание для предотвращения высыхания грязи.



Ультра ополаскивание: опция Ультра ополаскивание выполняет заключительное ополаскивание при высокой температуре 70°C, уничтожая практически все бактерии.

Указано максимальное количество комплектов посуды в посудомоечной машине.

Полная Защита от протечек: в дополнение к частичной Защите от протечек, присутствующей во всех посудомоечных машинах Smeg, некоторые модели имеют электронное устройство, прикрепленное к водозаборному шлангу, которое контролирует уровень воды в машине, обнаруживает утечки в шланге и немедленно отключает подачу воды, когда нужно.

Простое в использовании сенсорное управление позволяет программировать прибор одним нажатием кнопки.

Система Экономия воды (WaterSave) обеспечивает лучшие результаты мойки при минимальном расходе воды в зависимости от модели посудомоечной машины.

Цикл быстрой мойки для посуды средней степени загрязнения, таких как посуда и сковороды, даже с засохшими остатками пищи. Посуда моется и сушится за 60 минут.

Цикл очистки посудомоечной машины. Цикл следует начинать с пустой машиной, без посуды. Рекомендуется запускать программу каждые 2-3 месяца, используя специальные моющие средства для посудомоечных машин.

Цикл мойки подходит для посуды средней степени загрязнения, даже с засохшими остатками. Обеспечивает максимальное снижение шума в процессе работы

Позволяет включить дополнительные программы, если они выбраны вместе с любым циклом стирки. Выбрав нужный цикл стирки, нажмите кнопку.

Опция "Ассистент сушки расширенный", помимо экономии энергии, обеспечивает идеальную сушку посуды, автоматически открывая дверцу в конце цикла.

Класс энергоэффективности B

99.9% Программа мойки при высокой температуре. Ополаскивание при 75° C гарантирует удаление 99,9% микробов и бактерий, что делает его идеальным для дезинфекции.

Работа, направленная на постоянное совершенствование, позволила создать второе поколение инверторного двигателя 2.0, отличающееся большей эффективностью и долговечностью, что обеспечивает очень высокую производительность и более низкий уровень энергопотребления и шума.