STL7324AQL

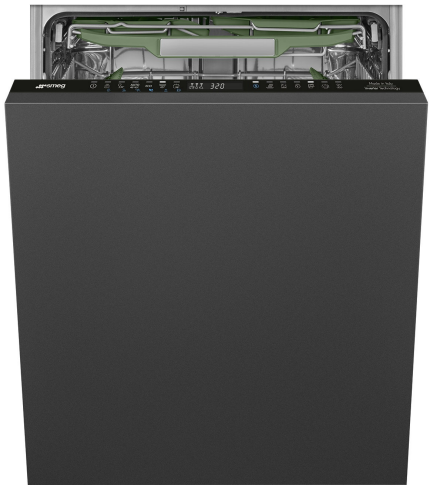

Família	Máquina de lavar louça
Largura	60 cm
Altura comercial	82 cm
Instalação	de encastre total
Painel do móvel	Não fornecido
Nº de cestos	3, FlexiDuo com Easy Glide
Motor	Inverter 2.0
Código EAN	8017709357405

Programas

Nº de programas	12+2
Temperaturas de lavagem	38, 45, 50, 55, 65, 70, 75 °C
Pré-lavagem	Sim
Rápido 27 min	Sim
Vidros	Sim
Expresso 60 min	Sim
Eco	Sim
Green express	Sim
Auto 45-65	Sim
Mix	Sim
Silencioso (-2 dB)	Sim
Intensivo	Sim
Self clean	Sim
Esterilizar 99,9%	Sim
Delicado	Sim
Tabuleiros	Sim

Opções

Dry Assist +	Sim
Opção início diferido	de 1 a 24 H, com pré-lavagem automática
Opção FlexiZone 1/2 carga distribuída	Sim
Opção de zona lavagem intensiva	
Opção programas especiais	Sim
Opção Limpo & brilhante	Sim

Cestos

Cor dos cestos	Cestos em cinzentos
Ø máx. do prato no cesto superior	19,0 cm

Cor dos componentes dos cestos	Acessórios internos em cinzento
Puxador	Puxadores em plástico com inserção de aço inox nos cestos superior e inferior
Cesto superior	3 suportes rebatíveis
Cesto superior ajustável em altura	Em 3 níveis (5 cm)
Guias telescópicas em aço inox ExtraGlide (deslizar fácil)	Sim
Cesto inferior	Com 4 suportes rebatíveis
Acessórios do cesto inferior	MultiLoad, ProFlex Holder, WinePro
Cesto inferior com sistema antigotas para secagem otimizada	Sim
Ø máx. do prato no cesto inferior	30,0 cm
Cor dos componentes internos	Sage Leaf

Especificações técnicas



Largura	598 mm
Profundidade (mm)	545 mm
Tipo de display	LED display
Altura	818 mm
Comandos	Comandos eletrónicos touch control
Display	Programação de início diferido, Indicação da duração do programa, Consumos
Gráfico dos programas	Símbolos
Luz indicadora On/Off	Sim
Luz indicadora de falta de sal	Luz indicadora falta de sal
Luz indicadora de falta de abrilhantador	Luz indicadora falta de abrilhantador
Indicador de fim do programa	ActiveLight, luz no pavimento durante o programa
Auto switch-off	Sim
Sistema de lavagem	Sistema de lavagem Planetário, melhores resultados com menos água
Terceiro aspersor superior	Individual
Descalcificador	Ajuste automático ao nível de dureza da água
Sensor Aquatest para análise da sujidade da água	Sim
Sistema de proteção anti inundação	Acquastop proteção Total
Alimentação de água	Admissão de água até 60°C para poupar até 35% de energia
Dureza máxima da água	100°fH;58°dH
Sistema de secagem	Secagem por condensação natural, com Dry Assist, abertura automática da porta no final do ciclo
Proteção do vapor	Proteção de vapores em plástico
Material da cuba	Cuba em aço inox
Filtro	Filtros em aço inox
Resistência de aquecimento oculta	Sim
Dobradiças	Porta equilibrada por dobradiças Flexifit, eixo variável por deslize
Peso min. e máx. do painel frontal	2,5 - 11 kg
Altura min. e máx. do rodapé	50 - 215 mm
De coluna	Sim
Pés reguláveis em altura	7cm, de 820 a 890 mm
Additional gaskets	Yes, with stainless steel plate
Tampo traseiro	Sim
profundidade da máquina de lavar louça com porta aberta (mm)	1146 mm
Pé traseiro regulável à frente	Sim
Tampo superior	Tampo superior em plástico

Performance / Etiqueta energética

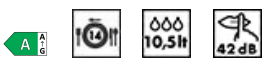

Classe de eficiência energética	A	**Duração do programa ECO**	4:35 h:min
Consumo de energia ponderado por 100 ciclos programa ECO	54 kWh	**Emissão de ruído aéreo**	42 dB(A) re 1 pW
Nº serviços programa ECO	14	**Classe de emissão de ruído aéreo**	B
Consumo de água no programa ECO	10,5 l	**Índice de eficiência energética**	31,8

Ligação elétrica

Potência nominal	1800 W	**Tipo de ligação**	Ligação monofásica
Corrente (Amperes)	10 A	**Comprimento do cabo de alimentação**	140 cm
Tensão (Volts)	220-240 V		
Frequência (Hz)	50 Hz	**Ficha elétrica**	(F;E) Schuko

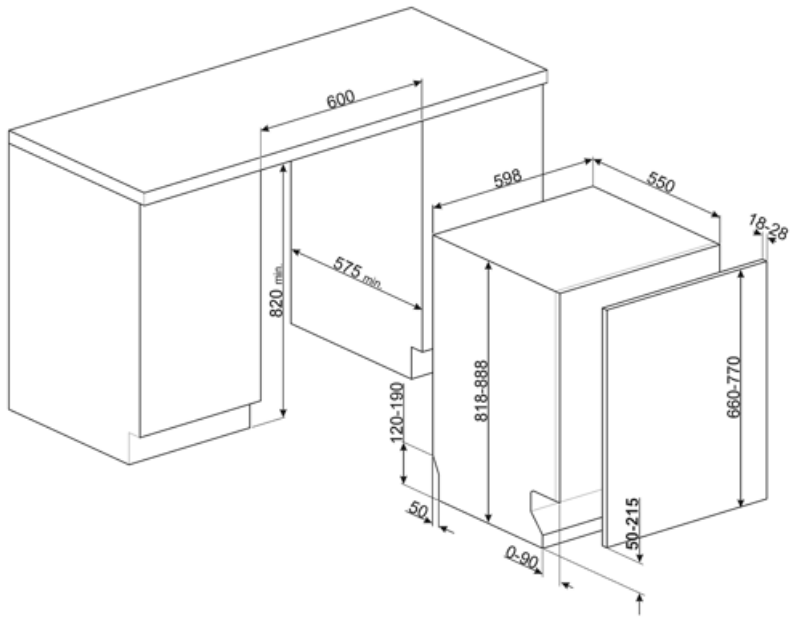

Acessórios Compatíveis



KIT82CN



KIT82CX



KIT82SPRAN



KIT82SPRMW



KIT82SPRX

KITFLEXI



Kit for 60cm dishwashers with FlexiFit hinges for door panel weight >11 kg (max 15 kg 82 cm and 13,5 kg 86 cm)

KITGH

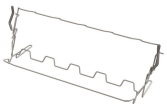

Kit glass holder. It has to be fitted on the first basket but only if there are foldable racks

KITPL60B



Toekick Kit in White colour with adjustable height and deepness. Can be installed over all the fully integrated and underbench models with variable fulcrum or flexifit hinges.

KITPL60N



Toekick Kit in Black colour with adjustable height and deepness. Can be installed over all the fully integrated and underbench models with variable fulcrum or flexifit hinges.

KITPL60X



Toekick Kit in Stainless Steel with adjustable height and deepness. Can be fitted over all the fully integrated and underbench models with variable fulcrum or flexifit hinges.

KITPLV2



Kit extension for dishwasher and washing machine: lenght mt. 2

Symbols glossary



Active Light: A máquina emite uma luz vermelha no pavimento para indicar que a máquina está em funcionamento. Muito útil uma vez que as máquinas da Smeg são muito silenciosas.



As Pastilhas Antigotas reduzem o contacto entre a louça e o cesto, evitando a acumulação de partículas de água. Melhora a qualidade da secagem.



Máquinas de lavar louça de encastre com 82 cm de altura.



FlexiDuo: permite organizar talheres ou copos pequenos , conchas, ou utensílios volumosos como quiser. O cesto FlexiDuo é composto por dois módulos separados e móveis, que podem ser ajustados individualmente.



FlexiZone 1/2 carga: indicado para lavar cargas menores. Não há restrições quanto à zona do cesto e em que cesto se coloca, proporcionando flexibilidade de carga total.



Nível de ruído: Indica o ruído em dB(A) de acordo com as normas e diretrizes europeias e conforme mencionado na etiqueta energética e na ficha de produto.



Auto 45°-65°: programa automático que regula a duração do ciclo, dependendo das necessidades de pré-lavagem e de enxaguamento.



Delicado: programa adequado para louça delicada e não muito suja.



Normal: o programa é adequado para louça mista normal e utensílios de cozinha de uso diário, sem incrustações.



Rápido 27 min: lavagem rápida em apenas 27 minutos à temperatura de 38°C. Programa desenvolvido especificamente para louça pouco suja e quando se pretende proceder à lavagem imediatamente após o uso.



O sistema Aquatest mede a clareza da água durante um programa automático e garante o consumo mínimo de água e energia.



Instalação em coluna: estão equipadas com barras laterais para isolamento e com dobradiças FlexiFit para que o painel inferior fique alinhado com o painel da porta.



A opção Início Diferido permite definir a hora de arranque do programa. No entanto, a pré-lavagem é sempre feita imediatamente para garantir a eliminação dos resíduos mais difíceis.



As dobradiças FlexiFit permitem suportar painéis decorativos mais pesados – até 10 Kg nas máquinas Maxi 86 cm de altura, e até 11 Kg nas máquinas de 82 cm de altura. O movimento do eixo permite utilizar rodapés entre 5 e 21 cm de altura e o pouco espaço exigido para movimentar a porta torna esta solução também apropriada para instalação em coluna.



Guias Extra Glide: extremamente deslizantes em ambas as direções. É maior a estabilidade do segundo cesto e aumentam o alcance de extração e consequentemente a acessibilidade.



Sistema de lavagem Planetarium: através do movimento duplo e simultâneo do suporte e do braço a 65 rpm, a água atinge a máxima cobertura para garantir o melhor aproveitamento da água.



Crystals: The Crystals programme is dedicated to delicate dishes such as glasses and china.



Eco: programa de lavagem económica. Utiliza baixa quantidade de água e energia para fornecer a opção de lavagem mais ecológica.



Pré-lavagem: pensado para fazer uma lavagem curta a frio. Utilizada para tirar os resíduos maiores da louça quando a máquina ainda não está totalmente carregada para efetuar um programa de lavagem.



UltraClean: lava e enxagua a 70°C nos últimos 10 minutos para uma limpeza mais profunda. Tem um efeito de higienização e é indicado para biberões, tábuas de madeira e colheres de pau.

Número de talheres: Indica a carga máxima em serviços padrão aconselhada na máquina para obter os menores consumos.

Acquastop total: além da proteção parcial Acquastop presente em todas as máquinas de lavar louça Smeg, alguns modelos possuem um dispositivo eletrónico instalado na mangueira de entrada de água, que monitoriza os níveis de água na máquina, deteta vazamentos na mangueira e desliga o fornecimento de água imediatamente se necessário.

Comandos Touch Control: os comandos podem trabalhar por pressão de um display táctil.

Litros: consumo de água no programa normativo.

Green Express: programa rápido mas de baixo consumo de energia. Lava a 55°C, enxagua a 70°C e seca a louça, em 90 minutos.

Express 60 min: este programa rápido lava e seca a louça em 60 minutos. A lavagem é feita a 65°C, havendo um enxaguamento a 70°C na fase final (55°C se selecionado o modo para poupar energia). No fim, dá-se a secagem.

Limpeza interior: programa de lavagem da máquina. Deve ser feito com a máquina vazia a cada 2-3 meses, utilizando detergentes específicos para máquinas de lavar louça. A higienização da máquina elimina odores e permite resultados de lavagem superiores.

Silencioso: programa para reduzir o ruído durante a lavagem. Ideal para ser utilizado durante os períodos de descanso.

Allows you to enable additional programs when selected together with any wash cycle.

The Dry Assist + option, in addition to saving energy, ensures perfect drying of the dishes by opening the door automatically at the end of the washing cycle.

Clean&Shine option: For perfect cleaning results, this option adds an extra rinse to the wash cycle, which also gives the dishes a higher gloss.

Lavar tabuleiro para bolos: para uma limpeza intensiva dos tabuleiros do forno. Colocar os tabuleiros no cesto inferior da máquina de lavar louça.

Classe de eficiência energética do produto declarada na etiqueta energética e na ficha do produto e em conformidade com os regulamentos UE.

Esterilizar 99,9%: programa certificado pela VDE, elimina 99,99% dos vírus e bactérias. Ideal para uma lavagem intensiva de pratos, panelas, frigideiras, tábuas de cortar e biberões. Evita as alergias.

O motor Inverter 2.0, caracterizado por uma maior eficiência e durabilidade ao longo do tempo, permite um desempenho muito elevado e assegura menor consumo de energia e baixo nível de ruído.