STL7324AQLLW

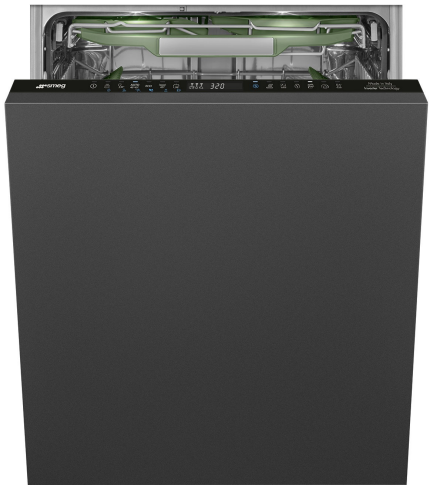

Famiglia	Lavastoviglie
Larghezza commerciale	60 cm
Altezza commerciale	82 cm
Installazione	Incasso scomparsa totale
Pannello cucina	Non in dotazione
N° cesti	3, FlexiDuo con Easy Glide
Motore	Inverter 2.0
Codice EAN	8017709357658

Programmi

Numero di programmi	12+2	**Auto 45-65**	Sì
Temperature di lavaggio	38, 45, 50, 55, 65, 70, 75 °C	**Mix**	Sì
Ammollo	Sì	**Silent (-2 dB)**	Sì
Express 27'	Sì	**Intensive**	Sì
Calici	Sì	**Self clean**	Sì
Full express 60'	Sì	**Hygiene 99,9%**	Sì
ECO	Sì	**Delicato**	Sì
Green express	Sì	**Trays**	Sì

Opzioni

Opzione Dry Assist+	Sì	**Opzione Programmi Speciali**	Sì
Opzione di partenza ritardata	Fino a 24 ore	**Opzione Clean&Shine**	Sì
Opzione 1/2 carico FlexiZone	Sì		

Cestelli

Colore cestelli	Grigio	**Dimensioni massime piatto caricabile su cestello superiore**	19,0 cm
Colore componentistica cestelli	Grigio		

Maniglia	In plastica con inserto Inox su cesto inferiore e superiore
Cestello superiore	con 3 inserti abbattibili
Regolazione in altezza del cestello superiore	Su tre livelli (5 cm)
Guide telescopiche acciao inox Extra Glide	Sì
Cestello inferiore	Con 4 inserti abbattibili
Accessori cesto inferiore	MultiLoad, ProFlex Holder, WinePro
Cestello inferiore con inserti rompi-goccia	Sì
Dimensioni massime piatto caricabile su cestello inferiore	30,0 cm
Colore Componenti Interni	Verde Salvia

Caratteristiche Tecniche

Larghezza del prodotto (mm)	598 mm
Profondità del prodotto (mm)	545 mm
Tipo display	Display LED
Altezza del Prodotto (mm)	818 mm
Comandi	Elettronici touch control
Display	Programmazione partenza differita, Indicazione durata programma, Consumi
Grafica programmi	Simboli
Indicatore esaurimento sale	Spia
Indicatore brillantante	Spia
Indicatore di fine ciclo	Luce a pavimento, ActiveLight
Sistema di lavaggio	Planetarium
Terzo irroratore superiore	Singolo
Decalcificatore	A regolazione elettronica
Sensore di torbidità Aquatest	Sì
Sistema protezione antiallagamento	Acquastop totale
Alimentazione acqua	Singola; acqua fredda/calda fino a 60°C - risparmio energetico con acqua calda fino al 35%
Massima durezza dell'acqua	100°fH;58°dH
Sistema di asciugatura	A condensazione naturale, con sistema Dry Assist + di apertura automatica della porta a fine ciclo
Protezione vapore	In plastica
Illuminazione interna	A led bianco
Materiale vasca	Acciaio inox
Filtro	Acciaio inox
Elemento riscaldante nascosto	Sì
Cerniere	Bilancianti, Sliding, FLEXIFIT
Peso minimo e massimo pannello frontale	2,5 - 11 kg
Altezza minima e massima zoccolo	50 - 215 mm
Installabile a colonna	Sì, con sifone incluso
Piedini regolabili	7 cm, da 820 a 890 mm
Guarnizioni supplementari	Sì, con placca superiore inox
Copertura posteriore	Sì
Profondità lavastoviglie con anta aperta (mm)	1168 mm
Piedino posteriore regolabile da davanti	Sì
Copertura superiore	In plastica

Prestazioni / Etichetta Energetica - Reg. 2019

Classe di Efficienza Energetica	A
Durata del programma	4:35 h:min
Emissioni di rumore aereo	42 dB(A) re 1 pW

Consumo energetico [per 100 cicli, basati sul programma eco]	54 kWh	**Classi di emissione di rumore aereo**	B
Capacità nominale (ps)	14	**Indice di Efficienza Energetica (IEE)**	31,8
Consumo di acqua [per ciclo]	10,5 l		

Collegamento Elettrico

Potenza installata	1800 W	**Tipo di connessione**	Monofase
Corrente	10 A	**Lunghezza cavo di alimentazione**	140 cm
Tensione	220-240 V		
Frequenza	50 Hz	**Spina**	(F;E) Schuko

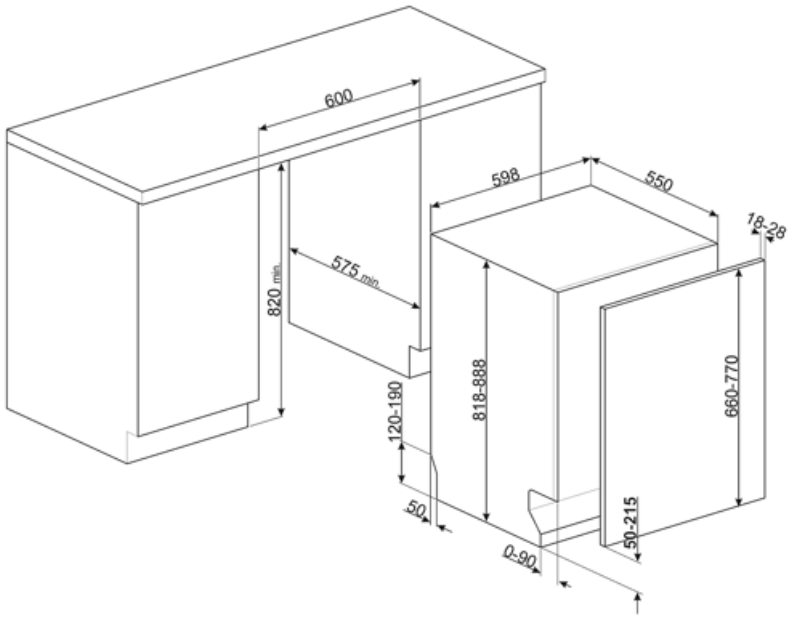

Accessori Compatibili

KIT82CN

KIT82CX

KIT82SPRAN

KIT82SPRMW

KIT82SPRX

KITFLEXI

Kit per lavastoviglie 60cm con cerniera FlexiFit per pesi pannello >11 kg (max 15 kg 82 cm e 13,5 kg 86 cm)

KITGH

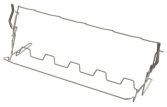

Kit portacalici da vino. Si installa nel primo cesto se gli inserti sono abbattibili

KITPL60B

Kit zoccolo di colore Bianco regolabile in altezza e profondità, da installare su tutti i modelli di lavastoviglie a scomparsa totale o sottotop con cerniere a fulcro variabile o Flexifit

KITPL60N

Kit zoccolo di colore Nero regolabile in altezza e profondità, da installare su tutti i modelli di lavastoviglie a scomparsa totale o sottotop con cerniere a fulcro variabile o Flexifit

KITPL60X

Kit zoccolo di colore Inox regolabile in altezza e profondità, da installare su tutti i modelli di lavastoviglie a scomparsa totale o sottotop con cerniere a fulcro variabile o Flexifit

KITPLV2

Kit di prolunga per lavastoviglie e lavabiancheria: lunghezza mt. 2

Glossario simboli

Active Light: L'Active Light è un dispositivo che, proiettando sul pavimento un raggio di luce di colore rosso mentre la lavastoviglie è in funzione, permette di capire all'istante che è attivo il lavaggio, senza dover aprire la macchina. Al termine del ciclo, la luce si spegne automaticamente.

Per migliorare l'asciugatura dei piatti senza lasciare aloni.

Opzione Clean&Shine: Per risultati di pulizia perfetti, questa opzione aggiunge al ciclo di lavaggio un extra risciacquo che permette anche di ottener

Alta 82 cm

FlexiDuo: Il terzo cestello portaposate FlexiDuo è composto da due inserti distinti, removibili e diversamente posizionabili che garantiscono una maggiore flessibilità e comodità di carico.

FlexiZone ½: L'opzione FlexiZone ½ è adatta per lavare poche stoviglie, distribuite in entrambi i cestelli. Inoltre, consente un risparmio di energia, acqua e tempo con la totale flessibilità di carico.

Il livello di Silenziosità è ottenuto grazie ad un eccellente isolamento e speciali dispositivi, studiati appositamente per attutire il suono generato durante il funzionamento della lavastoviglie.

Auto 45°- 65°: Il programma Auto 45°-65° è pensato per stoviglie normalmente sporche. Grazie all'azione automatica del sensore Aquatest, ottimizza i principali parametri di lavaggio quali tempo, temperatura e carico di acqua.

Delicato: Il programma Delicato è indicato per stoviglie delicate normalmente sporche.

Mix: Il programma Mix è indicato per stoviglie miste e pentole di uso quotidiano, senza particolari incrostazioni.

Aquatest: Il sensore Aquatest è un sensore elettronico che misura il grado di trasparenza dell'acqua al termine della fase di ammollo iniziale. Sulla base dei valori rilevati, il sensore imposta il programma più adatto, ottenendo così i migliori risultati di lavaggio con l'utilizzo della minima quantità di acqua.

Classe di efficienza energetica A

Installazione a colonna.

Delay timer: Opzione per posticipare la partenza del programma desiderato fino a 24h per programmare il funzionamento della lavastoviglie nella fascia oraria desiderata.

Sistema FlexiFit: Le cerniere FlexiFit permettono lo scorrimento del pannello cucina sull'anta della lavastoviglie consentendo un altezza minima di zoccolo cucina pari a 5 cm.

Sistema ExtraGlide: Il sistema di guide ExtraGlide rende ancora più fluido e morbido lo scorrimento del secondo cestello. Ne agevola il movimento anche a pieno carico, e grazie alla maggiore escursione, facilita l'inserimento delle stoviglie nel cesto.

Sistema di lavaggio Planetarium: Il sistema di lavaggio Planetarium, con alte rotazioni per minuto, garantisce la completa copertura della vasca, grazie alla rotazione simultanea di base ed irroratori, ed ottimi risultati di lavaggio.

Calici: Il programma Calici è dedicato alle stoviglie più delicate come bicchieri e porcellane.

Eco: Il programma Eco è adatto per lavare stoviglie normalmente sporche. Utilizzando il programma Eco sono garantite le migliori prestazioni in termini di efficienza energetica.

Ammollo: Il programma Ammollo è pensato per prelavare a freddo le pentole e le stoviglie, in attesa di un ulteriore e più approfondito lavaggio.

Express 27': Il programma Express 27' è un ciclo di lavaggio rapido, a basse temperature, per stoviglie poco sporche.

14 coperti: Numero di coperti.

Acquastop Totale: Il dispositivo Acquastop Totale esclude la possibilità di allagamenti mediante un microinterruttore posto sotto la vasca che blocca istantaneamente l'ingresso dell'acqua nella macchina. Un'ulteriore sicurezza è garantita da una valvola posta sul tubo di carico che ne rileva eventuali perdite.

Watersave: È un sistema di gestione dell'acqua che, garantendo i migliori risultati di lavaggio e i minori consumi di energia, consente di lavare un pieno carico con solo 10,5 litri di acqua.

GREEN EXPRESS Programma di lavaggio rapido con bassi consumi di acqua ed energia.

Programma di lavaggio macchina. Il ciclo deve essere azionato con la macchina vuota, senza stoviglie. Si consiglia di ripetere il programma ogni 2-3 mesi, utilizzando appositi detergenti per lavastoviglie.

SPECIAL: L'opzione selezionata insieme ad un qualsiasi programma di lavaggio permette di attivare una serie di programmi aggiuntivi. Dopo avere selezi

Programma Teglie: per una pulizia intensiva delle teglie del forno. Le teglie vanno posizionate nel cesto inferiore della lavastoviglie.

Il lavoro volto al miglioramento continuo ha permesso la creazione del motore Inverter di seconda generazione 2.0 caratterizzato da una maggior efficienza e durabilità nel tempo che permette il raggiungimento di altissime prestazioni con un abbassamento dei consumi energetici e dei livelli di rumorosità.

Ultraclean: Il programma Ultraclean, terminando con un risciacquo antibatterico a 70°C, assicura un'azione battericida aggiuntiva e una profonda pulizia delle stoviglie.

Elettrodomestici connessi in rete tramite tecnologia Wi-Fi. Grazie alla App SmegConnect, è possibile controllare e gestire da remoto i propri elettrodomestici tramite smartphone e tablet (iOS and Android).

Comandi Touch Control: Presenti su alcuni modelli di forni, piani di cottura, cappe e lavastoviglie, attivano la funzione con un semplice tocco.

Elettrodomestico dotato di connessione di rete Wi-Fi.

FULL EXPRESS 60': Programma di lavaggio rapido per stoviglie miste e pentole con sporco normale, anche con residui secchi. In 60 minuti le stoviglie vengono lavate ed asciugate.

SILENT: Programma di lavaggio indicato per il lavaggio di stoviglie normalmente sporche, anche con residui secchi. Garantisce la massima riduzione della rumorosità.

L'opzione Dry Assist +, oltre ad un risparmio di energia, garantisce una perfetta asciugatura delle stoviglie aprendo la porta automaticamente alla fine del ciclo di lavaggio.

HYGIENE 99,9%: Programma di lavaggio ad alta temperatura. Il risciacquo a 75° garantisce l'eliminazione del 99,9% di germi e batteri.