STL7332CL

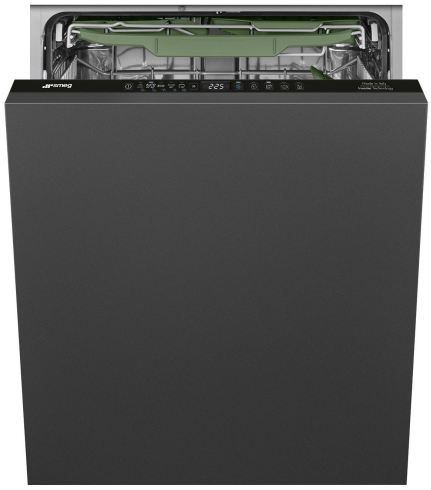

Produktfamilie	Opvaskemaskiner
Kommerciel bredde	60 cm
Kommerciel højde	82 cm
Installation	Integrerbare
Køkkenpanel	Ikke leveret
Antal kurve	3, FlexiDuo
Motor	Inverter 2.0
EAN-kode	8017709357375

Programmer

Antal programmer	10+1	**Auto sensor 45-65**	Ja
Vasketemperaturer	38, 45, 50, 55, 65, 70, 75 °C	**Blandet**	Ja
Iblødsætning	Ja	**Stille (-2 dB)**	Ja
Ekspres 27'	Ja	**Intens**	Ja
Krystal	Ja	**Selvrens**	Ja
Fuld ekspres - 60 minutter	Ja	**Hygiejne 99,9%**	Ja
ØKO	Ja		

Valgmuligheder

Dry Assist + tilvalg	Ja	**Varieret fordeling valg af 1/2 fyldt FlexiZone**	Ja
Forsinkelsestimer, tilvalg	Op til 24 timer	**Specielle programmer tilvalg**	Ja

Kurve

Farve på kurv	Grå	**Nedre kurv**	Med to sammenklappelige stativer
Farve på kurvedele	Grå		
Håndtag	På øverste og nederste kurv	**Tilbehør til nederste kurv**	MultiLoad

Øvre kurv	Med 1 sammenklappeligt stativ
Højdejustering af den øverste kurv	På tre vandrette niveauer
Største tallerken, der kan sættes i den øverste kurv	19,0 cm
Nedre kurv med anti-dryp-indsatser	Ja
Største tallerken, der kan sættes i den nederste kurv	30,0 cm
Farve, indre komponenter	Sage Leaf

Tekniske egenskaber



Bredde (mm)	598 mm
Dybde (mm)	545 mm
Displaytype	3 ciffer
Produkthøjde (mm)	818 mm
Betjeninger	Elektronisk
Display	Forsinket start, Visning af programtid
Programgrafik	Symboler
Tænd/sluk-indikator	Ja
Salt indikatorlampe	Lys
Indikator for afspændingsmiddel	Lys
Slut på cyklus-indikator	ActiveLight
Autosluk	Ja
Vaskesystem	Orbital
Tredje spulearm	Enkelt
Blødgøringsmiddel	Med elektronisk indstilling
Turbiditetssensor Aquatest	Ja
Beskyttelsessystem mod oversvømmelse	Total Aquastop
Vandtilførsel	Enkelt, koldt/varmt vand maks. 60 °C - energibesparende med varmt vand op til 35 %
Maks. vandhårdhed	100°fH;58°dH
Tørresystem	Naturlig kondenstørring med Dry Assist automatisk lågeåbningssystem ved slutningen af programmet
Dampbeskyttelse	I plast
Tankmateriale	Rustfrit stål
Filter	Rustfrit stål
Skjult varmeelement	Ja
Hængsler	Selvbalancering, glidning, FLEXIFIT
Min. og maks. frontpanelets vægt	2 - 11 kg
Min. og maks. sokkelhøjde	50 - 215 mm
Justerbare fødder	7 cm, fra 820 til 890 mm
Bagskjold	Ja
Dybde af opvaskemaskine med åben låge (mm)	1146 mm
Bagest, fødder, som kan justeres forfra	Ja
Topdæksel	I plast

Ydeevne / Energimærke - Reg. 2019

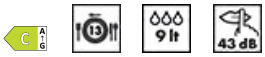

Energieffektivitetsklasse	C
Energiforbrug [pr. 100 cyklusser, baseret på eco-programmet]	73 kWh
Nominel kapacitet (ps)	13
Vandforbrug [pr. cyklus]	9,0 litres
Programmets varighed	4:25 h:min
Luftbåren akustisk støjemission	43 dB(A) re 1 pW
Luftbåren akustisk støjemissionsklasse	B
Energieffektivitetsindeks (EEI)	43,8

Elektrisk tilslutning

Nominel effekt	1800 W	**Type af forbindelse**	Enkelt fase
Nuværende	10 A	**Kabellængde**	140 cm
Spænding	220-240 V	**Stik**	(F;E) Schuko
Frekvens (Hz)	50 Hz		

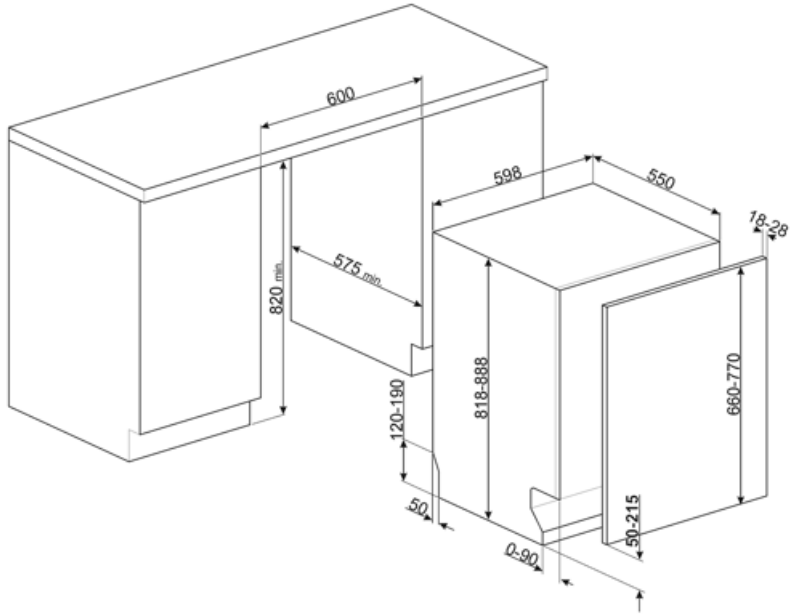

Compatible Accessories



KIT82CN



KIT82CX



KIT82SPRAN



KIT82SPRMW



KIT82SPRX

KITFLEXI



Kit for 60cm dishwashers with FlexiFit hinges for door panel weight >11 kg (max 15 kg 82 cm and 13,5 kg 86 cm)

KITGH

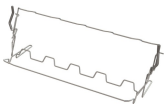

Kit glass holder. It has to be fitted on the first basket but only if there are foldable racks

KITPL60B



Toekick Kit in White colour with adjustable height and deepness. Can be installed over all the fully integrated and underbench models with variable fulcrum or flexifit hinges.

KITPL60N



Toekick Kit in Black colour with adjustable height and deepness. Can be installed over all the fully integrated and underbench models with variable fulcrum or flexifit hinges.

KITPL60X



Toekick Kit in Stainless Steel with adjustable height and deepness. Can be fitted over all the fully integrated and underbench models with variable fulcrum or flexifit hinges.

KITPLV2



Kit extension for dishwasher and washing machine: lenght mt. 2

Symbols glossary



Activelight er et led-lys, der projicerer en rød plet på gulvet under opvaskemaskinen, når apparatet er i brug.



Aquatest-sensoren er en elektronisk sensor, der måler graden af vandgennemsigtighed i slutningen af den indledende iblødsætningsfase. ud fra de målte værdier indstiller sensoren det bedst egnede program og opnår dermed de bedste vaskeresultater med den minimale mængde vand.



For at forbedre tørringen af service uden at efterlade pletter.



82 cm høj



Forsinkelsestimer: Mulighed for at udskyde starten af det ønskede program med op til 24 timer for at programmere opvaskemaskinen til at køre på det ønskede tidspunkt.



FlexiDuo: FlexiDuo 3. bestikkurv giver dig mulighed for at arrangere bestik eller små kopper, slev eller omfangsrige redskaber, som du ønsker: den består af to separate og bevægelige moduler.



FlexiFit-hængslerne tillader køkkenpanelet at glide hen over opvaskemaskinens låge, hvilket tillader en minimum køkkensokkelhøjde på 5 cm.



FlexiZone: Halv belastning flexizone giver dig mulighed for at vaske en reduceret last, der sparer energi, vand og tid, og der er ingen begrænsninger for, hvor enhederne er placeret.



Støjniveau: Fremragende isolering og specielle enheder holder støj på et minimum.



Orbital vaskesystem fordeler vand jævnt gennem 60 cm opvaskemaskinens rum og leder vand med præcision for at sikre en fremragende vask.



Auto 45°- 65°: Det automatiske program regulerer længden af en cyklus afhængigt af behovet for forvask og antallet af skylninger.



Crystals: Crystals-programmet er dedikeret til delikat service som glas og porcelæn.



Eco: Eco, dette økonomiske vaskeprogram bruger en lille mængde vand og energi for at give den mest miljøvenlige rengøringsmulighed.



Mix: Mix-programmet er velegnet til blandet service og hverdagsgryder og pander, uden nogen særlig belægning.



Iblødsætningsprogram: Iblødsætningsprogrammet skyller for at forhindre, at snavs tørrer ud.



Express 27': Express 27'-programmet er en hurtig vask ved lave temperaturer til let snavset service.



Ultraren: Ultraren-indstillingen udfører en sidste skylning ved en høj temperatur på 70 °C, hvorved næsten alle bakterier elimineres.



13 stedindstilling: Antal af stedindstillinger.



Total Acquastop: Ud over den delvise Acquastop-beskyttelse, der findes i alle Smeg opvaskemaskiner, har nogle modeller et elektronisk udstyr monteret på vandindtagsslangen, som overvåger vandstanden i maskinen, registrerer lækager i slangen og slukker vandforsyningen straks når det er nødvendigt.



WaterSave System sikrer de bedste vaskeresultater med et minimalt vandforbrug afhængigt af opvaskemaskinemodel.



Hurtig vaskecyklus til normalt snavsede blandede belastninger såsom fade og gryder, selv med indtørrede rester. Service vaskes og tørres på 60 minutter.



Opvaskemaskinens rengøringscyklus. Cyklussen skal startes med maskinen tom, uden tallerkener. Det anbefales at køre programmet hver 2-3 måned ved hjælp af specielle opvaskemaskiner.

SILENT: Vaskecyklus egnet til normalt snavset service, selv med indtørrede rester. Sikrer maksimal støjreduktion og er derfor ideel, hvis man ønsker at køre den om natten.

Indstillingen Dry Assist + mulighed sikrer udover energibesparelser perfekt tørring af servicen ved automatisk at åbne lågen ved vaskens afslutningscyklus.

HYGIEJNE 99,9% Højtemperatur vaskeprogram. 75° skylningen garanterer fjernelse af 99,9% af bakterier og bakterier.

8,3

Giver dig mulighed for at aktivere yderligere programmer, når valgt sammen med hvilken som helst vaskecyklus. Efter at have valgt den ønskede vaskecyklus, tryk på knappen (

Energieffektivitetsklasse C

Arbejdet med løbende forbedringer har muliggjort oprettelsen af anden generation af Inverter -motoren 2.0, kendetegnet ved større effektivitet og holdbarhed over tid, hvilket muliggør meget høj ydelse og et lavere energiforbrug og støjniveau.