STM8249P

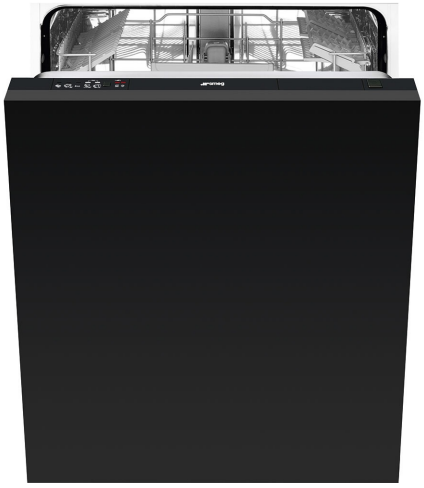

Familia	Lavavajillas
Ancho comercial	60 cm
Altura comercial	82 cm
Instalación	Integración total
Panel de cocina (puerta)	No incluido
Nº Cestos	2
Motor	Monofase
Código EAN	8017709229153

Programas

Número de programas	5	**Eco**	Sí
Temperaturas de lavado	45, 55, 65, 70 °C	**Ultraclean**	Sí
Remojo	Sí	**Cotidiano 1/2 carga**	Sí
Rápido 27'	Sí		

Cestos

Color cestos	Gris	**Cesto inferior**	Con inserto fijo
Color componentes cestos	Gris	**Cesto inferior con insertos rompegotas**	Sí
Cesto superior	con inserciones fijas	**Dimensiones máximas plato cargable en cesto inferior**	30,0 cm
Regulación en altura del cesto superior	De estración, sobre 2 niveles	**Color componentes internos**	Azul
Dimensiones máximas plato cargable en cesto superior	25,0 cm	**Cesto portacubiertos**	13 cubiertas sistema traslante

Características técnicas

Ancho del producto (mm)	598 mm	**Máxima dureza del agua**	100°fH;58°dH

Profundidad del producto (mm)	545 mm
Altura del producto (mm)	818 mm
Mandos	Electrónicos
Gráficos programas	Símbolos
Indicador on/off	Sí
Indicador sal	Visor óptico
Indicador abrillantador	Visor óptico
Indicador de fin de ciclo	Señal sonoro
Sistema de lavado	Sistema planetario
Tercer aspersor superior	Individual
Descalcificador	A regulación electrónica
Sistema de protección anti-fugas de agua	Acquastop total
Alimentación agua	Singular; agua fría/caliente hasta a 60°C - ahorro energético con agua caliente hasta el 35%
Sistema de secado	Por condensación natural
Protección vapor	De plástico
Material de la cuba	Acero inoxidable
Filtro	Acero inoxidable
Resistencia oculta	Sí
Bisagras	Bisagra deslizante FLEXIFIT
Min. y max. peso del panel frontal	2,5 - 11 kg
Min. and max plinth height	50 - 215 mm
Patas ajustables	7 cm, de 820 a 890 mm
Nivel de insonorización	Medio
Cubierta posterior	Sí
Profundidad lavavajillas con puerta abierta (mm)	1146
Cubierta superior	De plástico

Conexión eléctrica

Enchufe	(A) USA e Messico
Potencia instalada	1300 W
Corriente	13 A
Tensión	115 V
Frecuencia	60 Hz
Tipo de conexión	Monofásico
Largo del cable de alimentación	140 cm

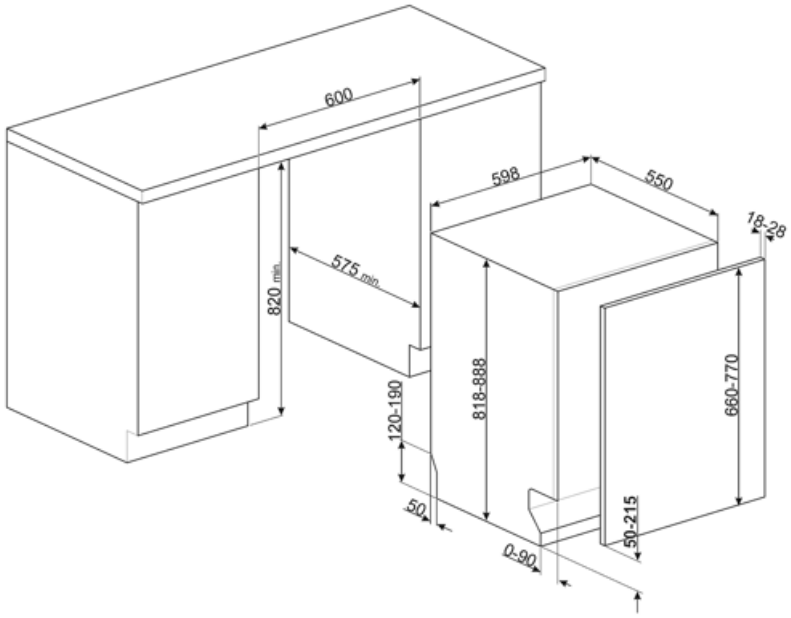

Compatible Accessories

KITFLEXI

KITPL60N

Kit Toekick en color Negro con altura y profundidad ajustables. Puede instalarse sobre todos los modelos totalmente integrados y bajo banco con bisagras de fulcro variable o flexifit.

KITPLV2

Kit de extensión para lavavajillas y lavadoras: longitud 2 m.

KITPL60B

Kit Toekick en color Blanco con altura y profundidad ajustables. Puede instalarse sobre todos los modelos totalmente integrados y bajo banco con bisagras de fulcro variable o flexifit.

KITPL60X

Kit Toekick de acero inoxidable con altura y profundidad ajustables. Puede montarse sobre todos los modelos totalmente integrados y bajo banco con bisagras de fulcro variable o flexifit.

Symbols glossary

Insertos rompe-gotas: algunos modelos de lavavajillas están equipados con insertos de rotura para la cesta inferior, útiles para mejorar el secado de los platos sin dejar halos.

Sistema FlexiFit: el nuevo sistema FlexiFit en bisagras de punto de apoyo variable permite que la puerta se abra deslizándose, lo que permite una mayor flexibilidad para elegir el tipo de cocina, en particular la altura del zócalo, que puede ser de 5 a 21.5 cm de alto .

Sistema de lavado Planetario: el nuevo sistema de lavado Planetario garantiza una cobertura completa del tanque, gracias a la doble rotación simultánea del pulverizador que distribuye el agua de forma capilar, para lavar los platos a la perfección.

Eco: el programa Eco es adecuado para lavar platos normalmente sucios. El uso del programa Eco garantiza el mejor rendimiento en términos de eficiencia energética .

13 cubiertos: la gama Smeg incluye lavavajillas con 7, 10, 12, 13 y 14 cubiertos según el modelo.

Watersave: es un sistema de gestión del agua que, garantizando los mejores resultados de lavado y el menor consumo de energía, le permite lavar una carga completa con solo 12 litros de agua.

82 cm high

El nivel de rumirosidad se obtiene gracias a un excelente aislamiento y dispositivos especiales, diseñados específicamente para amortiguar el sonido generado durante el funcionamiento del lavavajillas. En la gama hay modelos con varios niveles de rumorosidad.

Cotidiano de media carga: el programa diario de media carga está diseñado para lavar algunos platos normalmente sucios.

Remojo: El programa de remojo está diseñado para el prelavado en frío de ollas y sartenes, esperando un lavado adicional y más completo.

Acquastop Total: el dispositivo Acquastop Total excluye la posibilidad de inundación por medio de un microinterruptor colocado debajo del tanque que bloquea instantáneamente la entrada de agua en la máquina. Una seguridad adicional está garantizada por una válvula colocada en el tubo de carga que detecta cualquier fuga.

Benefit (TT)

Planetarium Wash System

Full and deep wash coverage thanks to the advanced movement of the spray arm, an innovation patented by Smeg

Smeg's patented Planetarium Wash System guarantees impeccable cleaning. With a simultaneous double movement of the sprayer and 65 rotations per minute, it reaches every nook and cranny for extraordinary results. Dishes, glasses and utensils will be perfectly clean in no time. An intelligent system where efficiency and style meet, delivering brilliant results effortlessly.

Flexifit hinge system

Smooth-running door for optimal integration into the kitchen deisgn

The height of the plinth can vary from 5 cm to 21.5 cm, allowing it to fit perfectly into the cabinet.
Thanks to this solution, the dishwasher blends harmoniously into its surroundings, with the door and plinth perfectly aligned with the other kitchen furniture.