STM8649X

Familia	Lavavajillas
Ancho comercial	60 cm
Altura comercial	Maxi, 86 cm
Instalación	Integración total
Panel de cocina (puerta)	No incluido
Nº Cestos	2
Motor	Monofase
Código EAN	8017709229115

Programas

Número de programas	5+5 programa rápido	**Normal**	Sí
Temperaturas de lavado	45, 55, 65, 70 °C	**Ultraclean**	Sí
		ECO rápido	Sí
Remojo	Sí	**Delicado y rápido**	Sí
Rápido 27'	Sí	**Normal rápido**	Sí
Glass	Sí	**Fuerte y rápido**	Sí
Eco	Sí		

Opciones

Opción de inicio retardado	Hasta 24 horas, con remojo automático	**Opción pastillas FlexiTabs**	Sí
Opción Extra Dry	Sí	**Opción Tiempo Rápido**	Sí
Opción 1/2 carga distribuida FlexiZone	Sí		

Cestos

Color cestos	Gris	**Cesto inferior**	Con inserto fijo
Color componentes cestos	Gris	**Cesto inferior con insertos rompegotas**	Sí

Tirador	En plástico con insertos de acero inoxidable en cesto superior e inferior
Cesto superior	con inserciones fijas
Regulación en altura del cesto superior	En tres niveles
Dimensiones máximas plato cargable en cesto superior	23,5 cm
Dimensiones máximas plato cargable en cesto inferior	35,0 cm
Color componentes internos	Azul
Cesto portacubiertos	13 cubiertas sistema traslante

Características técnicas

Ancho del producto (mm)	598 mm
Profundidad del producto (mm)	550 mm
Altura del producto (mm)	858 mm
Mandos	Electrónicos
Gráficos programas	Símbolos
Indicador abrillantador	Visor óptico
Indicador de fin de ciclo	Señal sonoro
Sistema de lavado	Sistema planetario
Tercer aspersor superior	Individual
Descalcificador	A regulación electrónica
Sistema de protección anti-fugas de agua	Acquastop único
Alimentación agua	Singular; agua fría/caliente hasta a 60°C - ahorro energético con agua caliente hasta el 35%
Máxima dureza del agua	100°fH;58°dH
Sistema de secado	Por condensación natural
Protección vapor	De plástico
Material de la cuba	Acero inoxidable
Filtro	Acero inoxidable
Resistencia oculta	Sí
Bisagras	Bisagra fija
Min. y max. peso del panel frontal	2 - 8 kg
Min. and max plinth height	100 - 228 mm
Patas ajustables	7 cm, de 860 a 930 mm
Nivel de insonorización	Medio
Cubierta posterior	Sí
Profundidad lavavajillas con puerta abierta (mm)	1186
Pie posterior regulable frontalmente	Sí
Zócalo regulable	En altúra y profundidad
Cubierta superior	De plástico

Conexión eléctrica

Enchufe	(A) USA e Messico
Potencia instalada	1800 W
Corriente	13 A
Tensión	115 V
Frecuencia	60 Hz
Tipo de conexión	Monofásico
Largo del cable de alimentación	140 cm

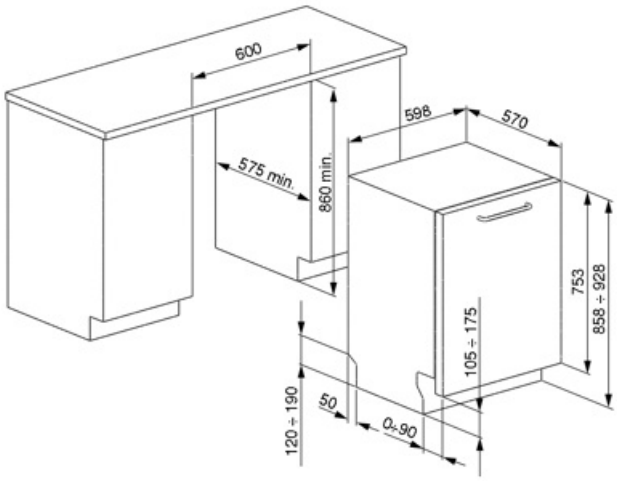
600
598
570
575 min.
860 min.
753
858 ÷ 928
105 ÷ 175
120 ÷ 190
50
0÷90

Compatible Accessories

KITPL60FABB

Kit Toekick en color Blanco con altura ajustable. Puede instalarse sobre todos los modelos totalmente integrados y bajo banco con fulcro fijo. Puede instalarse también en los modelos con fulcro variable o bisagras flexifit.

KITPL60FABX

Kit Toekick en acero inoxidable con altura ajustable. Puede instalarse sobre todos los modelos totalmente integrados y bajo banco con fulcro fijo. Puede instalarse también en los modelos con fulcro variable o bisagras flexifit.

KITPL60FABN

Kit Toekick en color Negro con altura ajustable. Puede instalarse sobre todos los modelos totalmente integrados y bajo banco con fulcro fijo. Puede instalarse también en los modelos con fulcro variable o bisagras flexifit.

KITPLV2

Kit de extensión para lavavajillas y lavadoras: longitud 2 m.

Symbols glossary

A +: los electrodomésticos Smeg permiten ahorros de energía considerables en Clase A, A +, A ++ y A +++, para reducir el consumo mientras se mantiene la máxima eficiencia y garantizar el respeto por el medio ambiente.

Simple Acquastop: Lavavajillas: El dispositivo Simple Acquastop puede detectar fugas accidentales de agua en el tanque gracias a un sensor colocado en la bandeja del lavabo. En este caso, el ciclo de lavado se detiene y el agua presente es expulsada a través de la tubería de drenaje. lavadora: El dispositivo Acquastop, con la ayuda de una doble funda impermeable, puede detectar una fuga de agua en la manguera de entrada. En este caso, la entrada de agua cerca de la conexión a la toma de corriente está bloqueada .

Insertos rompe-gotas: algunos modelos de lavavajillas están equipados con insertos de rotura para la cesta inferior, útiles para mejorar el secado de los platos sin dejar halos.

86 cm high

Delay Timer: con la opción Delay Timer, es posible posponer el inicio del programa deseado hasta 24 h para programar el funcionamiento del lavavajillas en el intervalo de tiempo deseado (por ejemplo, la noche). Cuando la puerta está cerrada, el lavavajillas realizará un prelavado, después de lo cual el conjunto de "programación realizada" comenzará a funcionar.

Antihuellas: el tratamiento especial al que se somete el acero inoxidable evita la formación de halos y huellas digitales en la superficie y ayuda a mejorar su brillo.

Flexi Tabs: ideal para detergentes multifunción, la opción Flexi Tabs le permite optimizar el lavado del lavavajillas aprovechando al máximo las propiedades de las tabletas combinadas.

FlexiZone ½: la opción FlexiZone ½ es adecuada para lavar incluso algunos platos, distribuidos en ambas cestas. Además, ahorra energía, agua y tiempo con total flexibilidad de carga.

El nivel de rumirosidad se obtiene gracias a un excelente aislamiento y dispositivos especiales, diseñados específicamente para amortiguar el sonido generado durante el funcionamiento del lavavajillas. En la gama hay modelos con varios niveles de rumorosidad.

Sistema de lavado Planetario: el nuevo sistema de lavado Planetario garantiza una cobertura completa del tanque, gracias a la doble rotación simultánea del pulverizador que distribuye el agua de forma capilar, para lavar los platos a la perfección.

Delicado-Rápido: el programa Delicado-Rápido reduce la duración del ciclo Delicado, adecuado para platos delicados normalmente o ligeramente sucios.

Eco: el programa Eco es adecuado para lavar platos normalmente sucios. El uso del programa Eco garantiza el mejor rendimiento en términos de eficiencia energética .

Eco-Veloz: el programa Eco-Veloz reduce la duración del ciclo Eco, adecuado para platos delicados normalmente sucios.

Normal-Rápido: el programa Normal es adecuado para vajillas y ollas mixtas de uso diario, sin incrustaciones particulares. El programa Normal-Rápido reduce la duración del lavado.

Remojo: El programa de remojo está diseñado para el prelavado en frío de ollas y sartenes, esperando un lavado adicional y más completo.

Fuerte y rápido: el programa Fuerte-Rápido es adecuado para sartenes y platos normalmente sucios sin residuos secos, que no requieren un lavado completo.

13 cubiertos: la gama Smeg incluye lavavajillas con 7, 10, 12, 13 y 14 cubiertos según el modelo.

EXTRA DRY Agrega un ciclo de aclarado caliente que asegura un secado mejorado. Adecuado para cargas que contienen platos que son difíciles de secar como ollas

Watersave: es un sistema de gestión del agua que, garantizando los mejores resultados de lavado y el menor consumo de energía, le permite lavar una carga completa con solo 12 litros de agua.

Benefit (TT)

Planetarium Wash System

Full and deep wash coverage thanks to the advanced movement of the spray arm, an innovation patented by Smeg

Smeg's patented Planetarium Wash System guarantees impeccable cleaning. With a simultaneous double movement of the sprayer and 65 rotations per minute, it reaches every nook and cranny for extraordinary results. Dishes, glasses and utensils will be perfectly clean in no time. An intelligent system where efficiency and style meet, delivering brilliant results effortlessly.