STP364T

Famiglia	Lavastoviglie
Larghezza commerciale	60 cm
Altezza commerciale	82 cm
Installazione	Incasso scomparsa totale
Pannello cucina	Non in dotazione
N° cesti	3, FlexiDuo
Motore	Inverter
Codice EAN	8017709182427

Programmi

Numero di programmi	5+4 programmi rapidi	**Ultra Rapido**	Sì
Temperature di lavaggio	45, 50, 55, 65, 70 °C	**Mix Express**	Sì
Ammollo	Sì	**Auto 60**	Sì
Cristalli	Sì	**Universale**	Sì
ECO	Sì	**Intensivo 70°**	Sì
Ultraclean	Sì		

Opzioni

Opzione Enersave	Sì	**Opzione pastiglie FlexiTabs**	Sì
Opzione di partenza ritardata	Fino a 24 ore	**Opzione Professional**	Sì
Opzione 1/2 carico FlexiZone	Sì		

Cestelli

Colore cestelli	Inox	**Dimensioni massime piatto caricabile su cestello superiore**	18,0 cm
Colore componentistica cestelli	Grigio	**Cestello inferiore**	Con inserti completamente abbattibili e glass holder

Maniglia	In plastica su cesto superiore e inferiore
Cestello superiore	Con inserti centrali abbattibili e glass holder
Regolazione in altezza del cestello superiore	Su tre livelli (5 cm)
Cestello superiore con sistema di scorrimento EasyGlide	Sì
Cestello inferiore con inserti rompi-goccia	Sì
Dimensioni massime piatto caricabile su cestello inferiore	30,0 cm
Colore Componenti Interni	Inserti rompigoccia Grigio, Maniglie Grigio, Placca regolazione su tre livelli secondo cesto Grigio, Flexiduo Grigio, Orbitale Verde
Cestello portaposate	13 coperti traslante

Caratteristiche Tecniche

Larghezza del prodotto (mm)	598 mm
Profondità del prodotto (mm)	545 mm
Tipo display	Display LED (3 digit)
Altezza del Prodotto (mm)	818 mm
Comandi	Elettronici
Display	Programmazione partenza differita, Indicazione durata programma, Indicazione tempo residuo
Grafica programmi	Simboli
Indicatore on/off	Sì
Indicatore esaurimento sale	Spia
Indicatore brillantante	Spia
Indicatore di fine ciclo	Segnale sonoro
Sistema di lavaggio	Orbitale
Terzo irroratore superiore	Singolo
Decalcificatore	A regolazione elettronica
Sensore di torbidità Aquatest	Sì
Sistema protezione antiallagamento	Acquastop totale
Alimentazione acqua	Singola; acqua fredda/calda fino a 60°C - risparmio energetico con acqua calda fino al 35%
Massima durezza dell'acqua	100°fH;58°dH
Sistema di asciugatura	A condensazione naturale, con sistema EnerSave di apertura automatica della porta a fine ciclo
Protezione vapore	In plastica
Materiale vasca	Acciaio inox
Filtro	Acciaio inox
Elemento riscaldante nascosto	Sì
Cerniere	Bilancianti a fulcro variabile
Peso minimo e massimo pannello frontale	2 - 9 kg
Altezza minima e massima zoccolo	100 - 228 mm
Piedini regolabili	7 cm, da 820 a 890 mm
Livello di insonorizzazione	Top
Copertura posteriore	Sì
Profondità lavastoviglie con anta aperta (mm)	1146
Piedino posteriore regolabile da davanti	Sì
Copertura superiore	In plastica

Prestazioni / Etichetta Energetica - Reg. 2019

Classe di Efficienza Energetica	E
Emissioni di rumore aereo	45 dB(A) re 1 pW

Consumo energetico [per 100 cicli, basati sul programma eco]	92 KWh
Capacità nominale (ps)	14
Consumo di acqua [per ciclo]	10.5 l
Classi di emissione di rumore aereo	C
Indice di Efficienza Energetica (IEE)	54.1

Collegamento Elettrico

Potenza installata	5450 W
Corrente	16 A
Tensione	400-415 V
Frequenza	50 Hz
Tipo di connessione	Trifase
Lunghezza cavo di alimentazione	200 cm

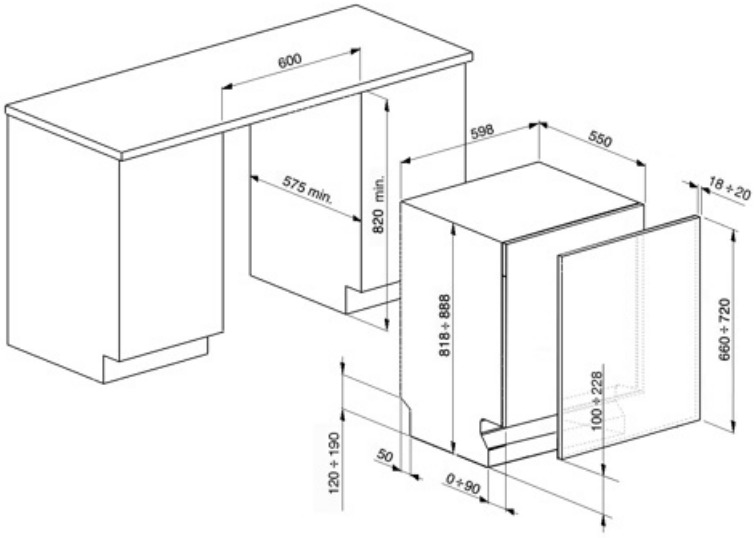

Accessori Compatibili

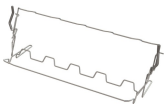

KITGH

Kit portacalici da vino. Si installa nel primo cesto se gli inserti sono abbattibili

KITPL60N

Kit zoccolo di colore Nero regolabile in altezza e profondità, da installare su tutti i modelli di lavastoviglie a scomparsa totale o sottotop con cerniere a fulcro variabile o Flexifit

KITPLV2

Kit di prolunga per lavastoviglie e lavabiancheria: lunghezza mt. 2

KITPL60B

Kit zoccolo di colore Bianco regolabile in altezza e profondità, da installare su tutti i modelli di lavastoviglie a scomparsa totale o sottotop con cerniere a fulcro variabile o Flexifit

KITPL60X

Kit zoccolo di colore Inox regolabile in altezza e profondità, da installare su tutti i modelli di lavastoviglie a scomparsa totale o sottotop con cerniere a fulcro variabile o Flexifit

Glossario simboli

Aquatest: Il sensore Aquatest è un sensore elettronico che misura il grado di trasparenza dell'acqua al termine della fase di ammollo iniziale. Sulla base dei valori rilevati, il sensore imposta il programma più adatto, ottenendo così i migliori risultati di lavaggio con l'utilizzo della minima quantità di acqua.

Delay timer: Opzione per posticipare la partenza del programma desiderato fino a 24h per programmare il funzionamento della lavastoviglie nella fascia oraria desiderata.

Antimpronta: Lo speciale trattamento a cui è sottoposto l'acciaio inox impedisce la formazione di aloni e ditate sulla superficie e contribuisce a esaltarne la lucentezza.

Ideale per i detergenti multifunzione, questa opzione permette di ottimizzare il lavaggio, con tutti i benefici delle pastiglie ad azione combinata. Quando questa opzione è attivata, il sale e il brillantante non vengono utilizzati.

L'evoluzione Smeg verso modelli più intelligenti ed ecosostenibili ha portato alla scelta della tecnologia Inverter che riduce significativamente i consumi.

Sistema Orbitale: Il Sistema Orbitale, è costituito da un doppio irroratore che, grazie a rotazioni sovrapposte e contemporanee, permette all'acqua di raggiungere uniformemente tutto lo spazio interno per risultati di lavaggio eccellenti.

Eco: Il programma Eco è adatto per lavare stoviglie normalmente sporche. Utilizzando il programma Eco sono garantite le migliori prestazioni in termini di efficienza energetica.

Ultra rapido: Il programma Ultra Rapido è specifico per lavare molto velocemente (16 min.) pentole e stoviglie molto sporche, anche con residui secchi.

UniversaleProf: Il programma Universale è adatto al lavaggio di stoviglie normalmente sporche.

Per migliorare l'asciugatura dei piatti senza lasciare aloni.

Alta 82 cm

EasyGlide: Il sistema EasyGlide, presente sul cestello superiore, ne migliora lo scorrimento, rendendo più semplici le operazioni di estrazione.

FlexiDuo: Il terzo cestello portaposate FlexiDuo è composto da due inserti distinti, removibili e diversamente posizionabili che garantiscono una maggiore flessibilità e comodità di carico.

FlexiZone ½: L'opzione FlexiZone ½ è adatta per lavare poche stoviglie, distribuite in entrambi i cestelli. Inoltre, consente un risparmio di energia, acqua e tempo con la totale flessibilità di carico.

Il livello di Silenziosità è ottenuto grazie ad un eccellente isolamento e speciali dispositivi, studiati appositamente per attutire il suono generato durante il funzionamento della lavastoviglie. In gamma sono presenti modelli con vari livelli di silenziosità.

Auto 60°: Il programma Auto 60° è adatto a un carico di stoviglie miste molto sporche.

Ammollo: Il programma Ammollo è pensato per prelavare a freddo le pentole e le stoviglie, in attesa di un ulteriore e più approfondito lavaggio.

Ultraclean: Il programma Ultraclean, terminando con un risciacquo antibatterico a 70°C, assicura un'azione battericida aggiuntiva e una profonda pulizia delle stoviglie.

Professional: L'opzione Professional permette di convertire la macchina da uso domestico a uso semi-professionale con programmi che riducono drasticamente i tempi di lavaggio.

14 coperti: Numero di coperti.

Acquastop Totale: Il dispositivo Acquastop Totale esclude la possibilità di allagamenti mediante un microinterruttore posto sotto la vasca che blocca istantaneamente l'ingresso dell'acqua nella macchina. Un'ulteriore sicurezza è garantita da una valvola posta sul tubo di carico che ne rileva eventuali perdite.

Watersave: E' un sistema di gestione dell'acqua che, garantendo i migliori risultati di lavaggio e i minori consumi di energia, consente di lavare un pieno carico con solo 10,5 litri di acqua.

Classe di efficienza energetica E

Benefit

Terzo cesto FlexiDuo

Il terzo cesto flessibile offre spazio aggiuntivo, adattandosi al carico per accogliere diversi tipi di stoviglie, garantendo un'organizzazione ottimale ed efficiente

Il terzo cesto FlexiDuo è composto da due sezioni separate che possono essere gestite in maniera indipendente l'una dall'altra, sovrapposte e/o rimosse offrendo flessibilità di carico per ogni esigenza. A seconda della disposizione, consente il posizionamento di tazze, bicchieri alti, utensili ingombranti e pentole nel cesto superiore.

Sistema di lavaggio Orbitale

Distribuzione uniforme dell'acqua, pulizia profonda e bassa rumorosità grazie ai doppi bracci irroratori rotanti

Sistema di lavaggio Orbitale che, grazie al suo doppio braccio, ai suoi 7 punti di uscita dell'acqua e grazie a rotazioni sovrapposte e contemporane e alle 40 rotazioni per minuto permette un'ampia copertura della zona vasca garantendo così risultati ottimali in qualsiasi configurazione di caricamento dei cesti.