STU2FABBL2



Famille	Lave-vaisselle
Hauteur commerciale	ADA Compliant
Type d'installation	Intégrable sous-plan
Nombre de paniers	3, FlexiDuo
Moteur	Mono-phasé
Code EAN	8017709303594

Programmes

Nombre de programmes	10	**Délicat**	Oui
Températures de lavage	38, 45, 50, 55, 65, 70, 75 °C	**Auto**	Oui
Trempage	Oui	**Vaisselle fragile**	Oui
Rapide 27 min	Oui	**Eco rapide**	Oui
Mixte	Oui	**Express 60 min**	Oui
Hygiène	Oui	**Casseroles & Poêles**	Oui

Options

Option Dry Assist	Oui	**Option Professionnel**	
Option départ différé	Jusqu'à 9 heures, avec trempage automatique	**Option lavage intensif**	
		Option programmes spéciaux	Oui
Option 1/2 charge distribuée FlexiZone	Oui		

Paniers

Couleur des supports des paniers	Gris	**Dimensions maximales des plats à charger sur le panier supérieur**	23,5 cm
Panier supérieur	Avec support abattable		
Support pour verres	Oui	**Panier inférieur**	Avec 2 supports pliables

Panier supérieur réglable en hauteur	Sur trois niveaux
Rails télescopiques en inox Extra Glide	Oui
Dimensions maximales des plats à charger sur le panier inférieur	30,0 cm
Panier à couverts	Oui

Tech



Largeur du produit (mm)	598 mm
Profondeur du produit (mm)	545 mm
Type d'afficheur	1 chiffre
Hauteur du produit (mm)	818 mm
Afficheur	Programmation départ différé
Indicateur Marche/Arrêt	Oui
Voyant de sel	Témoin
Voyant de liquide de rinçage	Témoin
Indicateur de fin de cycle	Signal sonore
Système de lavage	Planétaire
Douchette d'aspersion	Simple
Adoucisseur d'eau	Avec réglage électronique
Capteur optique Aquatest	Oui
Système de sécurité dégâts des eaux	Stop-Aqua total
Dureté maximale de l'eau	100°fH;58°dH
Système de séchage	Séchage naturel par condensation, avec système d'ouverture automatique de la porte Dry Assist en fin de cycle
Protection vapeur	En tôle métallique
Matériau de la cuve	Inox
Filtre	Inox
Elément chauffant hors cuve	Oui
Charnières	Charnières équilibrées à pivot fixe
Hauteur de la plinthe min. et max.	98 - 168 mm
Pieds réglables	7 cm, de 820 à 890 mm
Paniers supplémentaires	Oui
Panneau arrière	Oui
Energy Star	Oui

Raccordement électrique

Puissance nominale (W)	1800 W
Intensité (A)	13 A
Tension (V)	115 V
Fréquence (Hz)	60 Hz
Type de connexion	Monophasé
Longueur du câble d'alimentation électrique (cm)	140 cm
Type de prise	(A) USA et Mexique

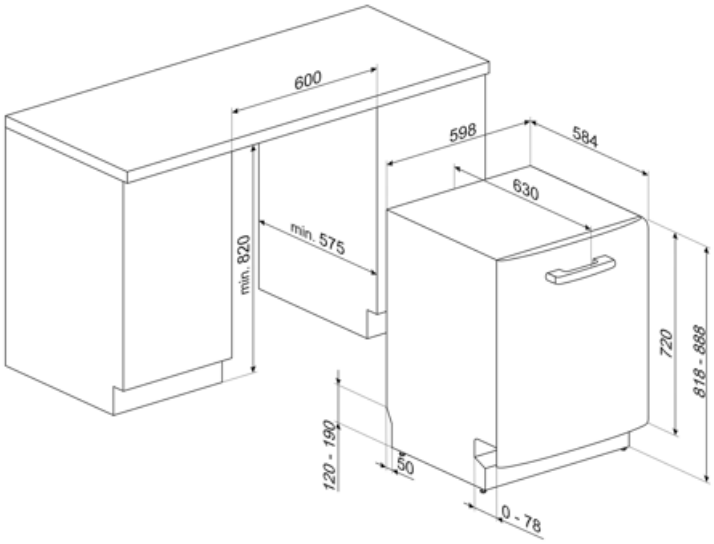
600
598
584
630
min. 575
min. 820
720
818 - 888
120 - 190
50
0 - 78

Compatible Accessories

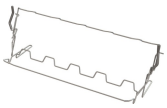

KITGH

Kit supports pour verres à pieds, à placer dans le panier inférieur. Compatible avec les modèles avec supports abattables dans le panier inférieur.



KITPL60FABN

Plinthe de couleur noire avec hauteur réglable. Peut être installée sur tous les modèles entièrement intégrables et les modèles encastrables avec charnières à pivot fixe. Peut aussi être installée sur les modèles avec charnières à pivot variable ou charnières Flexifit.



KITPLV2

kit d'extension pour lave-vaisselle et lave-linge : longueur 2 m.

KITPL60FABB

Plinthe de couleur blanche avec hauteur réglable. Peut être installée sur tous les modèles entièrement intégrables et les modèles encastrables avec charnières à pivot fixe. Peut aussi être installée sur les modèles avec charnières à pivot variable ou charnières Flexifit.



KITPL60FABX

Plinthe de couleur inox avec hauteur réglable. Peut être installée sur tous les modèles entièrement intégrables et les modèles encastrables avec charnières à pivot fixe. Peut aussi être installée sur les modèles avec charnières à pivot variable ou charnières Flexifit.

Alternative products



STU2FABCR2

Couleur: Crème



STU2FABRD2

Couleur: Rouge



STU2FABWH2

Couleur: Blanc

Symbols glossary



Aquatest : Le capteur Aquatest est un capteur optique qui mesure le degré de transparence de l'eau à la fin de la phase initiale de trempage. Sur la base des valeurs mesurées, le capteur règle le programme le plus approprié, pour utiliser uniquement la quantité d'eau nécessaire, tout en garantissant la meilleure efficacité de lavage.



Enersave : L'option Enersave, grâce à un dispositif spécial un dispositif fait ouvrir automatiquement la porte de quelques centimètres à la fin du cycle, permet un bon séchage avec des économies d'énergie significatives. L'option Enersave est automatiquement activée chaque fois qu'un cycle de lavage est sélectionné, sauf pour les programmes qui n'incluent pas la phase finale de séchage, et il est possible de la désactiver avant de démarrer le programme.



FlexiZone ½ : Pour des lavages à chargement réduit, la 1/2 charge FlexiZone permet d'entreposer la vaisselle comme d'habitude dans les deux paniers.



Le niveau sonore silencieux est atteint grâce à une excellente isolation et à des dispositifs spéciaux, conçus spécifiquement pour absorber le bruit généré pendant le fonctionnement du lave-vaisselle. Dans la gamme il y a des modèles avec différents niveaux sonores.



Délicat : Le programme Délicat convient aux plats délicats normalement sales.



Normal : Le programme Normal est adapté à vaisselle et aux casseroles d'usage quotidien, sans encrassement particulier.



Rapide 27 minutes : En sélectionnant l'option Rapide 27 minutes, vous pouvez laver rapidement la vaisselle légèrement sale immédiatement après utilisation.



Système Stop Aqua total : Le dispositif prévient les dégâts des eaux grâce à un micro-interrupteur placé sous la cuve, qui bloque instantanément l'entrée de l'eau dans la machine. Une sécurité supplémentaire est garantit par une électrovanne intégrée dans le tuyau d'alimentation coupant l'eau au robinet.



Cycle de lavage intensif idéal pour les assiettes, les casseroles, les poêles, les planches à découper, les biberons. Idéal pour la vaisselle de bébé ou en cas d'allergies dans la famille.



Départ différé : Avec l'option Départ différé il est possible de retarder jusqu'à 24 heures le démarrage du programme souhaité afin de programmer le fonctionnement du lave-vaisselle dans la période souhaitée (par ex. la nuit). Lorsque la porte est fermée, le lave-vaisselle effectue un trempage à l'issue duquel le "retard de programme" réglé est activé.



Panier Flexi Duo : Un troisième panier est composé de deux modules : le 1er peut coulisser sous le 2e pour libérer l'espace afin de charger des casseroles ou des verres à pied.



Extra Glide : Le système Extra Glide rend l'extraction et l'introduction du panier du haut, même à pleine charge, extrêmement fluide et lisse en améliorant la stabilité du panier.



Système Planétaire : Le nouveau système de lavage Planétaire, breveté Smeg, garantit une couverture complète de la cuve, grâce à la double rotation simultanée du bras qui distribue l'eau de manière capillaire, pour de la vaisselle lavée à la perfection.



Délicat : Le programme Délicat convient aux plats délicats normalement sales.



Trempage : Le programme de trempage est conçu pour prélaver les casseroles et les poêles à froid, en attendant un lavage plus poussé.



13 couverts : La gamme Smeg comprend des lave-vaisselle d'une capacité de 7, 10, 12, 13, 14 et 15 couverts selon le modèle.



Permet d'activer des programmes supplémentaires lorsqu'ils sont sélectionnés en même temps que n'importe quel cycle de lavage. Après avoir sélectionné le cycle de lavage souhaité, appuyez sur le bouton