STU8222



Famille	Lave-vaisselle
Largeur commerciale	60 cm
Hauteur commerciale	82 cm
Type d'installation	Tout intégrable
Nombre de paniers	2
Code EAN	8017709303686

Programmes

Nombre de programmes	10	**Quotidien 1/2 charge**	Oui
Températures de lavage	38, 45, 50, 55, 65, 70, 75 °C	**Délicat**	Oui
Trempage	Oui	**Auto**	Oui
Rapide 27 min	Oui	**Eco rapide**	Oui
Mixte	Oui	**Express 60 min**	Oui
Hygiène	Oui	**Casseroles & Poêles**	Oui

Options

Option départ différé	3-6-9 heures, avec trempage automatique	**Option programmes spéciaux**	Oui
Option lavage intensif			

Paniers

Couleur des paniers	Gris	**Panier inférieur**	Avec 2 supports pliables
Panier supérieur	Avec support abattable	**Dimensions maximales des plats à charger sur le panier inférieur**	35,0 cm
Panier supérieur réglable en hauteur	Sur trois niveaux		
Rails télescopiques en inox Extra Glide	Oui	**Couleur des supports internes**	Bleu
		Panier à couverts	13 couverts oscillant

Dimensions maximales des plats à charger sur le panier supérieur	25,0 cm

Tech



Largeur du produit (mm)	598 mm
Profondeur du produit (mm)	545 mm
Hauteur du produit (mm)	818 mm
Pictogrammes des programmes	Symboles
Voyant de liquide de rinçage	Témoin
Indicateur de fin de cycle	Signal sonore
Système de lavage	Orbital
Douchette d'aspersion	Simple
Capteur optique Aquatest	Oui
Système de sécurité dégâts des eaux	Stop-Aqua total
Dureté maximale de l'eau	100°fH;58°dH
Système de séchage	A condensation naturelle
Matériau de la cuve	Inox
Filtre	Inox
Elément chauffant hors cuve	Oui
Charnières	Charnières équilibrées à pivot fixe
Poids minimum et maximum du panneau frontal	2 - 9 kg
Hauteur de la plinthe min. et max.	100 - 228 mm
Pieds réglables	7 cm, de 820 à 890 mm
Paniers supplémentaires	Oui
Panneau arrière	Oui
Profondeur du lave-vaisselle porte ouverte (mm)	1186 mm
Top	En tôle métallique
Energy Star	Oui

Performance / Etiquette énergétique - Reg. 2019



Niveau sonore	49 dB(A) re 1 pW

Raccordement électrique

Puissance nominale (W)	1800 W
Intensité (A)	13 A
Tension (V)	115 V
Fréquence (Hz)	60 Hz
Type de connexion	Monophasé
Longueur du câble d'alimentation électrique (cm)	140 cm
Type de prise	(A) USA et Mexique

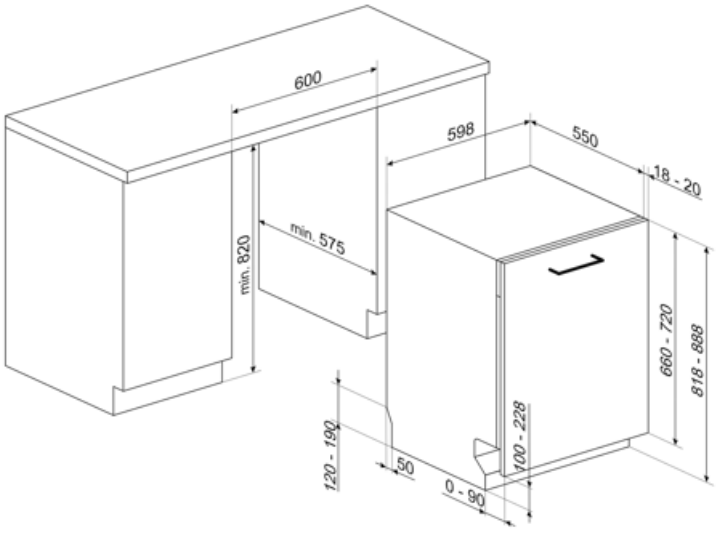
600
598
550
18 - 20
min. 820
min. 575
660 - 720
818 - 888
120 - 190
50
100 - 228
0 - 90

Compatible Accessories



KIT6CX

Panneau inox avec poignée "Classica" de 14 mm, pour lave-vaisselle tout intégrable 60 cm, hauteur 82 cm.



KIT82CX

KITPL60FABB

Plinthe de couleur blanche avec hauteur réglable. Peut être installée sur tous les modèles entièrement intégrables et les modèles encastrables avec charnières à pivot fixe. Peut aussi être installée sur les modèles avec charnières à pivot variable ou charnières Flexifit.



KITPL60FABX

Plinthe de couleur inox avec hauteur réglable. Peut être installée sur tous les modèles entièrement intégrables et les modèles encastrables avec charnières à pivot fixe. Peut aussi être installée sur les modèles avec charnières à pivot variable ou charnières Flexifit.



KIT82CAN

Panneau anthracite pour habillage porte lave-vaisselle tout intégrable hauteur 82 cm (avec poignée "Classica" de 14 mm).

KITGH

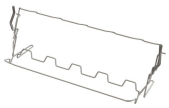

Kit supports pour verres à pieds, à placer dans le panier inférieur. Compatible avec les modèles avec supports abattables dans le panier inférieur.

KITPL60FABN



Plinthe de couleur noire avec hauteur réglable. Peut être installée sur tous les modèles entièrement intégrables et les modèles encastrables avec charnières à pivot fixe. Peut aussi être installée sur les modèles avec charnières à pivot variable ou charnières Flexifit.

KITPLV2



kit d'extension pour lave-vaisselle et lave-linge : longueur 2 m.

Symbols glossary



Aquatest : Le capteur Aquatest est un capteur optique qui mesure le degré de transparence de l'eau à la fin de la phase initiale de trempage. Sur la base des valeurs mesurées, le capteur règle le programme le plus approprié, pour utiliser uniquement la quantité d'eau nécessaire, tout en garantissant la meilleure efficacité de lavage.



Départ différé : Avec l'option Départ différé il est possible de retarder jusqu'à 24 heures le démarrage du programme souhaité afin de programmer le fonctionnement du lave-vaisselle dans la période souhaitée (par ex. la nuit). Lorsque la porte est fermée, le lave-vaisselle effectue un trempage à l'issue duquel le "retard de programme" réglé est activé.



Le niveau sonore silencieux est atteint grâce à une excellente isolation et à des dispositifs spéciaux, conçus spécifiquement pour absorber le bruit généré pendant le fonctionnement du lave-vaisselle. Dans la gamme il y a des modèles avec différents niveaux sonores.



Délicat : Le programme Délicat convient aux plats délicats normalement sales.



Délicat : Le programme Délicat convient aux plats délicats normalement sales.



Permet d'activer des programmes supplémentaires lorsqu'ils sont sélectionnés en même temps que n'importe quel cycle de lavage. Après avoir sélectionné le cycle de lavage souhaité, appuyez sur le bouton



Rapide 27 minutes : En sélectionnant l'option Rapide 27 minutes, vous pouvez laver rapidement la vaisselle légèrement sale immédiatement après utilisation.



13 couverts : La gamme Smeg comprend des lave-vaisselle d'une capacité de 7, 10, 12, 13, 14 et 15 couverts selon le modèle.



Watersave : C'est un système de gestion de l'eau qui, en garantissant les meilleurs résultats de lavage et la consommation d'énergie la plus faible, vous permet de laver une pleine charge avec seulement 12 litres d'eau.



82 cm high



Extra Glide : Le système Extra Glide rend l'extraction et l'introduction du panier du haut, même à pleine charge, extrêmement fluide et lisse en améliorant la stabilité du panier.



Système Orbital : Ce système est constitué d'un double bras qui, grâce aux rotations superposées et simultanées, permet d'atteindre tout l'espace interne de manière uniforme.



Demi-charge quotidien : Le programme demi-charge quotidien est conçu pour laver quelques plats normalement sales.



Normal : Le programme Normal est adapté à vaisselle et aux casseroles d'usage quotidien, sans encrassement particulier.



Trempage : Le programme de trempage est conçu pour prélaver les casseroles et les poêles à froid, en attendant un lavage plus poussé.



Cycle de lavage intensif idéal pour les assiettes, les casseroles, les poêles, les planches à découper, les biberons. Idéal pour la vaisselle de bébé ou en cas d'allergies dans la famille.



Système Stop Aqua total : Le dispositif prévient les dégâts des eaux grâce à un micro-interrupteur placé sous la cuve, qui bloque instantanément l'entrée de l'eau dans la machine. Une sécurité supplémentaire est garantit par une électrovanne intégrée dans le tuyau d'alimentation coupant l'eau au robinet.