STU8633



Famille	Lave-vaisselle
Largeur commerciale	60 cm
Hauteur commerciale	86 cm
Type d'installation	Tout intégrable
Nombre de paniers	3, FlexiDuo
Code EAN	8017709303655

Programmes

Nombre de programmes	10+1
Températures de lavage	38, 45, 50, 55, 65, 70, 75 °C
Trempage	Oui
Rapide 27 min	Oui
Mixte	Oui
Autonettoyant	Oui
Hygiène	Oui
Quotidien 1/2 charge	Oui
Délicat	Oui
Auto	Oui
Vaisselle fragile	Oui
Eco rapide	Oui
Casseroles & Poêles	Oui

Options

Option Dry Assist	Oui
Option départ différé	Jusqu'à 24 heures, avec trempage automatique
Option lavage intensif	
Option programmes spéciaux	Oui

Paniers

Couleur des paniers	Gris
Panier supérieur	Avec 3 inserts abattables
Panier supérieur réglable en hauteur	Sur trois niveaux
Rails télescopiques en inox Extra Glide	Oui
Panier inférieur	Avec 4 picots rabattables
Dimensions maximales des plats à charger sur le panier inférieur	35,0 cm
Couleur des supports internes	Bleu
Panier à couverts	Oui

Dimensions maximales des plats à charger sur le panier supérieur	18,0 cm

Tech



Largeur du produit (mm)	598 mm
Profondeur du produit (mm)	550 mm
Type d'afficheur	3 chiffres
Hauteur du produit (mm)	858 mm
Afficheur	Programmation départ différé, Indication durée du programme, Indication temps résiduel
Pictogrammes des programmes	Symboles
Voyant de sel	Témoin
Voyant de liquide de rinçage	Témoin
Indicateur de fin de cycle	Lumière au sol, Active Light
Système de lavage	Planétaire
Douchette d'aspersion	Simple
Adoucisseur d'eau	Avec réglage électronique
Capteur optique Aquatest	Oui
Système de sécurité dégâts des eaux	Stop-Aqua total
Dureté maximale de l'eau	100°fH;58°dH

Système de séchage	Séchage naturel par condensation, avec système d'ouverture automatique de la porte Dry Assist en fin de cycle
Eclairage interne	Avec lumière blanche
Matériau de la cuve	Inox
Filtre	Inox
Elément chauffant hors cuve	Oui
Charnières	Equilibrées, adaptées à toute hauteur de plinthe, FLEXIFIT
Poids minimum et maximum du panneau frontal	2 - 10 kg
Hauteur de la plinthe min. et max.	50 - 215 mm
Pieds réglables	7 cm, de 860 à 930 mm
Paniers supplémentaires	Oui
Panneau arrière	Oui
Profondeur du lave-vaisselle porte ouverte (mm)	1186 mm
Top	En tôle métallique
Energy Star	Oui

Raccordement électrique

Puissance nominale (W)	1800 W
Intensité (A)	13 A
Tension (V)	115 V
Fréquence (Hz)	60 Hz

Type de connexion	Monophasé
Longueur du câble d'alimentation électrique (cm)	140 cm
Type de prise	(A) USA et Mexique

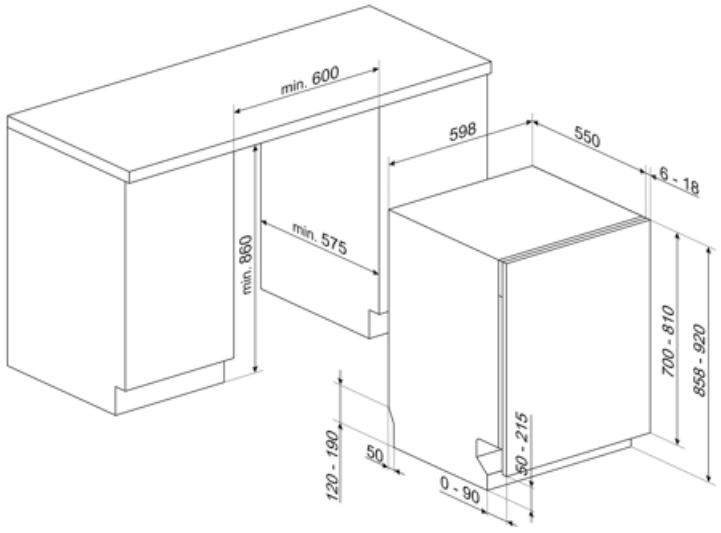
min. 600
598
550
6 - 18
min. 575
min. 860
700 - 810
858 - 920
120 - 190
50
50 - 215
0 - 90

Compatible Accessories



KIT86CX-1

Door kit, stainless steel, Canali handle, fully integrated dishwasher h.86 cm Compatible with models with Flexifit and fixed fulcrum hinges.

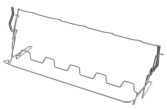

KITGH

Kit supports pour verres à pieds, à placer dans le panier inférieur. Compatible avec les modèles avec supports abattables dans le panier inférieur.



KITPL60N

Plinthe de couleur noire avec hauteur et profondeur réglables. Peut être installée sur tous les modèles entièrement intégrables et les modèles encastrables avec charnières à pivot variable ou charnières Flexifit.



KITPLV2

kit d'extension pour lave-vaisselle et lave-linge : longueur 2 m.



KITFLEXI



KITPL60B

Plinthe de couleur blanche avec hauteur et profondeur réglables. Peut être installée sur tous les modèles entièrement intégrables et les modèles encastrables avec charnières à pivot variable ou charnières Flexifit.



KITPL60X

Plinthe de couleur inox avec hauteur et profondeur réglables. Peut être installée sur tous les modèles entièrement intégrables et les modèles encastrables avec charnières à pivot variable ou charnières Flexifit.

Symbols glossary



Active Light: Active Light est un dispositif qui, pendant le cycle de lavage, projette un rayon de lumière rouge vers le sol pour indiquer que le lave-vaisselle est en fonctionnement, sans devoir ouvrir la porte. A la fin du cycle de lavage, la lumière s'éteint automatiquement.



Aquatest : Le capteur Aquatest est un capteur optique qui mesure le degré de transparence de l'eau à la fin de la phase initiale de trempage. Sur la base des valeurs mesurées, le capteur règle le programme le plus approprié, pour utiliser uniquement la quantité d'eau nécessaire, tout en garantissant la meilleure efficacité de lavage.



86 cm high



Départ différé : Avec l'option Départ différé il est possible de retarder jusqu'à 24 heures le démarrage du programme souhaité afin de programmer le fonctionnement du lave-vaisselle dans la période souhaitée (par ex. la nuit). Lorsque la porte est fermée, le lave-vaisselle effectue un trempage à l'issue duquel le "retard de programme" réglé est activé.



Enersave : L'option Enersave, grâce à un dispositif spécial un dispositif fait ouvrir automatiquement la porte de quelques centimètres à la fin du cycle, permet un bon séchage avec des économies d'énergie significatives. L'option Enersave est automatiquement activée chaque fois qu'un cycle de lavage est sélectionné, sauf pour les programmes qui n'incluent pas la phase finale de séchage, et il est possible de la désactiver avant de démarrer le programme.



Panier Flexi Duo : Un troisième panier est composé de deux modules : le 1er peut coulisser sous le 2e pour libérer l'espace afin de charger des casseroles ou des verres à pied.



FlexiFit : Le système FlexiFit des charnières à pivot variable permet le coulissement du panneau de la porte à l'ouverture, garantissant une plus grande flexibilité dans le choix du type de cuisine, en particulier de la hauteur de la plinthe qui peut être abaissée jusqu'à 5 cm.



Extra Glide : Le système Extra Glide rend l'extraction et l'introduction du panier du haut, même à pleine charge, extrêmement fluide et lisse en améliorant la stabilité du panier.



Le niveau sonore silencieux est atteint grâce à une excellente isolation et à des dispositifs spéciaux, conçus spécifiquement pour absorber le bruit généré pendant le fonctionnement du lave-vaisselle. Dans la gamme il y a des modèles avec différents niveaux sonores.



Système Planétaire : Le nouveau système de lavage Planétaire, breveté Smeg, garantit une couverture complète de la cuve, grâce à la double rotation simultanée du bras qui distribue l'eau de manière capillaire, pour de la vaisselle lavée à la perfection.



Délicat : Le programme Délicat convient aux plats délicats normalement sales.



Demi-charge quotidien : Le programme demi-charge quotidien est conçu pour laver quelques plats normalement sales.



Délicat : Le programme Délicat convient aux plats délicats normalement sales.



Normal : Le programme Normal est adapté à vaisselle et aux casseroles d'usage quotidien, sans encrassement particulier.



Cycle de nettoyage du lave-vaisselle. Le cycle doit être lancé lorsque la machine est vide, sans vaisselle. Il est recommandé de lancer le programme tous les 2 ou 3 mois, en utilisant des détergents spéciaux pour lave-vaisselle.



Permet d'activer des programmes supplémentaires lorsqu'ils sont sélectionnés en même temps que n'importe quel cycle de lavage. Après avoir sélectionné le cycle de lavage souhaité, appuyez sur le bouton

Trempage : Le programme de trempage est conçu pour prélaver les casseroles et les poêles à froid, en attendant un lavage plus poussé.

Cycle de lavage intensif idéal pour les assiettes, les casseroles, les poêles, les planches à découper, les biberons. Idéal pour la vaisselle de bébé ou en cas d'allergies dans la famille.

Système Stop Aqua total : Le dispositif prévient les dégâts des eaux grâce à un micro-interrupteur placé sous la cuve, qui bloque instantanément l'entrée de l'eau dans la machine. Une sécurité supplémentaire est garantit par une électrovanne intégrée dans le tuyau d'alimentation coupant l'eau au robinet.

Rapide 27 minutes : En sélectionnant l'option Rapide 27 minutes, vous pouvez laver rapidement la vaisselle légèrement sale immédiatement après utilisation.

13 couverts : La gamme Smeg comprend des lave-vaisselle d'une capacité de 7, 10, 12, 13, 14 et 15 couverts selon le modèle.

Watersave : C'est un système de gestion de l'eau qui, en garantissant les meilleurs résultats de lavage et la consommation d'énergie la plus faible, vous permet de laver une pleine charge avec seulement 9 litres d'eau.