SWT260D-1

Тип	Мойка-дезинфектор
Посуда	Посуда; Стаканы; Столовые приборы
Размеры корзин	500x500 мм
Панель управления	Электронный
Система нагрева	Бойлер высокого давления
Помпа мойки	Standard
Электрическое подключение	400 V 3N~ / 12 A / 7 kW / 50 Hz
Размеры (ШхГхВ)	600x600x850 мм



Дистрибуция

Отрасли промышленности	Бары / Кафетерии / Бистро / Винные бары / Пабы, Учреждения по уходу, Кейтеринг, Мясные лавки, Офисы

Эстетика

Цвет светодиодной подсветки	Оранжевый

Технические характеристики

Температура воды на входе с электрическим подключением по умолчанию	8°C
Минимальный расход воды за цикл	1,8 l
Макс.	60°C
Максимальная жесткость воды	40°f - 22°dH
Загрузка моющего средства	1,5 л/ч
Загрузка ополаскивающего средства	0,4 л/ч
Высота рабочего проема	540 мм
Максимальная глубина с открытой дверцей	1200 мм
Максимальный диаметр тарелки в верхней корзине	290 мм
Максимальный диаметр тарелки в нижней корзине	240 мм

Программы

Максимальное количество тарелок в час	1296

Электрическое подключение

Мощность ТЭНа моечного бака	6400 Вт	**Вариант электрического соединения**	230 V 3~ / 19 A / 7 kW / 50 Hz; 230 V~ / 16 A / 3,5 kW / 50 Hz
Мощность моечной помпы	400 Вт	Potential equalisation	Yes
Заводская установка	6700 Вт	**Тип электрической вилки**	Нет

Интерфейс

Дисплей	4 знака	**Индикатор отсутствия моющего средства**	Да
Кнопка Вкл/Выкл	Да	**Индикация выполнения программы**	Да
Индикатор отсутствия соли	Да	**Индикация окончания цикла**	Да
Индикатор отсутствия ополаскивателя	Да	**Ручная диагностика**	Да

Конструкция

Бак	Цельнотянутый	**Система подъема купола**	Ручная
Материал моечного бака	Нержавеющая сталь AISI304	**Фильтр**	3-ступенчатая система фильтрации
Задняя панель	Гальванизированный	**Уровень шума**	51,7 dBA
Верхняя система мойки	One washing and one single rinse spray arms, stainless steel	**Автоматическое открывание двери**	Да
Нижняя система мойки	One washing and one single rinse spray arms, stainless steel	**Класс защиты**	IPX1
		Регулируемые по высоте ножки	Да
Фильтр моечного бака	Нержавеющая сталь	**Максимальная высота точки слива**	1000 мм
Уплотнитель дверцы	С трех сторон		
Направляющие для кассет	Цельнотянутые	**Длина электрического кабеля**	150 cm

Аксессуары в комплекте

Заливной шланг	Да - 3,0 м	**Сливной шланг**	Да - 2,0 м

Оборудование

Перистальтический дозатор моющего средства	Электронное управление	**Счетчик циклов**	Да
		Система "Break tank"	Да
Перистальтический дозатор ополаскивателя	Электронное управление	**Длина шланга моющего средства (красный)**	2,2 м
Встроенный водоумягчитель	Да	**Длина шланга ополаскивающего средства (синий)**	2,2 м

Система плавного пуска моечной помпы	Да

Логистическая информация

Международный артикул (EAN-код)	8017709276201	**Вес нетто**	74,000 кг
Размеры упаковки (ШxГxВ)	660x790x1050 mm	**Вес брутто (кг)**	86,000 kg

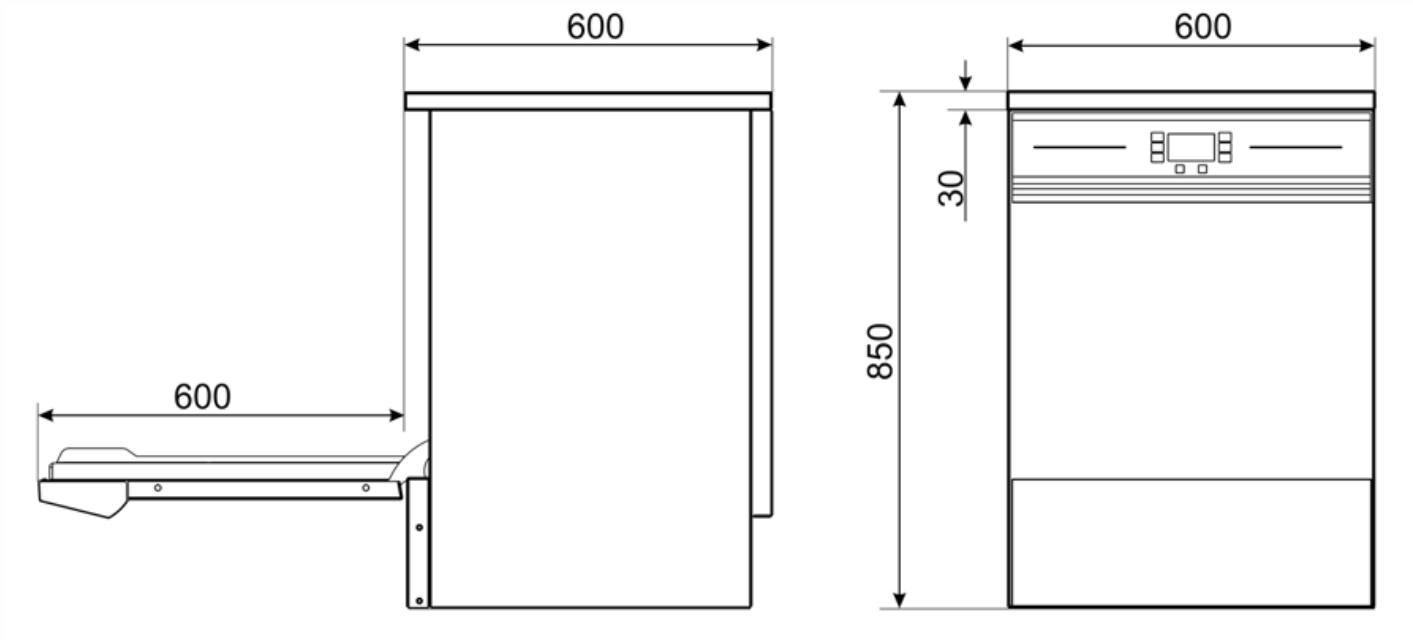

Совместимые Аксессуары

AS4060

Защита от протечек

B6040L



KSL260

Комплект датчиков уровня для моющих средств



KSLR260



KSP

Комплект защиты от пара для SWT



PB50D01

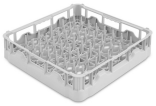

PHOOS02



STNBIN

Цоколь для моделей SWT



T6040



TOP60I

Верхняя крышка для моделей SWT (при снятии верхней панели)



Benefit (TT)

Интерфейс

Панель управления с электронными кнопками

Электронная панель управления имеет интуитивно понятный интерфейс с сенсорными кнопками, что позволяет легко выбрать одну из трех программ стирки: короткую, среднюю или интенсивную. Также имеются кнопки для включения, выбора и запуска цикла. Дисплей обеспечивает мониторинг в режиме реального времени температуры бака и бойлера, а также диагностику, что обеспечивает легкое и немедленное управление основными функциями.

Литой бак

Превосходная производительность мойки и повышенное удобство очистки благодаря цельнотянутому моечному баку и направляющим корзины.

Посудомоечные машины Smeg оснащены цельнотянутым моечным баком и направляющими. Отсутствие острых краев обеспечивает оптимальный поток мытья, гарантируя гигиену и безупречную эффективность очистки. Кроме того, эта инновационная конструкция упрощает очистку машины, снижая необходимость в техническом обслуживании.

Интегрированный смягчитель

Эффективная очистка воды для сохранения блеска бокалов

Интегрированный непрерывно регенерирующий смягчитель обеспечивает эффективную очистку воды, повышая производительность мойки и сохраняя срок службы машины. Процесс регенерации смолы происходит во время цикла мойки без перерывов, обеспечивая постоянный контроль жесткости воды. Эта система предотвращает образование накипи, максимизирует эффективность моющего средства и гарантирует безупречный результат на стеклянной посуде и тарелках.

Система плавного старта

Эффективное управление моечным насосом для защиты стеклянной посуды

Функция Плавный старт запускает цикл мойки плавно и постепенно увеличивая давление воды. Эта система была разработана для обеспечения оптимальной защиты самых хрупких предметов, таких как хрустальные бокалы, значительно снижая риск сколов или повреждений. В то же время она обеспечивает превосходную эффективность очистки, сочетая эффективность и безопасность в каждом цикле мойки.

Подъемник корпуса

Непревзойденный комфорт благодаря запатентованной подъемной системе

Новая эргономичная ручка в сочетании с запатентованной подъемной системой минимизирует усилие, необходимое для открытия и закрытия корпуса, ограничивая его всего 2,5 кг. Эта система обеспечивает исключительно плавную и легкую работу, помогая защитить здоровье и благополучие оператора даже при длительном использовании.

SWT

Разработано для обеспечения высочайших стандартов гигиены и чистоты.

Эти приборы разработаны для обеспечения высоких стандартов гигиены и чистоты. Программы термодезинфекции с ополаскиванием при температуре 93°C достигают уровня A0 до 12000, чего не могут достичь традиционные профессиональные посудомоечные машины. Конструкция поверхностей с закругленными углами в баке и формованными направляющими для корзин предотвращает накопление грязи и облегчает очистку машины. Кроме того, формованное основание направляет любые остатки к фильтру.