SWT264D

Tipología	Lavavajillas con sistema de agua dulce
Vajilla	Vajilla; Vasos; Cubiertos
Wash pump	Standard
Conexión eléctrica	400 V 3N~ / 12 A / 7 kW / 50 Hz
Product dimensions (WxDxH)	600x600x850 mm



Distribución

Industrias	Centros asistenciales

Estética

Color Led	Estética

Características técnicas

Wash pump flow	400 L / min
Temperatura mínima de conexión del agua	5°C
Temperatura máxima del agua de entrada	60°C
Dureza máxima del agua	40°f - 22°dH
Detergent load	1,5 l/h
Rinse load	0,4 l/h
Profundidad puerta abierta	1200 mm
Altura máxima de los platos cesta inferior	290 mm
Diámetro máximo de los platos en cesta superior	240 mm

Programas

Programs	7 programas automáticos
Program table	Lavavajillas de termodesinfección
Preferred program setting	Sí
Función repetida	Sí
Ciclo de regeneración y vaciado completo	Sí

Maximum load of dishes per cycle	70
Rinse temperature (max)	93 °C
Maximum wash cycle duration with thermal disinfection	34 min
Grade of lethality of thermal disinfection (A0)	A0 = 6.000 (93° C / 5') - A0 = 12.000 (93° C / 10')
Maximum wash cycle duration	8 min
Maximum place settings capacity	12
Maximum place settings capacity/hour	90

Conexión eléctrica

Potencia de la resistencia del depósito	6400 W
Potencia de la bomba de lavado	400 W
Conexión por defecto	6800 W
Opción de conexión eléctrica	230 V 3~ / 19 A / 7 kW / 50 Hz; 220 V~ / 12 A / 2,8 kW / 50 Hz; 230 V~ / 16 A / 3,5 kW / 50 Hz
Potential equalisation	Yes
Enchufe	No

Interface

Display	4 dígitos
Botón ON/OFF	Sí
Alerta de sal	Sí
Alerta de falta de abrillantador	Sí
Alerta falta de detergente	Sí
Alerta de progreso del ciclo	Sí
Alerta de fin de ciclo	Sí
Diagnostico manual	Sí

Construcción

Tank	Produndidad del dibujo
Material de la cuba	Acero inoxidable AISI 304
Panel trasero	Galvanizado
Upper wash system	Un brazo rociador para lavado y un brazo rociador para aclarado, de acero inoxidable.
Lower wash system	Un brazo rociador para lavado y un brazo rociador simple para aclarado, de acero inoxidable.
Balanced door	Sí
Filtro de la cuba	Acero inoxidable
Junta de la puerta	En 3 lados
Guías de estante	En relieve
Bomba de desagüe	Sistema de filtro de 3 etapas
Condensatore	Sí
Ruido	Lpa 51,7 dBA
Apertura automática de puerta / campana	Sí
Adjustable feet	Sí
Profundidad de carga	1000 mm
Power cable length	150 cm

Equipo accesorios incluidos

Tubería de suministro de agua	Si - 2m
Tubo de desagüe	Sí - 2m

Equipamiento

Drain pump	Sí	**Contador de ciclos**	Sí
Dosificador peristáltico de detergente	Si, control electrónico	**Tanque de rotura**	Sí
Dosificador peristáltico de abrillantador	Si, control electrónico	**Puerta bloqueada**	Sí
Nivel de productos quimicos	Sí, con el kit opcional KSL260	**Detergent (red) hose length**	2,2 m
Descalcificador incorporado	Sí	**Rinse aid (blue) hose length**	2,2 m
Sistema de arranque suave de la bomba de lavado	Sí		

Datos logísticos

Código EAN	8017709281335	**Peso neto**	76,000 kg
Dimensiones del producto embalado (An. × Pr. × Al.)	660x790x1050 mm	**Peso bruto**	84,000 kg

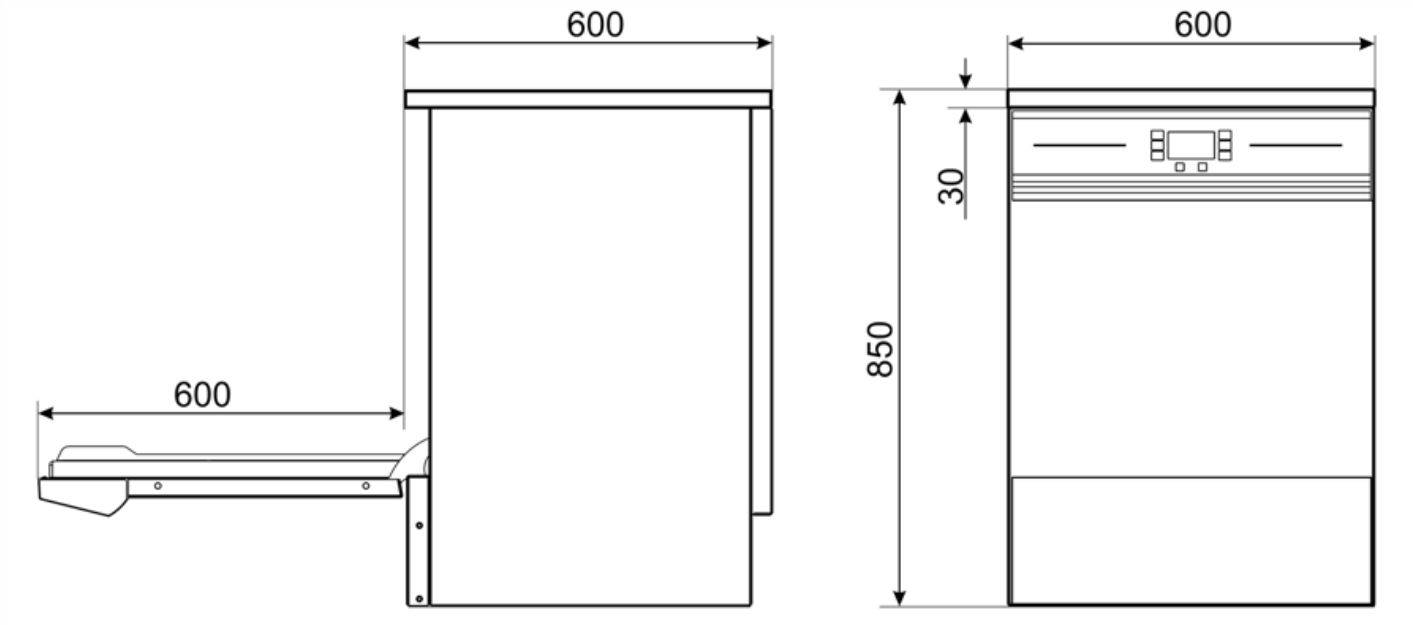

Accesorios Compatible

AS4060

Kit Aquastop



B6040L

Stainless steel closed underframe with push opening, dim. (WxDxH) 600x530x430 mm

KSL260

Probe level kit for detergent and rinse aid H320mm



KSLR260

Adaptador para cesta profesional PB50D01





KSP

Stainless steel kit steam protector

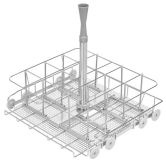

LB16SWT

Stainless steel basket for 16 bottles

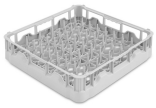

PB50D01

Cesta de polipropileno para 18 platos, 500x500x105 mm



PHOOS02



STNBIN

Stainless steel front closing plinth



T6040

Stainless steel frame stand, dim. 600x530x400 mm



TOP60I

Copper cover kit when removing buiilt-in panel

Symbols glossary



Bloqueo de control: la opción de bloqueo de mandos, presente en diferentes tipos de productos, le permite bloquear todas las funciones y programas establecidos, así como los controles, para una seguridad total, especialmente en presencia de niños.

Benefit (TT)

Bloqueo de puerta

Máxima seguridad durante el ciclo de termodesinfección

El sistema de bloqueo de la puerta impide la apertura durante el ciclo de termodesinfección, garantizando que el proceso se realice de manera segura y sin interrupciones accidentales que puedan comprometer la eficacia del tratamiento y evitando el riesgo de contaminación.

Ciclo Repeat

La función Repeat reduce el consumo al reutilizar el agua del aclarado final

La función Repeat permite que el agua limpia del aclarado final se reutilice en el siguiente ciclo de lavado. Esta característica no solo reduce el consumo de agua, sino que también mejora la eficiencia del proceso, acortando los tiempos de lavado sin comprometer la higiene ni la calidad de la limpieza.

Ablandador integrado

Tratamiento eficaz del agua para copas siempre brillantes

El ablandador de agua integrado con regeneración continua garantiza un tratamiento eficaz del agua, mejorando el rendimiento del lavado y preservando la vida útil del equipo. El proceso de regeneración de la resina se realiza durante el ciclo de lavado sin interrupciones, ofreciendo un control constante sobre la dureza del agua. Este sistema previene la formación de cal, maximiza la eficiencia del detergente y asegura resultados impecables en cristalería y vajilla.

Sistema Soft-Start

Gestión eficaz de la bomba de lavado para proteger la cristalería

La función Soft-Start inicia el ciclo de lavado de forma suave y progresiva, aumentando gradualmente la presión del agua. Este sistema ha sido diseñado para ofrecer una protección óptima a los elementos más frágiles, como las copas de cristal, reduciendo significativamente el riesgo de astillado o daños. Al mismo tiempo, garantiza excelentes resultados de limpieza, combinando eficiencia y seguridad en cada ciclo de lavado.

SWT

Diseñado para garantizar los más altos estándares de higiene y limpieza

Estos equipos están diseñados para asegurar altos estándares de higiene y limpieza. Los programas de termodesinfección con aclarado a 93 °C alcanzan niveles A0 de hasta 12 000, lo que no puede lograrse con lavavajillas profesionales tradicionales.

Tanque moldeado

Rendimiento de lavado superior y mayor comodidad de limpieza gracias a la base del tanque moldeada y a las guías para cestas

El tanque, con esquinas redondeadas y guías para cestas integradas, está diseñado para evitar la acumulación de suciedad y facilitar una limpieza rápida y sencilla de la máquina. La base moldeada también ayuda a dirigir los residuos hacia el filtro, garantizando altos niveles de higiene y una limpieza completa y constante.