TPK

Type	Plaque teppan yaki
TXT	Plaque teppan yaki en inox, 32,5 cm

Plaque teppan yaki en aluminium entourée en haut et en bas par une couche d'inox, à poser directement sur tables induction ou plan de cuisson des centres de cuisson induction.
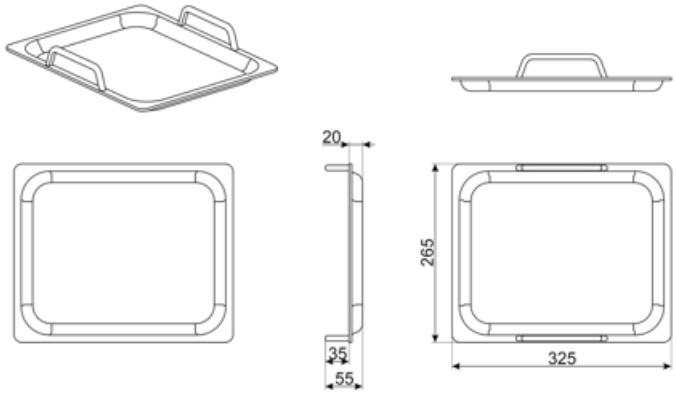
Dimensions :
325 x 265 x 20 mm (L x H x P sans poignées)
325 x 265 x 55 mm (L x H x P avec poignées)