TPKCPF9

Type	Plaque teppan yaki
TXT	Plaque teppan yaki pour centres de cuisson gaz Portofino
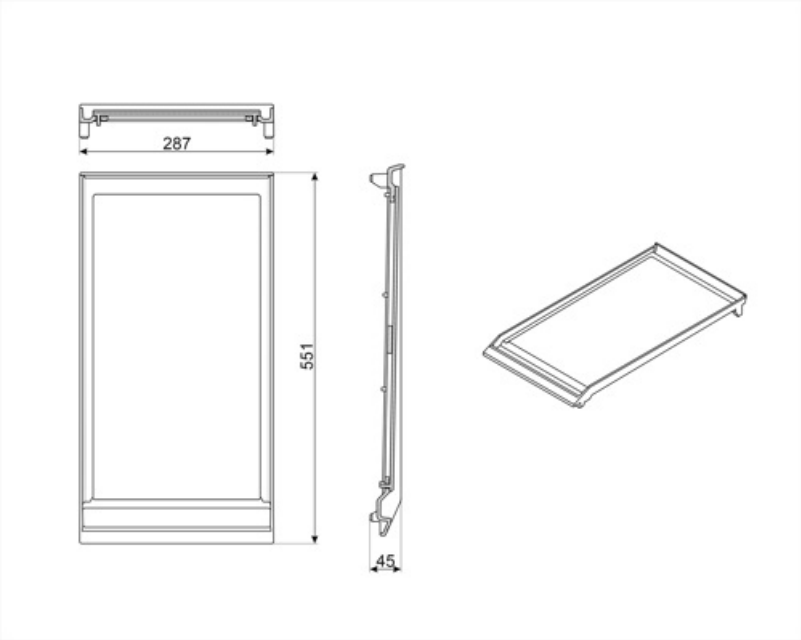
Plaque teppan yaki en inox, pour centres de cuisson gaz Portofino CPF9G