TPKCPF9

Тип продукту Гриль Teppanyaki
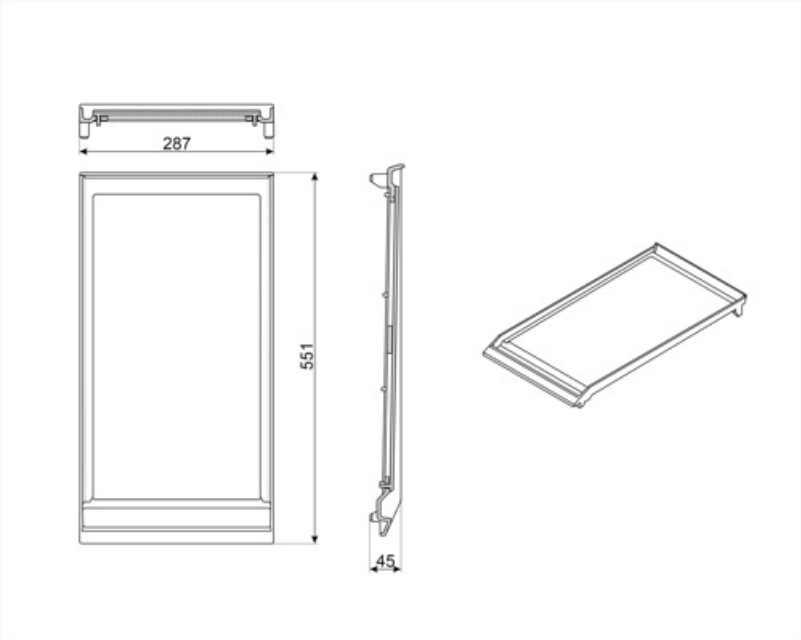
Гриль для Teppanyaki, подходит для варочных центров Portofino