TR103IBL2

מידה	100x60 cm
מס' חללים עם תווית אנרגיה	2
מקור חום של תא התנור	חשמל
סוג הכיריים	השראה
סוג תנור עיקרי	אוורור חום
סוג תנור שני	אוורור חום
מערכת ניקוי תנור ראשי	ניקוי באדים
קוד EAN	8017709312404
דרגת יעילות אנרגטית	A
קטגוריית יעילות אנרגטית, תא התנור השני	B

אסתטיקה

עיצוב	Victoria	**כפתורי בקרה**	Smeg Victoria
גימור לוח בקרה	מתכת בציפוי אמייל	**צבע בקרות**	נירוסטה
סדרה עיצובית	Victoria	**מס' בקרות**	9
לוגו	assembled 50's	**Serigraphy colour**	Silver
צבע	שחור	**צג**	אלקטרוני 5 לחצנים
Logo position	Upstand+ Command panel	**דלת**	עם מסגרת
גימור	מבריק	**סוג זכוכית**	שחור
מגן אחורי	כן	**ידית**	Smeg Victoria
צבע כיריים	אמייל שחור	**צבע ידית**	נירוסטה מוברשת
סוג הגדרת בקרות	כפתורי בקרה	**בסיס**	פחם אבן

תוכניות / פונקציות

מס' פונקציות בישול 6

פונקציות בישול רגילות

- בסיוע מאוורר
- תחתית בסיוע מאוורר + ניקוי באדים
- סטטי
- חסכוני
- מעגלי

פונקציות אחרות

- הפשרה לפי זמן

פונקציות ניקוי

ניקוי באדים

תוכניות ופונקציות לתנורים עם תנור משני

פונקציות בישול, תא תנור שני	1
Bottom element + fan	No
Bottom element + Upper element	No

פונקציות בישול רגילות, תא התנור השני

מעגלי

תוכניות ופונקציות לתנורים עם תנור שלישי

מס' פונקציות תנור שלישי	1
תאורת תנור	
גריל מלא	

מאפיינים טכניים של כיריים, תנור

מספר אזורי בישול 5

1.30 - אינדוקציה – יחידה - אינדוקציה קדמי שמאלי - kW - Booster 1.40 kW - - Ø 21.0 cm

2.30 - אינדוקציה – יחידה - אינדוקציה אחורי שמאלי - kW - Booster 3.00 kW - - Ø 18.0 cm

2.30 - אינדוקציה – יחידה - אינדוקציה אמצעי - kW - Booster 3.00 kW - - Ø 27.0 cm

1.30 - אינדוקציה – יחידה - אינדוקציה אחורי ימני - kW - Booster 1.40 kW - - Ø 18.0 cm

2.30 - אינדוקציה – יחידה - אינדוקציה קדמי ימני - kW - Booster 3.00 kW - - Ø 21.0 cm

כיבוי אוטומטי בעת התחממות-יתר	כן	**מחוון אזור שנבחר**	כן
זיהוי מחבת אוטומטי	כן		

מאפיינים טכניים של התנור העיקרי, תנור

מס' נורות	1	**דלת נתיקה**	כן
מספר מאוורר	1	**דלת פנימית מזכוכית לחלוטין**	כן
הנפח הנקי של תא התנור	61 l	**מס' כולל של דלתות זכוכית**	3
הנפח ברוטו של תא התנור הראשון	70 l	**מס' דלתות זכוכית מחזירות חום**	1
חומר תא התנור	אמייל נקי תמיד		
מספר המדפים	4		
סוגי מדפים	רשתות מתכת	**תרמוסטט בטיחות**	כן
סוג נורה	הלוגן	**מערכת קירור**	משיק
הספק נורה	40 W		

הגדרת זמן בישול	הפעלה ועצירה
פתח דלת	פתח צדי
מידות תא תנור לשימוש (גXרXע)	316x460x412 mm
בקרת טמפרטורה	אלטרומכני
גוף חימום תחתון – הספק	1200 W
גוף חימום עליון – הספק	1000 W
גוף חימום מעגלי – הספק	2000 W

אפשרויות תנור עיקרי, תנור

טיימר	כן
צליל התרעה לסיום הבישול	כן
טמפרטורה מינימלית	50 °C
טמפרטורה מרבית	250 °C

מאפיינים טכניים של התנור המשני, תנור

מספר מאוורר	2
הנפח הנקי של תא התנור השני	84 l
הנפח ברוטו של תא התנור השני	94 l
חומר תא התנור	אמייל נקי תמיד
מספר המדפים	9
סוגי מדפים	רשתות מתכת
מס' נורות	1
סוג נורה	הלוגן
הספק נורה	40 W
פתח דלת	פתח צדי
דלת נתיקה	כן
דלת פנימית מזכוכית לחלוטין	כן
דלת פנימית ניתקת	כן
מס' כולל של זכוכיות דלתות	2
מס' זכוכית דלתות מחזירות חום	1
תרמוסטט בטיחות	כן
מערכת קירור	משיק
מידות תא תנור לשימוש (גXרXע)	605x375x375 mm
בקרת טמפרטורה	אלטרומכני
Circular heating element - Power	2 x 1550 W

אפשרויות תנור נוסף, תנור

טמפרטורה מינימלית	50 °C
טמפרטורה מרבית	245 °C

מאפיינים טכניים של התנור השלישי, תנור

הנפח הנקי של תא התנור השלישי	36 l
הנפח ברוטו של תא התנור השלישי	41 l
חומר תא התנור	אמייל נקי תמיד
מספר המדפים	2
סוגי מדפים	רשתות מתכת
מס' נורות	1
סוג נורה	הלוגן
הספק נורה	40 W
דלת פנימית ניתקת	כן
מס' כולל של זכוכיות דלתות	3
מס' זכוכיות דלתות מחזירות חום	1
תרמוסטט בטיחות	כן
מערכת קירור	משיק
מידות תא תנור לשימוש (גXרXע)	169x440x443 mm
בקרת טמפרטורה	אלטרומכני

פתח דלת	פתיחה כלפי מטה	**גריל גדול – הספק**	2700 W
דלת נתיקה	כן	**סוג גריל**	חשמלי
דלת פנימית מזכוכית לחלוטין	כן	**גריל נוטה**	כן

אפשרויות תנור שלישי, תנור

טמפרטורה מינימלית	50 °C	**טמפרטורה מרבית**	260 °C

אביזרים כלולים עם התנור לתנור עיקרי

רשת עם מעצור אחורי וצדי	2	**רשת שתי וערב לגריל**	1
מגש עמוק 40 מ"מ	1	**מסילות טלסקופיות, הוצאה חלקית**	1

אביזרים כלולים עם התנור לתנור משני

רשת תנור עם מעצור אחורי	4	**רשת/מחמם צלחות**	1

אביזרים כלולים עם התנור לתנור שלישי

רשת עם מעצור אחורי וצדי	1	**מגש עמוק 40 מ"מ**	1

חיבור חשמלי

דירוג חיבור חשמלי	15400 W	**אורך כבל חשמל**	150 cm
זרם	43 A	**סוג כבל חשמל**	כן, שניים ושלושה שלבים
מתח	220-240 V	**תדר**	50/60 Hz
(מתח 2 (וולט	380-415 V	**בלוק הדקים**	5 poles
סוג כבל החשמל המותקן	כן, שלב אחד	**תקע**	לא

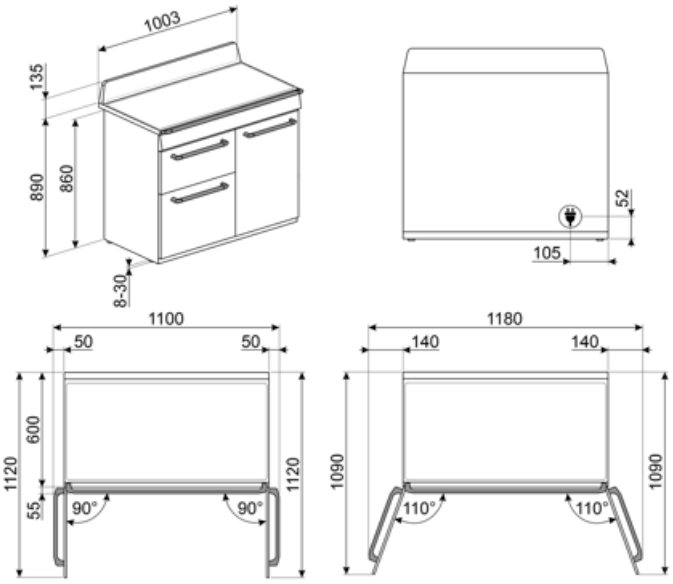
1003
135
890
860
8-30
52
105
1100
50
50
1120
600
55
90°
90°
1120
1180
140
140
1090
110°
110°
1090

Compatible Accessories

AIRFRY

Air fryer rack AIRFRY. Ideal for recreating traditional frying in the oven, but with fewer calories and less fat. It allows you to cook quickly and simply dishes such as French fries, fried vegetables and fish, ensuring perfect browning and crispiness.

AIRFRY2

מגש אייר פרייר. מושלמת לחיקוי של צלייה מסורתית בתנור, אך עם פחות קלוריות ופחות שומן. מאפשרת לבשל במהירות ובפשטות מנות כגון טוגנים, ירקות ודגים מטוגנים, ומבטיחה השחמה ופריכות מושלמות.

BBQ

Double sided plate BBQ. Suitable for recreating succulent and crispy dishes in the oven with the typical taste of grilled cooking. The ribbed side is particularly suitable for meats and cheeses. The smooth side for fish, seafood and vegetables.

BN620-1

מגש מצופה אמייל, עומק 20 מ"מ

BN640

מגש מצופה אמייל, עומק 40 מ"מ

BNP608T

מגש מצופה טפלון, עומק 8 מ"מ, להנחה על הרשת

GRILLPLATE

מחבת פסים אוניברסלית לכיריים אינדוקציה, גז, קרמיות וחשמליות. משטח נגד הידבקות מושלם לבישול בשר, גבינה וירקות. ממדים: 410 x 240 מ"מ.

GTP

מסילות טלסקופיות ניתנות להוצאה** חלקית (רמה אחת)** הוצאה: 300 מ"""מ מצוחצת AISI 430 חומר: נירוסטה

GTT

מסילות טלסקופיות ניתנות להוצאה** לחלוטין (רמה אחת)** הוצאה: 433 מ"""מ מצוחצת AISI 430 חומר: נירוסטה

KIT1TR103

ס"מ, מתאים 75xמשטח התזה 100 שחור, TR103 Victoria לתנורי

KITH103

ערכה להארכת גובה (950 מ"מ), מתאימה TR103 לתנורי

PALPZ

את פיצה עם ידית מתקפלת רוחב: 315 מ"""מ אורך: 325 מ"""מ

SCRP

כיריים אינדוקציה וקרמיות ומגרד טפנייקי

SFLK1

נעילת ילדים

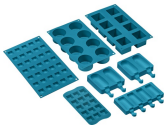

SMOLD

סט של 7 תבניות סיליקון לגלידות, ארטיקים, פרלינים, קוביות קרח או חלוקת מזון. לשימוש בין -60°C עד +230°C

TPKPLATE

פלטה אוניברסלית לכיריים אינדוקציה, גז, קרמיות וחשמליות. משטח נגד הידבקות מושלם לבישול דגים, ביצים וירקות. ממדים: 410 x 240 מ"מ.

Symbols glossary

נעילת ילדים: חלק מהדגמים מצוידים במתקן לנעילת התוכניות/מחזורים כך שלא ניתן לשנותם באקראי.

התקנה בערימה: התקנה בערימה

מערכת קירור אוויר: הבטחת טמפרטורת בטיחותיות של משטחים.

דלתות עם שתי שכבות זכוכית: מספר דלתות זכוכית.

B: D/G, עד +++A-דירוג האנרגיה של המוצר, נמדד מ בהתאם למשפחת המוצרים.

חלק פנימי בציפוי אמייל: החלק הפנימי בציפוי אמייל כולל ציפוי נוגד חומצה שמסייע Smeg של כל תנורי לשמור על הניקיון של תא התנור ל ידי הפחתת כמות השומן שנצמד לדפנות בעת הבישול.

אלמנט עליון ותחתון בלבד: שיטת בישול מסורתית שמתאימה ביותר לפריטים יחידים שממוקמים באמצע התנור. החלק העליון של התנור יהיה תמיד החם ביותר. מושלמת לצלי, עוגות פירות, לחם וכן הלאה.

חסכונית: השילוב של גריל, מאוורר ואלמנט תחתון מתאים במיוחד לבישול כמויות קטנות של מזון.

אור

אינדוקציה: פעולת הכיריים האלה מבוססת על עיקרון ההשראה האלקטרו-מגנטית. החום נוצר ישירות בתחתית המחבת במהלך המגע שלו עם הכיריים.

תאורת צד: שתי תאורות בצדדים מנוגדים משפרות את הראות בתוך התנור.

לתא התנור 2 רמות בישול שונות.

לתא התנור 9 רמות בישול שונות.

בקרה אלקטרונית: מאפשרת לשמור על הטמפרטורה הדבר מאפשר לבשל .Cבתוך התנור בדיוק של 2-3° מזון שרגיש מאוד לשינויים בטמפרטורה, כגון עוגות, סופלה, פודינג.

ניקוי באדים: פונקציית ניקוי פשוטה באמצעות קיטור לשחרור משקעים בתא התנור.

A: D/G, עד +++A-ביצועי ייבוש של המוצר, נמדדים מ בהתאם למשפחת המוצרים

בקרה בכפתורים

הפשרה לפי זמן: פונקציה זו קובעת אוטומטית את זמן ההפשרה של מזונות שונים.

דלתות עם שלוש שכבות זכוכית: מספר דלתות זכוכית.

ECO-logic: אפשרות שמאפשרת להגביל את מגבלת העוצמה של המכשיר לשמירה על חיסכון בחשמל.

מאוורר עם אלמנטים עליון ותחתון: האלמנטים יחד עם המאוורר מספקים חום אחיד יותר, שיטה זהה לבישול רגיל, כך שיש צורך בקדם-חימום. מתאימה מאוד לפריטים שמבושלים בשיטות איטיות.

מעגלי: השילוב של מאוורר ושל אלמנט מעגלי יוצר שיטת בישול באוויר חם. מעניק יתרונות רבים, כולל ללא קדם-חימום אם זמן הבישול ארוך מ-20 דקות, ללא העברה של טעמים בעת בישול של מזונות שונים בו-בזמן, פחות חשמל וזמני בישול קצרים יותר. מתאים לכל סוגי המזון.

אלמנט גריל: שימוש בגריל מעניק תוצות מצוינות בעת בישול בשר במנות בינוניות או קטנות, במיוחד בשילוב עם שיפוד (אם אפשר). מושלם גם לבישול נקניקות ובייקון.

הגנה מפני התחממות יתר: מערכת הבטיחות שמכבה אוטומטית את הכיריים במקרה של התחממות יתר של יחידת הבקרה.

דלת פנימית מזכוכית לחלוטין: דלת פנימית מזכוכית לחלוטין, משטח שטוח אחד שקל לשמור על ניקיונו.

חימום: אפשרות לחימום כלים ושמירה על החום של ארוחות מוכנות.

לתא התנור 4 רמות בישול שונות.

מסילות טלסקופיות: מאפשרות למשוך החוצה את הכלי ולבדוק אותו בלי להוציאו לחלוטין מהתנור.

גריל נוטה: ניתן לשחרר בקלות את הגריל הנוטה כדי להזיז את גוף החימום ולנקות את תקרת המכשיר בשלב אחד פשוט.

הקיבולת מציינת את החלל השימושי בתא התנור בליטרים.

61 lt

הקיבולת מציינת את החלל השימושי בתא התנור בליטרים.

84 lt

הקיבולת מציינת את החלל השימושי בתא התנור בליטרים.

Benefit (TT)

כיריים אינדוקציה

אינדוקציה מציעה בישול מהיר ובקרת טמפרטורה מדויקת

באמצעות שימוש בכלי בישול מתאימים, אינדוקציה קלה לשימוש ולתחזוקה, בטוחה ומגיבה.

ניקוי באדים

החדרת מים לשקע המיועד בתחתית החלל יוצרת אדים שמרככים את השאריות ומקלים על הסרתן

החדרת מים לשקע המיועד בתחתית החלל יוצרת אדים שמרככים את השאריות ומקלים על הסרתן.

בקרה בכפתורים

הגדרת טיימר קלה ואינטואיטיבית עם כפתורים פשוטים

הולכת חום אמיתית

ביצועי הבישול הטובים ביותר מובטחים על ידי זרימה מעגלית מאוררת

מאוררים וגופי חימום מרובים מבטיחים זרימת חום אווירודינמית מושלמת, המאפשרים בישול הומוגני ומהיר יותר בתוך החלל.

בישול מרובה דרגות

מספר דרגות בישול מאפשרות גמישות מירבית בשימוש

אור הלוגן בדרגות שונות

תאורת הלוגן פנימית בדרגות שונות מבטיחה נראות מעולה

אוורור בזרימה צולבת

מערכת קירור חדשה עם מאוורר זרימה צולבת וזרימת אוויר מהדלת לחיפוי הקיר

מסילות טלסקופיות

הוצאה קלה והכנסת בטוחה של תבניות לתנור הודות למסילות טלסקופיות

דלת קרה

במהלך כל פעולה, זכוכית הדלת החיצונית קרה, מונעת כל סכנת כוויות

AirFry (**אביזר אופציונלי של** AIRFRY)

(אוכל קל וטעים יותר הודות לסלסלת איירפריי (אביזר אופציונלי

(**אבן פיצה** (**אביזר אופציונלי**

(אופציונלי STONE אפייה עם אבן שמוט לקבלת פיצה רכה ופריכה ולמאפי שמרים (אביזר

(**מנגל** (**אביזר אופציונלי**

(בישול מנגל ישירות בתנור עם הגריל הדו צדדי (אביזר מנגל אופציונלי

גובה מתכוונן

כיריים שנמצאות בקו נקי עם משטח העבודה הודות לרגליים מתכוננות

חלל איזותרמי

ביצועי הבישול הטובים ביותר ביעילות האנרגטית הגבוהה ביותר

טורבינה בודדת

לתנור יש מאוורר שמצויד בגוף חימום עגול המאפשר בישול בחום מסתובב