TR103IBL2

Rozmiar	100x60 cm
Liczba komór z etykietą energetyczną	2
Cavity heat source	Elektro
Rodzaj płyty	Indukcyjna
Typ głownego piekarnika	Termoobieg
Rodzaj drugiego piekarnika	Termoobieg
Sposób czyszczenia	Czyszczenie parowe
Kod EAN	8017709312404
Klasa efektywności energetycznej	A
Klasa efektywności energetycznej, drugi piekarnik	B



Linia wzornicza

Design	Victoria	**Pokrętła**	Victoria
Wykończenie panelu sterowania	Metal emaliowany	**Kolor pokręteł**	Stal nierdzewna
		Liczba pokręteł	9
Linia wzornicza	Victoria	**Kolor nadruku**	Srebrny
Logo	assembled 50's	**Wyświetlacz**	Elektroniczny z 5 przyciskami
Kolor	Czarny		
Położenie logo	Tylny panel+ Panel sterowania	**Drzwi**	Z panelem
		Rodzaj szkła piekarnika	Czarny
Wykończenie	Połysk	**Uchwyt**	Victoria
Tylny panel	Tak	**Kolor uchwytu**	Stal nierdzewna szczotkowana
Kolor płyty kuchennej	Czarny		
Rodzaj sterowania	Pokrętła	**Cokół**	Antracytowy

Programy / Funkcje

Liczba funkcji pieczenia 6

Funkcje pieczenia

Grzałka górna i dolna

Grzałka dolna + obieg powietrza + para

Obieg powietrza

Termoobieg

ECO

Pozostałe funkcje



Rozmrażanie przez podanie czasu

Funkcje czyszczenia



Czyszczenie parowe

Programy/ Funkcje pomocniczy piekarnik

Funkcje pieczenia - 2 piekarnik	1

Funkcje pieczenia - 2 piekarnik



Termoobieg

Programy/ Funkcje trzeci piekarnik

Liczba funkcji - trzeci piekarnik	1
Oświetlenie wnętrza - 3 piekarnik	
Grill	

Charakterystyka techniczna - Płyta



Liczba wszystkich stref grzejnych 5

Przedni lewy - Indukcja - pojedyncza - 1.30 kW - Booster 1.40 kW - - Ø 21.0 cm
Tylny lewy - Indukcja - pojedyncza - 2.30 kW - Booster 3.00 kW - - Ø 18.0 cm
Centralny - Indukcja - pojedyncza - 2.30 kW - Booster 3.00 kW - - Ø 27.0 cm
Tylny prawy - Indukcja - pojedyncza - 1.30 kW - Booster 1.40 kW - - Ø 18.0 cm
Przedni prawy - Indukcja - pojedyncza - 2.30 kW - Booster 3.00 kW - - Ø 21.0 cm

Zabezpieczenie przed przegrzaniem	Tak	**Wyświetlanie wybranej strefy**	Tak
Automatyczne wykrycie naczynia i jego wielkości	Tak		

Charakterystyka techniczna - Główny piekarnik



Liczba źródeł oświetlenia	1	**Łatwy demontaż drzwi piekarnika**	Tak
Liczba wentylatorów	1	**W pełni przeszklona wewnętrzna powierzchnia drzwi**	Tak
Pojemność netto	61 l		
Pojemność brutto	70 l	**Liczba szyb w drzwiach**	3

Materiał wewnętrznej komory	Emalia Ever Clean	**Zimne drzwi**	1
Liczba poziomów pieczenia	4	**Termostat bezpieczeństwa**	Tak
Rodzaj prowadnic	Prowadnice metalowe	**System chłodzący**	Statyczny
Rodzaj oświetlenia	Halogenowe	**Wymiary wnętrza komory (wxsxg)**	316x460x412 mm
Moc oświetlenia	40 W	**Kontrola temperatury**	Elektromechaniczna
Programator czasu gotowania	Start i Stop	**Moc grzałki dolnej**	1200 W
Otwieranie drzwi	Na bok	**Moc grzałki górnej**	1000 W
		Moc grzałki pierścieniowej	2000 W

Opcje głównego piekarnika

Timer	Tak	**Minimalna temperatura**	50 °C
Sygnał dźwiękowy zakończenia pieczenia	Tak	**Maksymalna temperatura**	250 °C

Charakterystyka techniczna - Pomocniczy piekarnik



Liczba wentylatorów	2	**Łatwy demontaż drzwi piekarnika**	Tak
Pojemność netto - 2 piekarnik	84 l	**W pełni przeszklona wewnętrzna powierzchnia drzwi**	Tak
Pojemność brutto	94 l	**Łatwy demontaż wewnętrznej szyby drzwi piekarnika**	Tak
Materiał wewnętrznej komory	Emalia Ever Clean	**Liczba szyb w drzwiach piekarnika**	2
Liczba poziomów pieczenia	9	**Zimne drzwi**	1
Typ prowadnic	Prowadnice metalowe	**Termostat bezpieczeństwa**	Tak
Liczba źródeł oświetlenia	1	**System chłodzący**	Statyczny
Rodzaj oświetlenia	Halogenowe	**Wymiary wnętrza komory (WxSxG)**	605x375x375 mm
Moc oświetlenia	40 W	**Kontrola temperatury**	Elektromechaniczna
Otwieranie drzwi	Na bok	**Moc grzałki pierścieniowej**	2 x 1550 W

Opcje pomocniczego piekarnika

Minimalna temperatura	50 °C	**Maksymalna temperatura**	245 °C

Charakterystyka techniczna - Trzeci piekarnik



Pojemność netto	36 l	**Łatwy demontaż wewnętrznej szyby drzwi piekarnika**	Tak
Pojemność brutto - 3 piekarnik	41 l		
Materiał wewnętrznej komory	Emalia Ever Clean	**Liczba szyb w drzwiach piekarnika**	3
Liczba poziomów pieczenia	2	**Zimne drzwi**	1
Typ prowadnic	Prowadnice metalowe	**Termostat bezpieczeństwa**	Tak
Liczba źródeł oświetlenia	1	**System chłodzący**	Statyczny
Rodzaj oświetlenia	Halogenowe	**Wymiary netto wnętrza komory (hxwxd)**	169x440x443 mm
Moc oświetlenia	40 W	**Kontrola temperatury**	Elektromechaniczna
Otwieranie drzwi	Do dołu	**Moc dużego grilla**	2700 W
Łatwy demontaż drzwi piekarnika	Tak	**Rodzaj grilla**	Elektryczny
W pełni przeszklona wewnętrzna powierzchnia drzwi	Tak	**Grill opuszczany**	Tak

Opcje trzeciego piekarnika

Minimalna temperatura	50 °C	**Maksymalna temperatura**	260 °C

Akcesoria w standardzie Główny piekarnik



Metalowe drabinki boczne	2	**Ruszt do blachy**	1
Głęboka blacha emaliowana (40 mm)	1	**Prowadnice teleskopowe z częściowym wysuwem**	1

Akcesoria w standardzie Piekarnik pomocniczy



Ruszt z tylnym ogranicznikiem	4	**Podstawka do podgrzewania naczyń**	1

Akcesoria w standardzie trzeci piekarnik

Metalowe drabinki boczne	1	**Głęboka blacha emaliowana (40 mm)**	1

Podłączenie elektryczne

Moc przyłączeniowa	15400 W	**Długość przewodu zasilającego (cm)**	150 cm

Natężenie prądu (A)	43 A	**Dodatkowe możliwości podłączenia**	Tak, dwu- i trójfazowe
Napięcie	220-240 V		
Napięcie 2 (V)	380-415 V	**Częstotliwość**	50/60 Hz
Electric cable	Tak, jednofazowy	**Puszka elektroinstalacyjna**	5 biegunowy
		Wtyczka	Nie

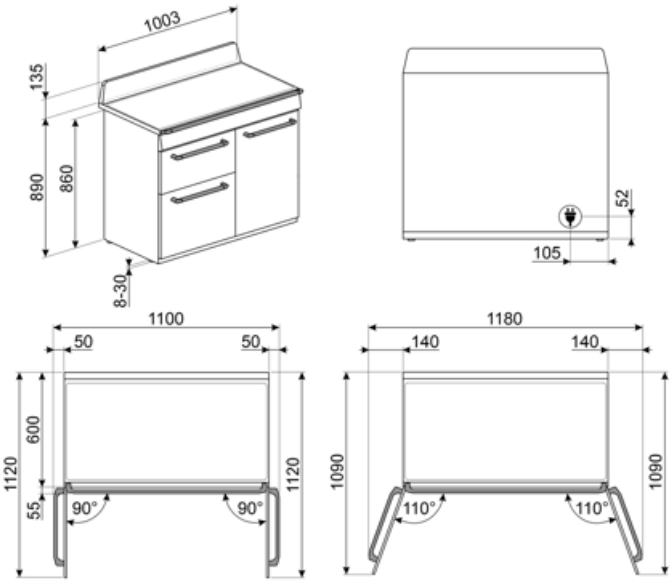

Kompatybilne Akcesoria



AIRFRY2

Blacha AirFry idealnie sprawdza się do tradycyjnego smażenia w piekarniku, z mniejszą ilością kalorii i tłuszczu. Pozwala szybko i wygodnie przygotować potrawy takie jak frytki, warzywa czy ryby, zapewniając im doskonałe przyrumienienie i chrupkość.



BN620-1

Emaliowana blacha pasująca do piekarników 45cm i 60cm. Głębokość: 20 mm. Idealna do szerokiej gamy wypieków na słodko i słono.



BNP608T

Blacha pokryta teflonem, 8 mm głębokości, do umieszczenia na ruszcie.



GTP

Prowadnice teleskopowe z częściowym wysuwem (1 poziom) Wysuw: 300 mm Materiał: Stal nierdzewna AISI 304, polerowana



KIT1TR103

Płyta przeciwtłuszczowa, 100x75 cm, do kuchni wolnostojącej Victoria (TR103), czarny



PALPZ

Łopata do pizzy ze składaną rączką. Wymiary (SxG): 31,5x32,5 cm. Łatwa i wygodna w użyciu i przechowywaniu. Idealna do serwowania pizzy, chleba i wyśmienitych ciast w bezpieczny i profesjonalny sposób.



SFLK1

Blokada bezpieczeństwa



BBQ

Dwustronna płyta BBQ. Odpowiednia do odtwarzania soczystych i chrupiących potraw w piekarniku z typowym smakiem potraw z grilla. Żebrowana strona jest szczególnie odpowiednia do mięs i serów. Gładka strona do ryb, owoców morza i warzyw.



BN640

Emaliowana taca pasująca do piekarników 45cm i 60cm. Głębokość: 40 mm. Idealna do gotowania i pieczenia mięsa i ryb w sosach. Idealna również do eksperymentowania z lżejszymi i bardziej chrupiącymi dodatkami do dań.



GRILLPLATE

Uniwersalna nakładka grillowa do płyt indukcyjnych, gazowych, ceramicznych i elektrycznych. Nieprzywierająca powierzchnia idealna do smażenia mięsa, serów i warzyw. Wymiary: 410 x 240 mm.



GTT

Prowadnice teleskopowe z pełnym wysuwem (1 poziom). Wysuw: 433 mm. Materiał: Stal nierdzewna AISI 304, polerowana.



KITH103

Zestaw do zwiększania wysokości (950 mm), do kuchni wolnostojącej Victoria (TR103)



SCRP

Skrobak do płyt grzewczych, nierysujący - odpowiedni do płyt indukcyjnych i ceramicznych oraz teppanyaki

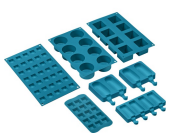

SMOLD

Zestaw 7 silikonowych foremek do lodów, lodowych lizaków, pralin, kostek lodu lub do porcjowania żywności. Możliwość stosowania od -60°C do +230°C

TPKPLATE



Uniwersalny grill Teppanyaki do płyt indukcyjnych, gazowych, ceramicznych i elektrycznych. Nieprzywierająca powierzchnia idealna do gotowania ryb, jajek i warzyw. Wymiary: 410 x 240 mm.

Słowniczek oznaczeń



Blokada bezpieczeństwa: Niektóre modele są wyposażone w blokadę bezpieczeństwa uniemożliwiającą uruchomienie urządzenia.



Instalacja w kolumnie



Obwodowy system chłodzący



Liczba szyb w drzwiach: 2 szyby



Klasa efektywności energetycznej



Emalia Ever Clean: Emalia Ever Clean nakładana jest elektrostatycznie, narożnik do narożnika i krawędź do krawędzi, co zapobiega powstawaniu rys i pęknięć z upływem czasu. Jest to szczególna emalia pirolityczna, oporna na działanie kwasów, która oprócz przyjemnego blasku, dzięki mniejszej porowatości, sprzyja łatwiejszemu czyszczeniu ścian piekarnika. Jest ona wypalana w temperaturze ponad 850°C i powoli polimeryzowana w naukowo ustalonym tempie, aby zapewnić jednolitą głębokość i wytrzymałość Emalia Ever Clean tworzy nienaganne wykończenie zarówno wewnątrz piekarnika, jak i na blachach, sprawiając, że powierzchnie piekarnika są niezwykle łatwe w utrzymaniu przez długi czas, ponieważ ogranicza przywieranie tłuszczu podczas gotowania.



Grzałka górna i dolna



Eco



Oświetlenie wnętrza



Indukcja: Praca tych płyt oparta jest na zasadzie indukcji elektromagnetycznej. Ciepło wytwarzane jest bezpośrednio w dnie patelni podczas jej kontaktu z płytą.



Światła boczne: Dwa przeciwległe światła boczne zwiększają widoczność wewnątrz piekarnika.



A: Klasa efektywności energetycznej, mierzona od A+++ do G, w zależności od rodziny produktów.



Sterowanie pokrętłami



Rozmrażanie przez podanie czasu: Funkcja ręcznego rozmrażania. Po zakończeniu ustawionego czasu trwania funkcja zatrzymuje się.



Liczba szyb w drzwiach: 3 szyby



Eco-logic: Funkcja pozwala na ograniczenie mocy urządzenia.



Obieg powietrza + grzałka górna i dolna



Termoobieg



Grill



Zabezpieczenie przed przegrzaniem: System bezpieczeństwa, który automatycznie wyłącza płytę grzewczą w przypadku przegrzania jednostki sterującej.



W pełni szklana wewnętrzna powierzchnia drzwi. Rozwiązanie to pozwala utrzymać wewnętrzną część drzwi piekarnika w idealnej czystości.



Podgrzewanie talerzy: funkcja do podgrzewania lub utrzymywania potraw w cieple. Umieścić blachę do pieczenia na najniższej półce i ułożyć naczynia do podgrzania.

Komora piekarnika posiada dwa poziomy.

Komora piekarnika posiada cztery poziomy.

Komora piekarnika posiada 9 różnych poziomów gotowania.

Prowadnice teleskopowe: Łatwe w instalacji prowadnice teleskopowe znacznie ułatwiają wyciąganie potraw z piekarnika.

Elektroniczne sterowanie temperaturą: Funkcja pozwala na utrzymanie temperatury we wnętrzu piekarnika w granicach o tolerancji 2-3 °C. Umożliwia to przyrządzenie dań wrażliwych na zmiany temperatury np. ciast, sufletów lub puddingów.

Uchylny grill można łatwo odczepić, aby w jednym prostym kroku przesunąć element grzewczy i wyczyścić pokrywę urządzenia.

Czyszczenie parowe: prosta funkcja czyszcząca wykorzystująca parę wodną do pozbywania się osadów w komorze piekarnika.

Pojemność 36 l

Pojemność 61 l

Pojemność 84 l

Benefit (TT)

Płyta indukcyjna

Technologia indukcyjna gwarantuje błyskawiczne nagrzewanie i wyjątkowo precyzyjną kontrolę temperatury.

Przy właściwych naczyniach indukcja staje się wyjątkowo intuicyjna, bezpieczna i natychmiast reaguje na regulację temperatury.

Czyszczenie parowe

Po wlaniu wody do zagłębienia na dnie komory wytwarza się para, która zmiękcza zabrudzenia i ułatwia ich usunięcie.

Dodanie wody do zagłębienia na dnie komory generuje delikatną parę, która zmiękcza pozostałości i znacząco ułatwia czyszczenie wnętrza piekarnika.

Sterowanie za pomocą przycisków

Łatwe i intuicyjne ustawianie timera za pomocą prostych przycisków.

Prawdziwa konwekcja

Najlepsze efekty gotowania dzięki równomiernej cyrkulacji gorącego powietrza.

Połączenie kilku wentylatorów i elementów grzewczych umożliwia równomierną cyrkulację ciepła, co przekłada się na szybsze i bardziej jednorodne rezultaty.

Wielopoziomowe pieczenie

Kilka poziomów pieczenia zapewnia maksymalną elastyczność użytkowania.

Oświetlenie halogenowe

Wewnętrzne oświetlenie halogenowe na różnych poziomach zapewnia doskonałą widoczność i pełną kontrolę nad przygotowywanymi potrawami.

Chłodzenie styczne

Nowy system chłodzenia z wentylatorem stycznym oraz przepływem powietrza od drzwi do tylnej osłony, zapewniający większe bezpieczeństwo i komfort użytkowania kuchenki.

Prowadnice teleskopowe

Łatwe wysuwanie i bezpieczne wsuwanie tac dzięki prowadnicom teleskopowym.

Adjustable height

Możliwość regulacji wysokości sprawia, że kuchnia wolnostojąca harmonijnie licuje się z blatem kuchennym.

Komora izotermiczna

Perfekcyjne rezultaty pieczenia przy minimalnym zużyciu energii.

Zimne drzwi

Zewnętrzna szyba drzwi utrzymuje niską temperaturę w trakcie pracy urządzenia, co zapobiega poparzeniom.

AirFry

Kosz Airfry (akcesorium opcjonalne) pozwala przygotować lżejsze i bardziej chrupiące dania.

BBQ

Pieczenie w stylu barbecue bezpośrednio w piekarniku dzięki dwustronnemu rusztowi (opcjonalne akcesorium BBQ).

Kamień do pizzy

Kamień do pizzy STONE umożliwia przygotowanie delikatnej, chrupiącej pizzy oraz wypieków drożdżowych.

Pojedyncza turbina

Wentylator z grzałką pierścieniową zapewnia równomierną cyrkulację gorącego powietrza, gwarantując doskonałe rezultaty pieczenia.