TR103IGR2

Rozmiar	100x60 cm
Liczba komór z etykietą energetyczną	2
Cavity heat source	Elektro
Rodzaj płyty	Indukcyjna
Typ głownego piekarnika	Termoobieg
Rodzaj drugiego piekarnika	Termoobieg
Sposób czyszczenia	Czyszczenie parowe
Kod EAN	8017709312428
Klasa efektywności energetycznej	A
Klasa efektywności energetycznej, drugi piekarnik	B



Linia wzornicza

Design	Victoria	**Pokrętła**	Victoria
Wykończenie panelu sterowania	Metal emaliowany	**Kolor pokręteł**	Stal nierdzewna
		Liczba pokręteł	9
Linia wzornicza	Victoria	**Kolor nadruku**	Czarny
Logo	assembled 50's	**Wyświetlacz**	Elektroniczny z 5 przyciskami
Kolor	Niebieskoszary		
Położenie logo	Tylny panel+ Panel sterowania	**Drzwi**	Z panelem
		Rodzaj szkła piekarnika	Czarny
Wykończenie	Połysk	**Uchwyt**	Victoria
Tylny panel	Tak	**Kolor uchwytu**	Stal nierdzewna szczotkowana
Kolor płyty kuchennej	Czarny		
Rodzaj sterowania	Pokrętła	**Cokół**	Antracytowy

Programy / Funkcje

Liczba funkcji pieczenia 5

Funkcje pieczenia

Grzałka górna i dolna

Obieg powietrza

Termoobieg

ECO

Grzałka dolna + obieg powietrza

Pozostałe funkcje



Rozmrażanie przez podanie czasu

Funkcje czyszczenia



Czyszczenie parowe

Programy/ Funkcje pomocniczy piekarnik

Funkcje pieczenia - 2 piekarnik	1

Funkcje pieczenia - 2 piekarnik



Termoobieg

Programy/ Funkcje trzeci piekarnik

Liczba funkcji - trzeci piekarnik	1
Oświetlenie wnętrza - 3 piekarnik	
Grill	

Charakterystyka techniczna - Płyta

Liczba wszystkich stref grzejnych 5

Przedni lewy - Indukcja - pojedyncza - 1.30 kW - Booster 1.40 kW - - Ø 21.0 cm
Tylny lewy - Indukcja - pojedyncza - 2.30 kW - Booster 3.00 kW - - Ø 18.0 cm
Centralny - Indukcja - pojedyncza - 2.30 kW - Booster 3.00 kW - - Ø 27.0 cm
Tylny prawy - Indukcja - pojedyncza - 1.30 kW - Booster 1.40 kW - - Ø 18.0 cm
Przedni prawy - Indukcja - pojedyncza - 2.30 kW - Booster 3.00 kW - - Ø 21.0 cm

Charakterystyka techniczna - Główny piekarnik



Liczba źródeł oświetlenia	1	**Liczba szyb w drzwiach**	3
		Zimne drzwi	1
Liczba wentylatorów	1	**Termostat bezpieczeństwa**	Tak
Pojemność netto	61 l		
Pojemność brutto	70 l	**System chłodzący**	Statyczny
Materiał wewnętrznej komory	Emalia Ever Clean	**Wymiary wnętrza komory (wxsxg)**	316x460x412 mm
Liczba poziomów pieczenia	4	**Kontrola temperatury**	Elektromechaniczna
		Moc grzałki dolnej	1200 W
Rodzaj prowadnic	Prowadnice metalowe	**Moc grzałki górnej**	1000 W
Rodzaj oświetlenia	Halogenowe	**Moc grzałki grilla**	1700 W

Moc oświetlenia	40 W	**Moc dużego grilla**	2700 W
Programator czasu gotowania	Start i Stop	**Moc grzałki pierścieniowej**	2000 W
Otwieranie drzwi	Na bok	**Rodzaj grilla**	Elektryczny
Łatwy demontaż drzwi piekarnika	Tak	**Grill opuszczany**	Tak
W pełni przeszklona wewnętrzna powierzchnia drzwi	Tak		

Opcje głównego piekarnika

Timer	Tak	**Minimalna temperatura**	50 °C
Sygnał dźwiękowy zakończenia pieczenia	Tak	**Maksymalna temperatura**	250 °C

Charakterystyka techniczna - Pomocniczy piekarnik



Liczba wentylatorów	2	**Łatwy demontaż drzwi piekarnika**	Tak
Pojemność netto - 2 piekarnik	84 l	**W pełni przeszklona wewnętrzna powierzchnia drzwi**	Tak
Pojemność brutto	94 l	**Łatwy demontaż wewnętrznej szyby drzwi piekarnika**	Tak
Materiał wewnętrznej komory	Emalia Ever Clean	**Liczba szyb w drzwiach piekarnika**	2
Liczba poziomów pieczenia	9	**Zimne drzwi**	1
Typ prowadnic	Prowadnice metalowe	**Termostat bezpieczeństwa**	Tak
Liczba źródeł oświetlenia	1	**System chłodzący**	Statyczny
Rodzaj oświetlenia	Halogenowe	**Wymiary wnętrza komory (WxSxG)**	605x375x375 mm
Moc oświetlenia	40 W	**Kontrola temperatury**	Elektromechaniczna
Otwieranie drzwi	Na bok	**Moc grzałki pierścieniowej**	2 x 1550 W

Opcje pomocniczego piekarnika

Minimalna temperatura	50 °C	**Maksymalna temperatura**	245 °C

Charakterystyka techniczna - Trzeci piekarnik



Pojemność netto	36 l	**Łatwy demontaż wewnętrznej szyby drzwi piekarnika**	Tak

Pojemność brutto - 3 piekarnik	41 l	**Liczba szyb w drzwiach piekarnika**	3
Materiał wewnętrznej komory	Emalia Ever Clean	**Zimne drzwi**	1
Liczba poziomów pieczenia	2	**Termostat bezpieczeństwa**	Tak
Typ prowadnic	Prowadnice metalowe	**System chłodzący**	Statyczny
Liczba źródeł oświetlenia	1	**Wymiary netto wnętrza komory (hxwxd)**	169x440x443 mm
Rodzaj oświetlenia	Halogenowe	**Kontrola temperatury**	Elektromechaniczna
Moc oświetlenia	40 W	**Moc dużego grilla**	2700 W
Otwieranie drzwi	Do dołu	**Rodzaj grilla**	Elektryczny
Łatwy demontaż drzwi piekarnika	Tak	**Grill opuszczany**	Tak
W pełni przeszklona wewnętrzna powierzchnia drzwi	Tak		

Opcje trzeciego piekarnika

Minimalna temperatura	50 °C	**Maksymalna temperatura**	260 °C

Akcesoria w standardzie Główny piekarnik



Metalowe drabinki boczne	2	**Ruszt do blachy**	1
Głęboka blacha emaliowana (40 mm)	1	**Prowadnice teleskopowe z częściowym wysuwem**	1

Akcesoria w standardzie Piekarnik pomocniczy



Ruszt z tylnym ogranicznikiem	4	**Podstawka do podgrzewania naczyń**	1

Akcesoria w standardzie trzeci piekarnik

Metalowe drabinki boczne	1	**Głęboka blacha emaliowana (40 mm)**	1

Podłączenie elektryczne

Moc przyłączeniowa	15400 W	**Długość przewodu zasilającego (cm)**	150 cm
Natężenie prądu (A)	43 A		
Napięcie	220-240 V	**Dodatkowe możliwości podłączenia**	Tak, dwu- i trójfazowe

Napięcie 2 (V)	380-415 V	**Częstotliwość**	50/60 Hz
Electric cable	Tak, jednofazowy	**Puszka elektroinstalacyjna**	5 biegunowy
		Wtyczka	Nie

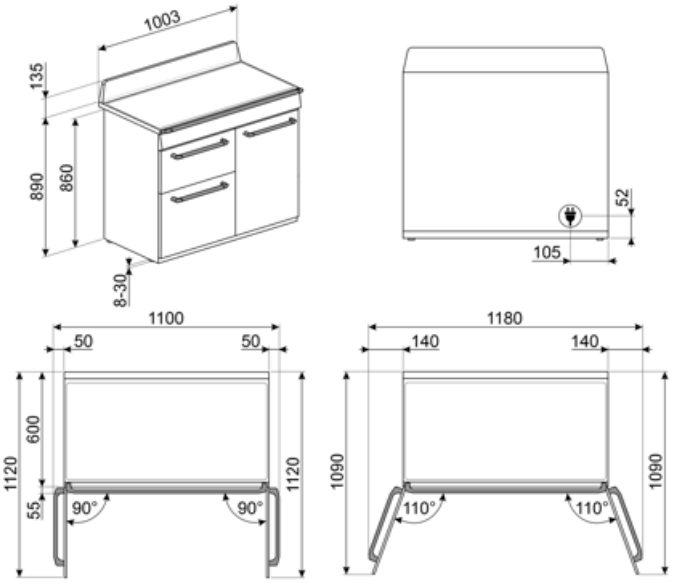

Kompatybilne Akcesoria



AIRFRY2

Blacha AirFry idealnie sprawdza się do tradycyjnego smażenia w piekarniku, z mniejszą ilością kalorii i tłuszczu. Pozwala szybko i wygodnie przygotować potrawy takie jak frytki, warzywa czy ryby, zapewniając im doskonałe przyrumienienie i chrupkość.



BN620-1

Emaliowana blacha pasująca do piekarników 45cm i 60cm. Głębokość: 20 mm. Idealna do szerokiej gamy wypieków na słodko i słono.



BNP608T

Blacha pokryta teflonem, 8 mm głębokości, do umieszczenia na ruszcie.



GTP

Prowadnice teleskopowe z częściowym wysuwem (1 poziom) Wysuw: 300 mm Materiał: Stal nierdzewna AISI 304, polerowana



KIT1TR103

Płyta przeciwtłuszczowa, 100x75 cm, do kuchni wolnostojącej Victoria (TR103), czarny



PALPZ

Łopata do pizzy ze składaną rączką. Wymiary (SxG): 31,5x32,5 cm. Łatwa i wygodna w użyciu i przechowywaniu. Idealna do serwowania pizzy, chleba i wyśmienitych ciast w bezpieczny i profesjonalny sposób.



SFLK1

Blokada bezpieczeństwa



BBQ

Dwustronna płyta BBQ. Odpowiednia do odtwarzania soczystych i chrupiących potraw w piekarniku z typowym smakiem potraw z grilla. Żebrowana strona jest szczególnie odpowiednia do mięs i serów. Gładka strona do ryb, owoców morza i warzyw.



BN640

Emaliowana taca pasująca do piekarników 45cm i 60cm. Głębokość: 40 mm. Idealna do gotowania i pieczenia mięsa i ryb w sosach. Idealna również do eksperymentowania z lżejszymi i bardziej chrupiącymi dodatkami do dań.



GRILLPLATE

Uniwersalna nakładka grillowa do płyt indukcyjnych, gazowych, ceramicznych i elektrycznych. Nieprzywierająca powierzchnia idealna do smażenia mięsa, serów i warzyw. Wymiary: 410 x 240 mm.



GTT

Prowadnice teleskopowe z pełnym wysuwem (1 poziom). Wysuw: 433 mm. Materiał: Stal nierdzewna AISI 304, polerowana.



KITH103

Zestaw do zwiększania wysokości (950 mm), do kuchni wolnostojącej Victoria (TR103)



SCRP

Skrobak do płyt grzewczych, nierysujący - odpowiedni do płyt indukcyjnych i ceramicznych oraz teppanyaki

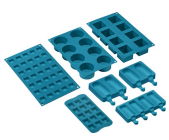

SMOLD

Zestaw 7 silikonowych foremek do lodów, lodowych lizaków, pralin, kostek lodu lub do porcjowania żywności. Możliwość stosowania od -60°C do +230°C

TPKPLATE



Uniwersalny grill Teppanyaki do płyt indukcyjnych, gazowych, ceramicznych i elektrycznych. Nieprzywierająca powierzchnia idealna do gotowania ryb, jajek i warzyw. Wymiary: 410 x 240 mm.

Słowniczek oznaczeń



Blokada bezpieczeństwa: Niektóre modele są wyposażone w blokadę bezpieczeństwa uniemożliwiającą uruchomienie urządzenia.



Instalacja w kolumnie



Obwodowy system chłodzący



Liczba szyb w drzwiach: 2 szyby



Klasa efektywności energetycznej



Emalia Ever Clean: Emalia Ever Clean nakładana jest elektrostatycznie, narożnik do narożnika i krawędź do krawędzi, co zapobiega powstawaniu rys i pęknięć z upływem czasu. Jest to szczególna emalia pirolityczna, oporna na działanie kwasów, która oprócz przyjemnego blasku, dzięki mniejszej porowatości, sprzyja łatwiejszemu czyszczeniu ścian piekarnika. Jest ona wypalana w temperaturze ponad 850°C i powoli polimeryzowana w naukowo ustalonym tempie, aby zapewnić jednolitą głębokość i wytrzymałość Emalia Ever Clean tworzy nienaganne wykończenie zarówno wewnątrz piekarnika, jak i na blachach, sprawiając, że powierzchnie piekarnika są niezwykle łatwe w utrzymaniu przez długi czas, ponieważ ogranicza przywieranie tłuszczu podczas gotowania.



Obieg powietrza + grzałka górna i dolna



Termoobieg



Grill



Indukcja: Praca tych płyt oparta jest na zasadzie indukcji elektromagnetycznej. Ciepło wytwarzane jest bezpośrednio w dnie patelni podczas jej kontaktu z płytą.



Światła boczne: Dwa przeciwległe światła boczne zwiększają widoczność wewnątrz piekarnika.



Komora piekarnika posiada dwa poziomy.



A: Klasa efektywności energetycznej, mierzona od A+++ do G, w zależności od rodziny produktów.



Sterowanie pokrętłami



Rozmrażanie przez podanie czasu: Funkcja ręcznego rozmrażania. Po zakończeniu ustawionego czasu trwania funkcja zatrzymuje się.



Liczba szyb w drzwiach: 3 szyby



Eco-logic: Funkcja pozwala na ograniczenie mocy urządzenia.



Obieg powietrza + grzałka dolna



Grzałka górna i dolna



Eco



Oświetlenie wnętrza



W pełni szklana wewnętrzna powierzchnia drzwi. Rozwiązanie to pozwala utrzymać wewnętrzną część drzwi piekarnika w idealnej czystości.



Podgrzewanie talerzy: funkcja do podgrzewania lub utrzymywania potraw w cieple. Umieścić blachę do pieczenia na najniższej półce i ułożyć naczynia do podgrzania.



Komora piekarnika posiada cztery poziomy.

Komora piekarnika posiada 9 różnych poziomów gotowania.

Prowadnice teleskopowe: Łatwe w instalacji prowadnice teleskopowe znacznie ułatwiają wyciąganie potraw z piekarnika.

Elektroniczne sterowanie temperaturą: Funkcja pozwala na utrzymanie temperatury we wnętrzu piekarnika w granicach o tolerancji 2-3 °C. Umożliwia to przyrządzenie dań wrażliwych na zmiany temperatury np. ciast, sufletów lub puddingów.

Uchylny grill można łatwo odczepić, aby w jednym prostym kroku przesunąć element grzewczy i wyczyścić pokrywę urządzenia.

Czyszczenie parowe: prosta funkcja czyszcząca wykorzystująca parę wodną do pozbywania się osadów w komorze piekarnika.

Pojemność 36 l

Pojemność 61 l

Pojemność 84 l

Benefit (TT)

Płyta indukcyjna

Technologia indukcyjna gwarantuje błyskawiczne nagrzewanie i wyjątkowo precyzyjną kontrolę temperatury.

Przy właściwych naczyniach indukcja staje się wyjątkowo intuicyjna, bezpieczna i natychmiast reaguje na regulację temperatury.

Czyszczenie parowe

Po wlaniu wody do zagłębienia na dnie komory wytwarza się para, która zmiękcza zabrudzenia i ułatwia ich usunięcie.

Dodanie wody do zagłębienia na dnie komory generuje delikatną parę, która zmiękcza pozostałości i znacząco ułatwia czyszczenie wnętrza piekarnika.

Sterowanie za pomocą przycisków

Łatwe i intuicyjne ustawianie timera za pomocą prostych przycisków.

Prawdziwa konwekcja

Najlepsze efekty gotowania dzięki równomiernej cyrkulacji gorącego powietrza.

Połączenie kilku wentylatorów i elementów grzewczych umożliwia równomierną cyrkulację ciepła, co przekłada się na szybsze i bardziej jednorodne rezultaty.

Wielopoziomowe pieczenie

Kilka poziomów pieczenia zapewnia maksymalną elastyczność użytkowania.

Oświetlenie halogenowe

Wewnętrzne oświetlenie halogenowe na różnych poziomach zapewnia doskonałą widoczność i pełną kontrolę nad przygotowywanymi potrawami.

Chłodzenie styczne

Nowy system chłodzenia z wentylatorem stycznym oraz przepływem powietrza od drzwi do tylnej osłony, zapewniający większe bezpieczeństwo i komfort użytkowania kuchenki.

Prowadnice teleskopowe

Łatwe wysuwanie i bezpieczne wsuwanie tac dzięki prowadnicom teleskopowym.

Adjustable height

Możliwość regulacji wysokości sprawia, że kuchnia wolnostojąca harmonijnie licuje się z blatem kuchennym.

Zimne drzwi

Zewnętrzna szyba drzwi utrzymuje niską temperaturę w trakcie pracy urządzenia, co zapobiega poparzeniom.

AirFry

Kosz Airfry (akcesorium opcjonalne) pozwala przygotować lżejsze i bardziej chrupiące dania.

BBQ

Pieczenie w stylu barbecue bezpośrednio w piekarniku dzięki dwustronnemu rusztowi (opcjonalne akcesorium BBQ).

Kamień do pizzy

Kamień do pizzy STONE umożliwia przygotowanie delikatnej, chrupiącej pizzy oraz wypieków drożdżowych.

Komora izotermiczna

Perfekcyjne rezultaty pieczenia przy minimalnym zużyciu energii.

Pojedyncza turbina

Wentylator z grzałką pierścieniową zapewnia równomierną cyrkulację gorącego powietrza, gwarantując doskonałe rezultaty pieczenia.