TR4110RW1

מידה	110x60 cm
מס' חללים עם תווית אנרגיה	2
מקור חום של תא התנור	חשמל
סוג הכיריים	גז
סוג תנור עיקרי	אוורור חום
סוג תנור שני	בסיוע מאוורר
מערכת ניקוי תנור ראשי	ניקוי באדים
קוד EAN	8017709190361
דרגת יעילות אנרגטית	A
קטגוריית יעילות אנרגטית, תא התנור השני	A

אסתטיקה

סדרה עיצובית	Victoria	**צבע בקרות**	נירוסטה
עיצוב	Victoria	**מס' בקרות**	12
גימור לוח בקרה	מתכת בציפוי אמייל	Serigraphy colour	Silver
Logo	assembled 50's	**צג**	אלקטרוני 5 לחצנים
Logo position	Upstand	**דלת**	עם מסגרת
מגן אחורי	כן	**סוג זכוכית**	שחור
צבע כיריים	אמייל שחור	**ידית**	Smeg Victoria
סוג מעמדי מחבתות	ברזל יצוק	**צבע ידית**	נירוסטה מוברשת
סוג הגדרת בקרות	כפתורי בקרה	**תא אחסון**	מגירה
כפתורי בקרה	Smeg Victoria	**בסיס**	פחם אבן

תוכניות / פונקציות

מס' פונקציות בישול 6

פונקציות בישול רגילות

- סטטי
- בסיוע מאוורר
- מעגלי
- חסכוני
- גריל גדול
- תחתית בסיוע מאוורר

פונקציות ניקוי

- ניקוי באדים

תוכניות ופונקציות לתנורים עם תנור משני

פונקציות בישול, תא תנור שני 5

פונקציות בישול רגילות, תא התנור השני

סטטי | בסיוע מאוורר | גריל מאוורר (גדול)

תחתית | תחתית בסיוע מאוורר

פונקציות ניקוי, תא תנור שני

ניקוי באדים

פונקציות אחרות, תא תנור שני

Scongelamento a tempo

תוכניות ופונקציות לתנורים עם תנור שלישי

מס' פונקציות תנור שלישי 1

תאורת תנור

גריל מלא

מאפיינים טכניים של כיריים, תנור

UR

מספר אזורי בישול 7

2 – גז - שמאלי UR (4.20 - כפולות) kW

גז - שמאלי קדמי – AUX - 1.00 kW

2.90 - מהירות – גז - שמאלי אחורי kW

2.90 - מהירות – גז - אמצעי קדמי kW

גז - אמצעי אחורי – AUX - 1.00 kW

1.80 - למחצה – גז - ימני קדמי kW

1.80 - למחצה – גז - ימני אחורי kW

סוג מבערי גז	סטנדרטי	**שסתומי בטיחות לגז**	כן
הצתה אלקטרונית אוטומטית	כן	**מכסי מבערים**	ציפוי אמייל שחור מאט

מאפיינים טכניים של התנור העיקרי, תנור

מס' נורות	1	**מס' כולל של דלתות זכוכית**	3
הנפח הנקי של תא התנור	61 l		
הנפח ברוטו של תא התנור הראשון	70 l		

חומר תא התנור	אמייל נקי תמיד
מספר המדפים	4
סוגי מדפים	רשתות מתכת
סוג נורה	הלוגן
הספק נורה	40 W
הגדרת זמן בישול	הפעלה ועצירה
פתח דלת	פתח צדי
דלת נתיקה	כן
דלת פנימית מזכוכית לחלוטין	כן
דלת פנימית ניתקת	כן
מס' דלתות זכוכית מחזירות חום	1
תרמוסטט בטיחות	כן
מערכת קירור	משיק
מידות תא תנור לשימוש (גXרXע)	316x460x412 mm
בקרת טמפרטורה	אלטרומכני
גוף חימום תחתון – הספק	1200 W
גוף חימום עליון – הספק	1000 W
אלמנט גריל	1700 W
גריל גדול – הספק	2700 W
גוף חימום מעגלי – הספק	2700 W
סוג גריל	חשמלי

אפשרויות תנור עיקרי, תנור

טיימר	כן
צליל התרעה לסיום הבישול	כן
טמפרטורה מינימלית	50 °C
טמפרטורה מרבית	260 °C

מאפיינים טכניים של התנור המשני, תנור

הנפח הנקי של תא התנור השני	61 l
הנפח ברוטו של תא התנור השני	70 l
חומר תא התנור	אמייל נקי תמיד
מספר המדפים	4
סוגי מדפים	רשתות מתכת
מס' נורות	1
סוג נורה	הלוגן
הספק נורה	40 W
פתח דלת	פתח צדי
דלת נתיקה	כן
דלת פנימית מזכוכית לחלוטין	כן
דלת פנימית ניתקת	כן
מס' כולל של זכוכיות דלתות	3
מס' זכוכית דלתות מחזירות חום	1
תרמוסטט בטיחות	כן
מערכת קירור	משיק
מידות תא תנור לשימוש (גXרXע)	316x444x425 mm
בקרת טמפרטורה	אלטרומכני
גוף חימום תחתון – הספק	1200 W
גוף חימום עליון – הספק	1000 W
אלמנט גריל – הספק	1700 W
גריל גדול – הספק	2700 W
סוג גריל	חשמלי
גריל נוטה	כן

אפשרויות תנור נוסף, תנור

טמפרטורה מינימלית	50 °C
טמפרטורה מרבית	260 °C

מאפיינים טכניים של התנור השלישי, תנור

דלת פנימית ניתקת	כן

הנפח הנקי של תא התנור השלישי	36 l	**מס' כולל של זכוכיות דלתות**	3
הנפח ברוטו של תא התנור השלישי	41 l	**מס' זכוכיות דלתות מחזירות חום**	1
חומר תא התנור	אמייל נקי תמיד	**תרמוסטט בטיחות**	כן
מספר המדפים	2	**מערכת קירור**	משיק
סוגי מדפים	רשתות מתכת	**מידות תא תנור לשימוש (ע**X**ר**X**ג)**	169x440x443 mm
מס' נורות	1	**בקרת טמפרטורה**	אלטרומכני
סוג נורה	להט	**גריל גדול – הספק**	2700 W
הספק נורה	25 W	**סוג גריל**	חשמלי
פתח דלת	פתיחה כלפי מטה	**גריל נוטה**	כן
דלת נתיקה	כן		
דלת פנימית מזכוכית לחלוטין	כן		

אפשרויות תנור שלישי, תנור

טמפרטורה מינימלית	50 °C	**טמפרטורה מרבית**	260 °C

אביזרים כלולים עם התנור לתנור עיקרי

תמיכה לווק מברזל יצוק	1	**מגש עמוק 40 מ"מ**	1
מעמד מוקה מברזל יצוק	1	**רשת שתי וערב לגריל**	1
רשת עם מעצור אחורי וצדי	2	**מסילות טלסקופיות, הוצאה חלקית**	1

אביזרים כלולים עם התנור לתנור משני

רשת עם מעצור אחורי וצדי	2	**רשת שתי וערב לגריל**	1
מגש עמוק 40 מ"מ	1	**מסילות טלסקופיות, הוצאה חלקית**	1

אביזרים כלולים עם התנור לתנור שלישי

רשת עם מעצור אחורי וצדי	1	**מגש עמוק 40 מ"מ**	1

חיבור חשמלי

דירוג חיבור חשמלי	8400 W	Cable testing	Yes, Single phase
זרם	37 A	**תדר**	50/60 Hz
מתח	220-240 V	**בלוק הדקים**	5 poles
מתח 2 (וולט)	380-415 V		

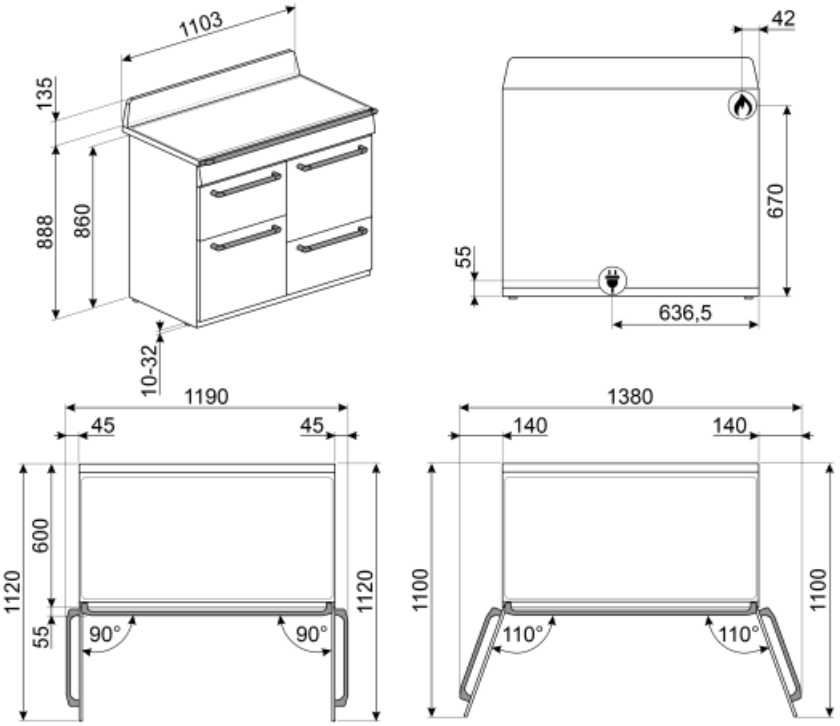
1103
135
888
860
10-32
42
670
55
636,5
1190
45
45
1120
600
55
90°
90°
1120
1380
140
140
1100
110°
110°
1100

Not included accessories

KITH4110

ערכה להארכת גובה (950 מ"מ), מתאימה לתנורי TR4110

SFLK1

נעילת ילדים

PRTX

אבן פיצה חסינת אש עם ידיות. עומק = 35 ס""מ לא מתאימה לתנורי מיקרוגל. מתאימה לתנורי גז, להנחה על הרשת.

TPKTR

לוח גריל טפנייקי לתנורי TR4110

KIT1TR41N

ס"מ, מתאים לתנורי 75xמשטח התזה 110 שחור, TR4110 Victoria

KITP65TR41

ערכת להגדלת עומק (650 מ"מ), מתאימה לתנורי TR4110

BGTR4110

לוח גריל מברזל יצוק מתאים לתנורי Victoria, TR4110

PALPZ

את פיצה עם ידית מתקפלת רוחב: 315 מ""מ אורך: 325 מ""מ

AIRFRY

Air fryer rack AIRFRY . Ideal for recreating traditional frying in the oven, but with fewer calories and less fat. It allows you to cook quickly and simply dishes such as French fries, fried vegetables and fish, ensuring perfect browning and crispiness.

GTP

מסילות טלסקופיות ניתנות להוצאה** חלקית (רמה אחת)** הוצאה: 300 מ""מ מצוחצת AISI 430 חומר: נירוסטה

BNP608T

מגש מצופה טפלון, עומק 8 מ"מ, להנחה על הרשת

WOKGHU

תמיכה לווק מברזל יצוק

BN620-1

מגש מצופה אמייל, עומק 20 מ"מ

KIT600TR4110

רצועת כיסוי לגב הכיריים, מתאימה לתנורי TR4110 Victoria

BBQ

Double sided plate BBQ. Suitable for recreating succulent and crispy dishes in the oven with the typical taste of grilled cooking. The ribbed side is particularly suitable for meats and cheeses. The smooth side for fish, seafood and vegetables.

GTT

מסילות טלסקופיות ניתנות להוצאה** לחלוטין (רמה אחת)** הוצאה: 433 מ""מ מצוחצת AISI 430 חומר: נירוסטה

BN640

מגש מצופה אמייל, עומק 40 מ"מ

SMOLD

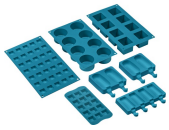

סט של 7 תבניות סיליקון לגלידות, ארטיקים, פרלינים, קוביות קרח או חלוקת מזון. לשימוש בין -60°C עד +230°C

Symbols glossary (TT)

A: ביצועי ייבוש של המוצר, נמדדים מ-A+++ עד D/G, בהתאם למשפחת המוצרים

בקרה בכפתורים

הפשרה לפי זמן: פונקציה זו קובעת אוטומטית את זמן ההפשרה של מזונות שונים.

חלק פנימי בציפוי אמייל: החלק הפנימי בציפוי אמייל כולל ציפוי נוגד חומצה שמסייע Smeg של כל תנורי לשמור על הניקיון של תא התנור ל ידי הפחתת כמות השומן שנצמד לדפנות בעת הבישול.

מאוורר עם אלמנטים עליון ותחתון: האלמנטים יחד עם המאוורר מספקים חום אחיד יותר, שיטה זהה לבישול רגיל, כך שיש צורך בקדם-חימום. מתאימה מאוד לפריטים שמבושלים בשיטות איטיות.

גוף חימום תחתון בלבד: פונקציה זו מושלמת למזונות שמחייבים טמפרטורה בסיסית נוספת ללא השחמה, לדוגמה, מאפים, פיצה. מתאימה גם לבישול איטי של נזידים ותבשילים.

חסכונית: השילוב של גריל, מאוורר ואלמנט תחתון מתאים במיוחד לבישול כמויות קטנות של מזון.

אלמנט גריל: שימוש בגריל מעניק תוצות מצוינות בעת בישול בשר במנות בינוניות או קטנות, במיוחד בשילוב עם שיפוד (אם אפשר). מושלם גם לבישול נקניקות ובייקון.

אור

דלת פנימית מזכוכית לחלוטין: דלת פנימית מזכוכית לחלוטין, משטח שטוח אחד שקל לשמור על ניקיונו.

תאורת צד: שתי תאורות בצדדים מנוגדים משפרות את הראות בתוך התנור.

מעמדי מחבתות מברזליצוק לעבודה מאומצת: למקסימום יציבות ואיתנות.

התקנה בערימה: התקנה בערימה

מערכת קירור אוויר: הבטחת טמפרטורת בטיחותיות של משטחים.

דלתות עם שלוש שכבות זכוכית: מספר דלתות זכוכית.

בתנורי גז, המאוורר מפזר את החום: Circogas במהירות ובאופן שווה בתא התנור, ומונע העברה של טעמים בעת בישול של כמה מנות שונות בו-בזמן. בתנורים חשמליים שילוב זה מסיים מהר יותר את הבישול של מזונות שמוכנים מבחוץ, אך מחייב זמן רב יותר לבישול המזונות מבפנים, ללא השחמה נוספת.

אלמנט עליון ותחתון בלבד: שיטת בישול מסורתית שמתאימה ביותר לפריטים יחידים שממוקמים באמצע התנור. החלק העליון של התנור יהיה תמיד החם ביותר. מושלמת לצלי, עוגות פירות, לחם וכן הלאה.

מעגלי: השילוב של מאוורר ושל אלמנט מעגלי יוצר שיטת בישול באוויר חם. מעניק יתרונות רבים, כולל ללא קדם-חימום אם זמן הבישול ארוך מ-20 דקות, ללא העברה של טעמים בעת בישול של מזונות שונים בו-בזמן, פחות חשמל וזמני בישול קצרים יותר. מתאים לכל סוגי המזון.

אלמנט גריל: שימוש בגריל מעניק תוצות מצוינות בעת בישול בשר במנות בינוניות או קטנות, במיוחד בשילוב עם שיפוד (אם אפשר). מושלם גם לבישול נקניקות ובייקון.

מאוורר עם אלמנט גריל: המאוורר מפחית את החום העז של הגריל, מעניק שיטה מצוינת לצלייה של מזונות שונים, צלעות, סטייקים, נקניקיות וכן הלאה, ומעניק להם השחמה וחלוקה של החום, ללא ייבוש המזון. שתי הרמות העליונות מומלצות לשימוש והחלק התחתון של תנור יכול לשמש לשמירה על החום של פריטים בו-בזמן, מתקן מצוין בעת בישול של ארוחת בוקר צלויה. חצי גריל (חלק אמצעי בלבד) מושלם לכמויות קטנות של מזון.

תנורי גז מעניקים בקרת חום מידית, מקצרים את זמני הבישול ומעניקים את היכולת לאפות בטמפרטורות נמוכות בהרבה מאשר תנורים חשמליים.

דלת הזכוכית הפנימית: ניתנת להסרה במספר תנועות מהירות לניקוי.

לתא התנור 2 רמות בישול שונות.

מסילות טלסקופיות: מאפשרות למשוך החוצה את הכלי ולבדוק אותו בלי להוציאו לחלוטין מהתנור.

גריל נוטה: ניתן לשחרר בקלות את הגריל הנוטה כדי להזיז את גוף החימום ולנקות את תקרת המכשיר בשלב אחד פשוט.

ניקוי באדים: פונקציית ניקוי פשוטה באמצעות קיטור לשחרור משקעים בתא התנור.

הקיבולת מציינת את החלל השימושי בתא התנור בליטרים.

לתא התנור 4 רמות בישול שונות.

בקרה אלקטרונית: מאפשרת לשמור על הטמפרטורה בתוך התנור בדיוק של 2-3° C. הדבר מאפשר לבשל מזון שרגיש מאוד לשינויים בטמפרטורה, כגון עוגות, סופלה, פודינג.

מבערים מהירים במיוחד: מבערים רבי-עוצמה מהירים במיוחד מעניקים הפסק של עד 5 קילוואט.

הקיבולת מציינת את החלל השימושי בתא התנור בליטרים.

Benefit (TT)

הולכת חום אמיתית

ביצועי הבישול הטובים ביותר מובטחים על ידי זרימה מעגלית מאוררת

מאוררים וגופי חימום מרובים מבטיחים זרימת חום אווירודינמית מושלמת, המאפשרים בישול הומוגני ומהיר יותר בתוך החלל.

Gas hob

Gas provides permanent control of the heat source and the temperature change is immediate

Equipped with a thermocouple, the gas supply is cut off if the flame is extinguished for greater safety.

ניקוי באדים

החדרת מים לשקע המיועד בתחתית החלל יוצרת אדים שמרככים את השאריות ומקלים על הסרתן

החדרת מים לשקע המיועד בתחתית החלל יוצרת אדים שמרככים את השאריות ומקלים על הסרתן.

חלל איזותרמי

ביצועי הבישול הטובים ביותר ביעילות האנרגטית הגבוהה ביותר

אוורור בזרימה צולבת

מערכת קירור חדשה עם מאוורר זרימה צולבת וזרימת אוויר מהדלת לחיפוי הקיר

אור הלוגן בדרגות שונות

תאורת הלוגן פנימית בדרגות שונות מבטיחה נראות מעולה

בקרה בכפתורים

הגדרת טיימר קלה ואינטואיטיבית עם כפתורים פשוטים

מסילות טלסקופיות

הוצאה קלה והכנסת בטוחה של תבניות לתנור הודות למסילות טלסקופיות

גובה מתכוונן

כיריים שנמצאות בקו נקי עם משטח העבודה הודות לרגליים מתכוננות

זכוכית פנימית ניתנת להסרה

זכוכיות דלת פנימיות שניתנות להסרה בקלות לניקוי מלא

בישול מרובה דרגות

מספר דרגות בישול מאפשרות גמישות מירבית בשימוש

דלת קרה

במהלך כל פעולה, זכוכית הדלת החיצונית קרה, מונעת כל סכנת כוויות

AirFry (**אביזר אופציונלי של** AIRFRY)

(אוכל קל וטעים יותר הודות לסלסלת איירפריי (אביזר אופציונלי

מגירת אחסון

יותר מקום אחסון הודות למגירה התחתונה, מושלת לאחסון אביזרים או כלי בישול

מנגל (אביזר אופציונלי)

(בישול מנגל ישירות בתנור עם הגריל הדו צדדי (אביזר מנגל אופציונלי

אבן פיצה (אביזר אופציונלי)

(אופציונלי STONE אפייה עם אבן שמוט לקבלת פיצה רכה ופריכה ולמאפי שמרים (אביזר