TR4110X-1

Velikost vařiče	110x60 cm
Počet dutin s energetickým štítkem	2
Zdroj ohřevu dutiny	ELEKTŘINA
Typ varné desky	Plyn
Type of main oven	Termo-ventilované
Typ druhé trouby	S ventilátorem
Cleaning system main oven	Parní čištění
EAN kód	8017709295066
Třída energetické účinnosti	A
Třída energetické účinnosti, druhý vnitřní prostor	A



Aesthetics

Vzhled	Victoria	**Ovládací knoflíky**	Smeg Victoria
Povrchová úprava ovládacího panelu	Nerezová ocel	**Barva ovládacích prvků**	Nerezová ocel
		Počet ovládacích prvků	12
Estetika	Victoria	**Serigraphy colour**	Black
Logo	assembled 50's	**Displej**	5 elektronických tlačítek
Barva	Nerezová ocel	**Dvířka**	S rámem
Logo position	Upstand	**Typ skla**	Stopsol
Povrchová úprava	Lesk	**Rukojeť**	Smeg Victoria
Sokl	Ano	**Barva rukojeti**	Kartáčovaná nerezová ocel
Barva varné desky	Černý smalt	**Odkládací přihrádka**	Zásuvka
Typ stojanů na nádobí	Litina	**Sokl**	Antracitová
Typ nastavení ovládání	Ovládací knoflíky		

Programy/funkce

Počet funkcí vaření 5

Tradiční funkce vaření

Statický

S ventilátorem

Circulaire

Eco

Spodní část s ventilátorem

Další funkce

Rozmrazování

Funkce čištění

Parní čištění

Programy/funkce pomocné trouby

Funkce vaření vnitřního prostoru 2 5

Tradiční funkce vaření, vnitřní prostor 2

Statický | S ventilátorem | Circulaire

Eco | Spodní část s ventilátorem

Parní čištění

Čištění vnitřního prostoru 2

Jiné funkce vnitřního prostoru 2

Rozmrazování

Programy/funkce třetí trouby

Počet funkcí třetí trouby 1

Světlo v troubě

Plný gril

Technické vlastnosti varné desky

UR

Celkový počet varných zón 7

Levá - Plyn – 2 ultrarychlý (duální) - 4.20 kW
Přední levá - Plyn – pomocný - 1.00 kW
Zadní levá - Plyn – rychlý - 2.90 kW
Přední středová - Plyn – rychlý - 2.90 kW
Zadní středová - Plyn – pomocný - 1.00 kW
Přední pravá - Plyn – polorychlý - 1.80 kW
Zadní pravá - Plyn – polorychlý - 1.80 kW

Typ plynových hořáků	Standardní	**Plynové pojistné ventily**	Ano
Automatické elektronické zapalování	Ano	**Víčka hořáku**	Matná černá smaltovaná

Hlavní technické vlastnosti trouby

Počet světel	1	**Vyjímatelná vnitřní dvířka**	Ano

Číslo ventilátoru	1
Čistý objem vnitřního prostoru	61 l
Hrubý objem, 1. vnitřní prostor	70 l
Materiál vnitřní části	Smalt Ever Clean
Počet polic	4
Typ polic	Kovové police
Typ osvětlení	Halogenová
Výkon osvětlení	40 W
Nastavení doby vaření	Start a stop
Otevírání dvířek	Boční otevírání
Vyjímatelná dvířka	Ano
Speciálně upravená vnitřní část skleněných dvířek	Ano

Celkový počet dveřních skel	3
Počet termoreflexních skel dveří	1
Bezpečnostní termostat	Ano
Chladicí systém	Tečna
Rozměry použitelného vnitřního prostoru (V x Š x H)	316x460x412 mm
Řízení teploty	Elektromechanické
Nižší výkon topného článku	1200 W
Horní topný článek – výkon	1000 W
Grilovací prvek	1700 W
Velký gril – výkon	2700 W
Kruhový topný článek – výkon	2700 W
Typ grilu	Elektřina

Možnosti hlavní trouby

Časovač	Ano
Akustický alarm konce vaření	Ano

Minimální teplota	50 °C
Maximální teplota	260 °C

Technické vlastnosti druhé trouby



Čistý objem druhého vnitřního prostoru	61 l
Hrubý objem, 2. vnitřní prostor	70 l
Materiál vnitřní části	Smalt Ever Clean
Počet polic	4
Typ polic	Kovové police
Počet světel	1
Typ osvětlení	Halogenová
Výkon osvětlení	40 W
Otevírání dvířek	Boční otevírání
Vyjímatelná dvířka	Ano
Speciálně upravená vnitřní část skleněných dvířek	Ano
Vyjímatelná vnitřní dvířka	Ano

Celk. počet dveřních skel	3
Počet termoreflexních dveřních skel	1
Bezpečnostní termostat	Ano
Chladicí systém	Tečna
Rozměry použitelného vnitřního prostoru (V x Š x H)	316x444x425 mm
Řízení teploty	Elektromechanické
Spodní topný článek – výkon	1200 W
Horní topný článek – výkon	1000 W
Prvek grilu – výkon	1700 W
Velký gril – výkon	2700 W
Typ grilu	Elektřina
Výklopný gril	Ano

Možnosti pomocné trouby

Minimální teplota	50 °C

Maximální teplota	260 °C

Technické vlastnosti třetí trouby



Čistý objem, 3. vnitřní prostor	36 l	**Vyjímatelná vnitřní dvířka**	Ano
Hrubý objem, 3. vnitřní prostor	41 l	**Celk. počet dveřních skel**	3
Materiál vnitřní části	Smalt Ever Clean	**Počet termoreflexních dveřních skel**	1
Počet polic	2	**Bezpečnostní termostat**	Ano
Typ polic	Kovové police	**Chladicí systém**	Tečna
Počet světel	1	**Rozměry použitelného vnitřního prostoru (V x Š x H)**	169x440x443 mm
Typ osvětlení	Žárovkové osvětlení	**Řízení teploty**	Elektromechanické
Výkon osvětlení	25 W	**Velký gril – výkon**	2700 W
Otevírání dvířek	Dvířka dolů	**Typ grilu**	Elektřina
Vyjímatelná dvířka	Ano	**Výklopný gril**	Ano
Speciálně upravená vnitřní část skleněných dvířek	Ano		

Možnosti třetí trouby

Minimální teplota	50 °C	**Maximální teplota**	260 °C

Příslušenství v ceně pro hlavní troubu a varnou desku



Držák litinové Wok pánve	1	**Grilovací mřížka**	1
Stojan se zadním a bočním dorazem	2	**Teleskopické vodicí lišty, částečná extrakce**	1
40 mm hluboký plech	1		

Příslušenství v ceně pro sekundární troubu



Stojan se zadním a bočním dorazem	2	**Grilovací mřížka**	1
40 mm hluboký plech	1	**Teleskopické vodicí lišty, částečná extrakce**	1

Příslušenství v ceně pro třetí troubu

Stojan se zadním a bočním dorazem	1	**40 mm hluboký plech**	1

Elektrické připojení

Jmenovitý výkon elektrického připojení	8400 W
Stávající	37 A
Napětí	220-240 V
Napětí 2 (V)	380-415 V
Typ instalovaného elektrického kabelu	Ano, jednofázové
Cable testing	Yes
Typ elektrického kabelu	Ano, dvoufázové a třífázové
Frekvence	50/60 Hz
Terminal block	5 poles
Zástrčka	Ne

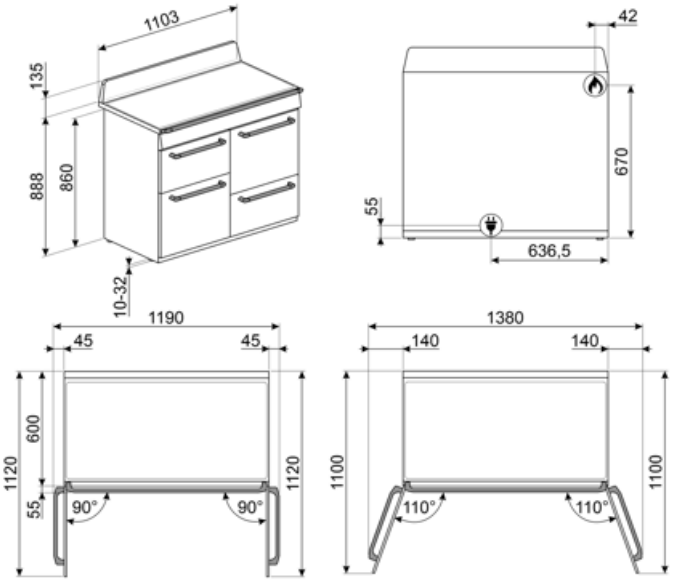

Compatible Accessories



AIRFRY2

Nádoba horkovzdušné fritézy. Ideální pro nahrazení tradičního smažení v troubě, ale s menším množstvím kalorií a tuku. Umožňuje rychlou a jednoduchou přípravu pokrmů, jako jsou hranolky, smažená zelenina a ryby, a zajišťuje dokonalé propečení a křupavost.



BN620-1

Smaltovaný plech, 20 mm hluboký



BNP608T

Plech potažený teflonem, hloubka 8 mm, k umístění na rošt



GTT

Zcela extrahovatelná teleskopická vodítka (1 úroveň) Extrakce: 433 mm Materiál: leštěná nerezová ocel AISI 430



KIT600TR4110

Krycí lišta pro zadní stranu varné desky, vhodná pro sporáky TR4110 Victoria



KITP65TR41

Sada pro prodloužení hloubky (650 mm), vhodná pro sporáky TR4110



SFLK1

Dětská pojistka



WOKGHU

Litinový stojan WOKU



BBQ

Double sided plate BBQ. Suitable for recreating succulent and crispy dishes in the oven with the typical taste of grilled cooking. The ribbed side is particularly suitable for meats and cheeses. The smooth side for fish, seafood and vegetables.



BN640

Smaltovaný plech, 40 mm hluboký



GTP

Částečně extrahovatelná teleskopická vodítka (1 úroveň) Extrakce: 300 mm Materiál: leštěná nerezová ocel AISI 430



KIT1TR41N

Ochrana proti postříkání zdi 110 x 75 cm vhodná pro sporáky TR4110 Victoria, černá



KITH4110

Sada pro prodloužení výšky (950 mm), vhodná pro sporáky TR4110



PALPZ

Lopata na pizzu se sklopnou rukojetí šířka: 315 mm délka: 325 mm

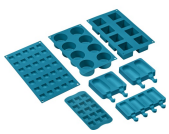

SMOLD

Sada 7 silikonových forem na zmrzliny, nanuky, pralinky, zmrzliny nebo porce jídla. Použitelné od -60 °C do +230 °C

Symbols glossary



A: Sušicí výkon výrobku měřený od A+++ do D/G v závislosti na skupině výrobků



Instalace ve sloupci: Instalace ve sloupci



Je-li přepínač na tomto symbolu, není možný ohřev, i když je termostat zapnutý.



Smaltovaný interiér: Smaltovaný interiér všech pecí Smeg má speciální antacidový povrch, který pomáhá udržovat interiér čistý snížením množství přilnuté mastnoty z vaření.



Ventilátor s horními a dolními topnými články: Cílem prvků v kombinaci s ventilátorem je zajistit rovnoměrnější teplo, což je podobný způsob jako u konvekčního vaření, takže je zapotřebí předehřev. Nejvhodnější pro jídla vyžadující pomalé vaření.



Circulaire: Kombinace ventilátoru a kruhového topného článku kolem něj poskytuje způsob vaření s horkým vzduchem. To poskytuje mnoho výhod, včetně nepotřebného předehřívání, pokud je doba vaření delší než 20 minut, žádný přenos chuti při vaření různých jídel najednou, méně energie a kratší doby vaření. Dobré pro všechny druhy jídla.



Grilovací topný článek: Použití grilu přináší vynikající výsledky při vaření masa středních a malých porcí, zejména v kombinaci s Rotisserie (je-li to možné). Také ideální pro přípravu klobás a slaniny.



Celoskleněné vnitřní dvířka: Celoskleněné vnitřní dvířka, jeden rovný povrch, který se snadno udržuje čistý.



Boční světla: Dvě protilehlá boční světla zvyšují viditelnost uvnitř trouby.



Vnitřní prostor trouby má 4 různé úrovně vaření.



Elektronické ovládání: Umožňuje udržovat teplotu uvnitř trouby s přesností 2 – 3 °C. Umožňuje připravovat jídla, která jsou velmi citlivá na změny teploty, jako jsou koláče, suflé, pudinky.



Pevné litinové stojany: pro maximální stabilitu a pevnost.



Systém chlazení vzduchem: pro zajištění bezpečných teplot povrchu.



Dvířka s trojitým sklem: Počet skel dvířek.



Circogas: V plynových troubách ventilátor distribuuje teplo rychle a rovnoměrně po celém prostoru trouby, čímž se zabrání přenosu chuti při současném vaření několika různých pokrmů. V elektrických troubách tato kombinace rychleji dokončuje vaření jídel, která jsou hotová na povrchu, ale vyžadují delší vaření uvnitř bez dalšího gratinování.



Pouze horní a dolní topný článek: tradiční způsob vaření nejvhodnější pro jednotlivá jídla umístěná uprostřed trouby. Horní část trouby bude vždy nejteplejší. Ideální na pečení, ovocné koláče, chléb atd.



EKO: Kombinace grilu, ventilátoru a spodního topného článku je vhodná zejména pro vaření malých množství jídla.



Světlo



Sklo vnitřních dvířek: lze vyjmout několika rychlými pohyby pro čištění.



Vnitřní prostor trouby má 2 různé úrovně vaření.



Teleskopické lišty: umožňují vytáhnout jídlo a zkontrolovat jej, aniž byste jej museli zcela vyjmout z trouby.



Sklopný gril: sklopný gril lze snadno odpojit pro pohyb topného tělesa a čištění vrchní části spotřebiče v jednom jednoduchém kroku.



Ultra rychlé hořáky: Výkonné ultra rychlé hořáky nabízejí výkon až 5 kW.



Parní čištění: jednoduchá funkce čištění pomocí páry k uvolnění usazenin ve vnitřním prostoru trouby.



Objem udává množství použitelného prostoru v troubě v litrech.



Objem udává množství použitelného prostoru v troubě v litrech.



Ovládání knoflíky

Benefit (TT)

Plynový sporák

Plyn zajišťuje trvalou regulaci zdroje tepla a změna teploty je okamžitá

Vybaveno termočlánkem, který pro větší bezpečnost přeruší přívod plynu, pokud plamen vyhasne.

Parní čištění

Napuštěním vody do důlku na dně komory se generuje pára, která změkčuje usazeniny a usnadňuje jejich odstranění

Napuštěním vody do důlku na dně komory se generuje pára, která změkčuje usazeniny a usnadňuje jejich odstranění.

Ovládání tlačítky

Snadné a intuitivní nastavení časovače pomocí jednoduchých tlačítek

Vytahovací přihrádka

Více místa díky spodní vytahovací přihrádce, která je ideální pro uložení příslušenství nebo kuchyňského náčiní

Skutečná konvekce

Nejlepší výkony vaření/pečení zaručuje větrané cirkulační proudění

Více ventilátorů a topných těles zajistí dokonalé aerodynamické proudění tepla, které umožňuje rovnoměrné a rychlejší vaření/pečení uvnitř komory.

Víceúrovňové vaření/pečení

Několik úrovní přípravy pokrmů umožňuje maximální flexibilitu použití

Víceúrovňové halogenové osvětlení

Vnitřní halogenové osvětlení na různých úrovních zaručuje vynikající viditelnost

Odnímatelné vnitřní sklo

Vnitřní skla dveří jsou snadno odnímatelná pro kompletní čištění

Tangenciální chlazení

Nový chladicí systém s tangenciálním ventilátorem a prouděním vzduchu od dveří ke splashback stěně

Teleskopická vodítka

Snadné vytahování a bezpečné zasunování plechů do trouby díky teleskopickým vodítkům

Studené dveře

Při jakékoli funkci je vnější sklo dveří studené, takže nehrozí nebezpečí popálení

Fritování vzduchem (AIRFRY volitelné příslušenství)

Lehčí a chutnější jídlo díky airfry - košíku na fritování vzduchem (volitelné příslušenství)

BBQ (volitelné příslušenství)

Grilování přímo v troubě s oboustranným grilem (volitelné příslušenství BBQ)

Kámen na pizzu (volitelné příslušenství)

Pečení se žáruvzdorným kamenem pro měkkou a křupavou pizzu a kynuté výrobky (volitelné příslušenství STONE)

Nastavitelná výška

Varná deska v jedné rovině s pracovní plochou díky nastavitelným nožičkám

Izotermická komora

Nejlepší výkon vaření/pečení při nejvyšší energetické účinnosti

Samostatná turbína

Trouba je vybavena ventilátorem s kruhovým topným tělesem, které umožňuje vaření/pečení s rotujícím ohřevem