TR62BL

Bredd	60x60 cm
Antal ugnar med energideklaration	2
Kavitetens värmekälla	Elektrisk
Typ av häll	Gashäll
Huvudugn, typ	Termoventilerad ugn
Typ av extraugn	Statisk
EAN-kod	8017709210625
Energiklass	A
Energiklass, andra ugnen	A



Estetisk linje

Design	Victoria	**Kontrollvred**	Smeg Victoria
Ytbehandling kontrollpanel	Rostfritt stål	**Färg på vred**	Rostfritt stål
		Antal vred	6
Estetik	Victoria	**Färg screentryck**	Silver
Logotyp	assembled 50's	**Typ av display**	Elektronisk 5 knappar
Färg	Svart	**Lucka**	Med panel
Position logga	Upstand	**Typ av ugnsglas**	Svart
Finish	Högblank	**Ugnshandtag**	Smeg Victoria
Bakkantslist	Ja	**Färg på handtag**	Borstat rostfritt stål
Färg på ram runt häll	Svart emalj	**Sockel**	Antracit
Typ av pannställ	Gjutjärn		
Typ av kontroller	Vred		

Program/funktioner

Antal tillagningsfunktioner 4

Traditionella tillagningsfunktioner

Statisk

Liten grill

Stor grill

Undervärme

Tekniska egenskaper - häll

UR

Totalt antal kokzoner 4

Vänster fram - Gas-2 URP (dubbel) - 4.20 kW
Vänster bak - Gas- SRD - 1.80 kW
Höger bak - Gas- SRD - 1.80 kW
Höger fram - Gas -AUX - 1.00 kW

Brännare	Standard	**Säkerhetsventiler**	Ja
Aktivering av gas via vred	Ja	**Brännarlock**	Svart matt emalj

Tekniska specifikationer - huvudugn



Antal ljuskällor	1	**Innerlucka i helglas**	Ja
Nettovolym 1:a ugn	61 l	**Avtagbar innerlucka**	Ja
Bruttovolym 1:a ugn	70 l	**Antal glas i ugnsluckan**	2
Material ugn	Ever Clean emalj	**Antal värmereflekterande glas i lucka**	1
Antal hyllplan	4		
Typ av hyllplan	Metallstegar	**Säkerhetstermostat**	Ja
Typ av ljuskälla	Halogenlampor	**Kylsystem**	Tangentialt
Effekt lampa	40 W	**Nettomått på ugnens insida (HxBxD)**	316x460x412 mm
Programmering av tillagningstid	Start/stopp		
Avgtagbar lucka	Ja	**Inställning av temperatur**	Elektromekaniskt
		Effekt varmluftselement	2 700 W

Alternativ för huvudugn

Timer	Ja	**Min temperatur**	50 °C
Koktidslarm	Ja	**Max temperatur**	245 °C

Tekniska specifikationer - extraugn



Nettovolym 2:a ugn	35 l	**Antal värmereflekterande glas i lucka**	1
Bruttovolym 2:a ugn	41 l		
Material ugn	Ever Clean emalj	**Skyddstermostat**	Ja
Antal hyllplan	2	**Kylsystem**	Tangential
Typ av hyllplan	Metallstegar	**Nettomått på ugnens insida (HxBxD)**	169x440x443 mm
Antal ljuskällor	1		
Typ av ljuskälla	Halogenlampor	**Temperatur**	Elektromekaniskt
Effekt lampa	40 W	**Undervärme - effekt**	1200 W
		Övervärme - effekt	1000 W
Avtagbar lucka	Ja	**Grillelement**	1700 W
Innerlucka i helglas	Ja	**Stor grill - effekt**	2700 W
Avtagbar innerlucka	Ja	**Typ av grill**	Elektrisk
Antal glas i ugnslucka	2		

Nedvikbart grillelement	Ja

Alternativ för extraugn

Minimum temperatur	50 °C	**Maximum temperatur**	245 °C

Standardtillbehör - huvudugn och häll

Espressohållare	1	**Ugnsgaller**	1
Galler med bakre stopp	2	**Delvis utdragbara teleskopskenor**	1
Ugnsplåt, 40 mm	1		

Standardtillbehör - extraugn

Galler med bakre stopp	1	**Galler till plåt**	1
Ugnsplåt, 40 mm	1		

Elektrisk anslutning

Anslutningseffekt	5500 W	**Längd på kabel**	120 cm
Ström	24 A	**Typ av sladd**	Ja, 2- och 3-fas
Spänning	220-240 V	**Frekvens**	50/60 Hz
Spänning (V)	380-415 V	**Typ av kopplingsplint**	5 Polig
Typ av elkabel som installerats	Ja, 1-fas	**Typ av kontakt**	Nej

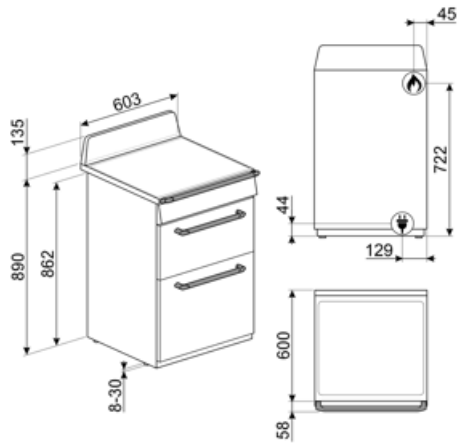

Kompatibela Tillbehör



AIRFRY2

Luftfritösplåt Perfekt för att skapa traditionell fritering i ugnen, men med mindre kalorier och mindre fett. Med denna funktion går det snabbt och enkelt att laga till maträtter som pommes frites, friterade grönsaker och fisk och garantera perfekt bryning och knaprighet.



BN620-1

Emaljerad plåt för 60 och 45cm ugnar. Djup: 20 mm. Idealisk för tillagning av huvudrätter och smakfulla desserter för att nå maximalt resultat avseende tillagning och smak.



BNP608T

Teflonbelagd bakplåt, 8mm djup. Placeras på ugnsgaller.



GTT

Helt utdragbara teleskopskenor (1 nivå) Utdragning: 433 mm Material: Rostfritt stål AISI 430 polerat

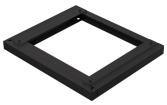

KITH60

Höjningskit (950 mm), passar TR60-spisar



SFLK1

Luckspärr till inbyggnadsugnar



BBQ

Dubbelsidig grillplatta. Lämplig för att återskapa saftiga och krispiga rätter i ugnen med den typiska smaken av grillad matlagning. Den räfflade sidan är särskilt lämplig för kött och ostar. Den släta sidan för fisk, skaldjur och grönsaker.



BN640

Emaljerad plåt för 60 och 45cm ugnar. Djup: 40mm. Perfekt för huvudrätter som stekar och fisk för att behålla vätskan i maten. Också idealisk för exprementering av lättare krispigare tillbehör.



GTP

Delvis utdragbara teleskopskenor (1 nivå) Utdragning: 300 mm Material: Rostfritt stål AISI 430 polerat



KIT1TR6N

Stänkskydd, 60 x 75 cm, passar 60 cm Victoria-spisar, svart



PALPZ

Pizzaspade med fällbart handtag.Dimensioner: B:31,5 x H:32,5. Enkel att använda och förvara. Idealisk för bakning och servering av pizza och andra bakverk på ett säkert och proffessionellt sätt.

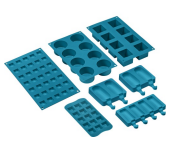

SMOLD

7st silikonformar för glass, isglass, praliner, iskuber, eller matportioner. Klarar temperaturer från -60°C till +230°C

Symbols glossary



Kraftiga gjutjärnsgaller: för maximal stabilitet och styrka.



Installation i stapel



Luftkylsystem: för att säkerställa en säker yttemperatur.



Emaljinteriör: Emaljinteriören i alla Smeg-ugnar har ett unik beläggning som hjälper till att hålla inredningen ren genom att minska mängden matfett som fastnar.



Bas: värmen kommer endast från ugnsutrymmes nederdel. Fläkten är inte aktiv. Perfekt för söta och salta pajer, smulpajer och pizzor. Utformad för att göra maten knaprigare. I gasugnar indikerar den här symbolen gasbrännaren.



Grillelement: Användning av grill ger utmärkta resultat vid tillagning av kött av medelstora och små portioner, speciellt i kombination med ett grillspett (där det är möjligt). Perfekt även för tillagning av korv och bacon.



Belysning



Innerluckan i glas: kan enkelt avlägsnas för rengöring.



Ugnsutrymmet har 2 olika matlagningsnivåer.



Teleskopskenor: gör det möjligt att dra ut rätten och kontrollera den, utan att behöva ta ut den helt från ugnen.



Nedvikbart grillelement: den nedvikbara grillen kan lätt hakas av för att flytta värmeelementet och rengöra apparatens överdel i ett enkelt steg.



Kapaciteten anger mängden användbart utrymme i ugnsutrymmet, i liter.



A: Product drying performance, measured from A+++ to D / G depending on the product family



Kontrollvred



2 skikt glas i luckan



Endast övre och nedre element: en traditionell tillagningsmetod som passar bäst för enstaka maträtter i mitten av ugnen. den övre delen av ugnen kommer alltid att vara hetast. Perfekt för stek, fruktkakor, bröd etc.



Varmluft: Kombinationen av fläkten och det ringelementet runt det ger en varmluftstillagning. Detta ger många fördelar inklusive ingen förvärmning om tillagningstiden är mer än 20 minuter, ingen smaköverföring vid tillagning av olika livsmedel samtidigt, mindre energi och kortare tillagningstider. Bra för alla typer av mat.



Halv grill: För snabb tillagning och bryning av mat. Bäst resultat uppnås vid användning av den övre delen av ugnen för mindre livsmedel och de nedre delarna av ugnen för större saker som kotletter eller korvar. Eftersom värmen endast genereras i mitten av elementet vid användning av Halv grill, så är den här funktionen perfekt för mindre kvantiteter.



Innerlucka helt i glas: Innerlucka helt i glas, en enda flat yta som är enkel att hålla ren.



Sidobelysning: Två lampor på motsatta sidor ökar synligheten inne i ugnen.



Ugnsutrymmet har 4 olika matlagningsnivåer.



Elektronisk kontroll: Gör det möjligt att bevara temperaturen inne i ugnen med en precision på 2–3 °C. Därmed går det att tillaga måltider som är väldigt känsliga för temperaturförändringar, som mjuka kakor, suffléer och puddingar.



Ultrasnabba brännare: Kraftfulla ultrasnabba brännare erbjuder en effekt på upp till 5 kW.



Kapaciteten anger mängden användbart utrymme i ugnsutrymmet, i liter.

Benefit (TT)

Gasspis

Gas ger permanent kontroll över värmekällan och temperaturförändringen är omedelbar

Spisen är utrustad med ett termoelement vilket gör att gastillförseln stängs av om flamman släcks, vilket ger en högre säkerhet.

Ever Clean-emalj

Enkel ugnsrengöring tack vare en speciell pyrolytisk emalj

Knappkontroll

Enkel och intuitiv timerinställning med enkla knappar

Sann konvektion

De bästa matlagningsresultaten garanteras tack vare ventilerat, cirkulärt flöde

Flera fläktar och värmeelement garanterar ett perfekt, aerodynamiskt värmeflöde vilket möjliggör en homogen och snabbare tillagning inne i ugnskaviteten.

Matlagning på flera nivåer

Flera matlagningsnivåer möjliggör maximal användningsflexibilitet

Halogenbelysning på flera nivåer

Intern halogenbelysning på olika nivåer försäkrar utmärkt synlighet

Borttagbart innerglas

Luckans inre glas är enkla att ta bort för komplett rengöring

Tangentiell kylning

Nytt kylsystem med tvärströmsfläkt och luftflöde från luckan till stänkskyddet

Teleskopskenor

Enkelt uttag och säker insättning av bleck i ugnen tack vare teleskopskenor

Justerbar höjd

Spishäll i samma plan som köksbänken, tack vare justerbara fötter

AirFry (LUFTFRITÖS valfritt tillbehör)

Lättare och mer smakrik mat tack vare luftfritöskorgen (valfritt tillbehör)

Kall lucka

Det yttre glaset i luckan är kallt under alla funktioner, vilket undviker alla typer av brännskador

Pizzasten (alternativt tillbehör)

Baka med pizzasten och få mjuka, knapriga pizzor och jästprodukter (STEN valfritt tillbehör)

Grill (valfritt tillbehör)

Grilla direkt i ugnen med den dubbelsidiga grillen (Grill är ett valfritt tillbehör)

Isotermisk kavitet

Den bästa matlagningsprestandan vid högsta energieffektivitet