TR62IBL2

Veľkosť sporáka	60x60 cm
Počet vnútorných priestorov s energetickým štítkom	2
Zdroj tepla vnútorný priestor	ELEKTRINA
Typ varnej dosky	Indukcia
Typ hlavnej rúry	Vyhrievanie s vetraním
Typ druhej rúry	Statická
Kód EAN	8017709309541
Trieda energetickej účinnosti	A
Trieda energetickej účinnosti, druhý vnútorný priestor	A



Estetica

Dizajn	Victoria	**Regulačné kolieska**	Smeg Victoria
Povrchová úprava ovládacieho panela	Smaltovaný kov	**Farba ovládačov**	Nehrdzavejúca oceľ
Estetica	Victoria	**Počet ovládačov**	6
Logo	assembled 50's	**Serigraphy colour**	Silver
Farba	Čierna	**Displej**	5 elektronických tlačidiel
Logo position	Upstand	**Dvierka**	Biely rám
Povrchová úprava	Lesklá	**Typ skla**	Čierna
Sokel	Áno	**Rukoväť**	Smeg Victoria
Farba varnej dosky	Čierny smalt	**Farba rukoväti**	Leštená nehrdzavejúca oceľ
Typ nastavenia ovládačov varnej dosky	Regulačné kolieska	**Podstavec**	Antracitový

Programy/funkcie

Počet funkcií varenia 4

Funkcie tradičného varenia

Statická

Malý gril

Veľký gril

Základňa

Technické údaje varnej dosky



Celkový počet varných zón 4

Predný vľavo - Indukcia – jednoduchý - 2.30 kW - Booster 3.00 kW - - Ø 21.0 cm

Zadný ľavý - Indukcia – jednoduchý - 1.20 kW - Booster 1.40 kW - - Ø 16.0 cm

Zadný pravý - Indukcia – obrovský - 2.30 kW - Booster 3.00 kW - - Ø 21.0 cm

Predný vpravo - Indukcia – jednoduchý - 1.20 kW - Booster 1.40 kW - - Ø 16.0 cm

Počet varných zón s boosterom	4	**Označenie minimálneho priemeru panvice**	Áno
Automatické vypnutie pri prehriatí	Áno	**Indikátor zvolenej zóny**	Áno
Automatická detekcia varnej nádoby	Áno	**Indikátor zvyškového tepla**	Áno

Technické údaje hlavnej rúry



Počet svetiel	1	**Vyberateľné dvierka**	Áno
Číslo ventilátora	1	**Plne presklené vnútorné dvierka**	Áno
Čistý objem vnútorného priestoru	61 l	**Vyberateľné vnútorné dvierka**	Áno
Hrubý objem, 1. vnútorný priestor	70 l	**Celkový počet skiel dvierok**	3
Materiál vnútorného priestoru	Smalt Ever Clean	**Počet termoreflexných skiel dvierok**	1
Počet políc	4	**Bezpečnostný termostat**	Áno
Typ políc	Kovové regály	**Chladiaci systém**	Tangenciálny
Typ osvetlenia	Halogén	**Rozmery užitočného vnútorného priestoru (VxŠxH)**	316x460x412 mm
Svetelný výkon	40 W	**Ovládanie teploty**	Elektromechanický
Nastavenie času varenia	Štart a stop	**Kruhové výhrevné teleso – výkon**	2700 W
Otváranie dvierok	Klapka dole		

Možnosti hlavnej rúry

Časovač	Áno	**Minimálna teplota**	50 °C
Koniec akustického alarmu pri varení	Áno	**Maximálna teplota**	245 °C

Technické údaje druhej rúry



Čistý objem druhého vnútorného priestoru	35 l	**Celkový počet skiel dvierok**	3
Hrubý objem, 2. vnútorný priestor	41 l	**Počet termoreflexných skiel dvierok**	1
Materiál vnútorného priestoru	Smalt Ever Clean	**Bezpečnostný termostat**	Áno
Počet políc	2	**Chladiaci systém**	Tangenciálny

Typ políc	Kovové regály	**Rozmery užitočného vnútorného priestoru (VxŠxH)**	169x440x443 mm
Počet svetiel	1		
Typ osvetlenia	Halogén	**Ovládanie teploty**	Elektromechanický
Svetelný výkon	40 W	**Spodné výhrevné teleso – výkon**	1200 W
Otváranie dvierok	Klapka dole	**Vrchné výhrevné teleso – výkon**	1000 W
Vyberateľné dvierka	Áno	**Výhrevné teleso grilu – výkon**	1700 W
Plne presklené vnútorné dvierka	Áno	**Veľký gril – výkon**	2700 W
Vyberateľné vnútorné dvierka	Áno	**Typ grilu**	Elektrický
		Sklopný gril	Áno

Možnosti pomocnej rúry

Minimálna teplota	50 °C	**Maximálna teplota**	245 °C

Vrátane príslušenstva pre hlavnú rúru a varnú dosku



Regál so spätnou a bočnou zarážkou	2	**Mriežka grilu**	1
Plech s hĺbkou 40 mm	1	**Výsuvné vodiace koľajnice, úplné vysunutie**	1

Vrátane príslušenstva pre vedľajšiu rúru

Regál so spätnou a bočnou zarážkou	1	**Mriežka grilu**	1
Plech s hĺbkou 40 mm	1		

Elektrické pripojenie

Hodnotenie elektrického pripojenia	12700 W	**Možnosti prídavných pripojení**	Áno, dvoj- a trojfázový
Prúd	38 A	**Frekvencia**	50/60 Hz
Napätie	220-240 V	**Svorkovnica**	5 poles
Napätie 2 (V)	380-415 V	**Zátka**	Nie

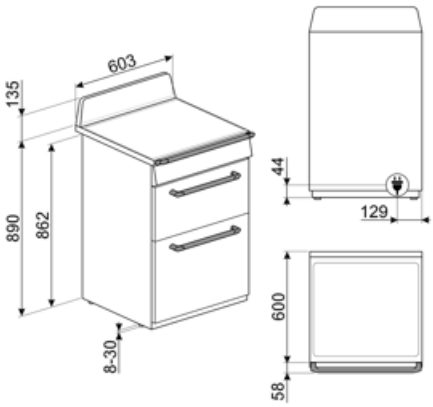
603
135
890
862
8-30
44
129
600
58

Compatible Accessories



AIRFRY2

Misa do teplovzdušnej fritézy. Ideálny ako náhrada tradičného pečenia v rúre, ale s menším množstvom kalórií a tuku. Vďaka nemu môžete variť rýchle a jednoduché jedlá ako hranolčeky, pečenú zeleninu a ryby, ktoré budú dozlatista upečené a chrumkavé.



BN620-1

Smaltovaný plech vhodný pre rúry 45 cm a 60 cm. Hĺbka 20 mm. Ideálny na chutné a sladké pečenie každého druhu.



BNP608T

Plech s teflónovým povrchom, hĺbka 8 mm, umiestňuje sa na mriežku



GTP

Čiastočne vyberateľné výsuvné vodiace lišty (1 úroveň) vhodné pre tradičné rúry. Sú vyrobené z nehrdzavejúcej ocele, zaručujú stabilitu a umožňujú hladké vyberanie plechov.



BBQ

Obojstranná platňa na BBQ. Vhodné na prípravu šťavnatých a chrumkavých jedál v rúre s typickou chuťou grilovania. Rebrovaná strana je obzvlášť vhodná pre mäso a syry. Hladká strana sa hodí pre ryby, morské plody a zeleninu.



BN640

Smaltovaný plech vhodný pre rúry 45 cm a 60 cm. Hĺbka 540 mm. Ideálny na varenie a pečenie mäsa a rýb v omáčke. Tiež vhodný na experimentovanie s ľahšími a chrumkavými jedlami



GRILLPLATE

Univerzálna grilovacia platňa pre indukčné, plynové, keramické a elektrické varné dosky. Nepriľnavý povrch, ideálny na smaženie mäsa, syru a zeleniny. Rozmery: 410 x 240 mm.



GTT

Úplne vyberateľné výsuvné vodiace lišty (1 úroveň) vhodné pre tradičné rúry. Sú vyrobené z nehrdzavejúcej ocele, zaručujú stabilitu a umožňujú hladké vyberanie plechov.



KIT1TR6N

Zástena čierna, 60 cm, vhodná pre sporáky TR62 Victoria



KITH60

Súprava výškový nadstavec (950 mm), čierna, vhodný pre sporáky TR60



PALPZ

Lopata na pizzu so sklopnou rúčkou. Rozmery D 31,5 x V 32,5 cm. Jednoduché a pohodlné používanie a skladovanie. Ideálna na profesionálne servírovanie pizze, chleba a chutných zákuskov bezpečným a profesionálnym spôsobom.



SCRP

Škrabka na varné dosky nezanechávajúca škrabance – vhodná pre indukčné a keramické varné dosky



SFLK1

Detská poistka

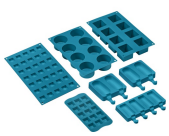

SMOLD

Súprava 7 silikónových formičiek na zmrzlinu, nanuky, pralinky, ľadové kocky, alebo na porciovanie jedla. Použiteľné od -60 °C do +230 °C

TPKPLATE



Univerzálna platňa pre indukčné, plynové, keramické a elektrické varné dosky. Nepriľnavý povrch, ideálny na smaženie rýb, vajec a zeleniny. Rozmery: 410 x 240 mm.

Symbols glossary



A: Výkonnosť sušenia výrobku, zmeraná od A+++ po D/G v závislosti od radu výrobkov



Detská poistka: niektoré modely sú vybavené zariadením na zablokovanie programu/cyklu, aby sa nedal nechtiac zmeniť.



Systém chladenia vzduchu: na zaručenie bezpečných povrchových teplôt.



ECO-logic: táto možnosť umožňuje obmedziť výkon spotrebiča, čím sa reálne šetrí energia.



Statické: Tradičné varenie vhodné na prípravu pokrmov po jednom. Ventilátor nie je aktivovaný a teplo prichádza súčasne zvrchu aj zospodu. Statické varenie je pomalšie a chutnejšie, ideálne na dobre uvarené a suché jedla, aj vo vnútri. Ideálne na pečenie všetkých druhov mäsa, mastného mäsa, chleba, plnených koláčov.



Kruhové výhrevné teleso: ideálna funkcia na chutnejšiu prípravu všetkých druhov pokrmov. Teplo prichádza zo zadnej časti rúry a rýchlo a rovnomerne sa rozvádza Ventilátor je aktivovaný. Tiež sa dobre hodí na varenie na viacerých úrovniach bez miešania vôní a chutí.



Polovičný gril: Na rýchle varenie a pečenie potravín dozlatista. Najlepšie výsledky sa dosiahnu, keď sa vrchná polica používa na malé kusy a spodná na veľké, napr. kotlety alebo klobásy. Na polovičnom grile sa teplo generuje iba v strede výhrevného telesa, takže je ideálny pre menšie množstvá.



Obrovská zóna: Obrovská zóna poskytuje veľký priestor a flexibilitu.



Indukcia: Činnosť týchto varných dosiek je založená na princípe elektromagnetickej indukcie. Teplo sa vytvára priamo na dne varnej nádoby pri jej kontakte s varnou doskou.



Booster výkonu: možnosť, ktorá umožňuje, aby zóna pracovala s plným výkonom, keď je potrebné veľmi intenzívne varenie.



Stĺpová inštalácia: Stĺpová inštalácia



Trojité glazované dvierka: Počet glazovaných dvierok.



Smalt Ever Clean: Smalt Ever Clean sa nanáša elektrostaticky do všetkých rohov a okrajov, aby sa predišlo praskaniu v čase. Vďaka špeciálnemu pyrolytickému smaltu, odolnému voči kyselinám, príjemne svetlému a nízko poréznemu, sa dosahuje lepšie čistenie stien rúry. Zohrieva sa na 850 °C a pomaly polymerizuje vedecky stanovenou rýchlosťou, aby sa zaručila rovnomerná hĺbka a sila smalt Ever Clean predstavuje bezchybnú povrchovú vrstvu tak vo vnútornom priestore rúry, ako aj na plechoch, vďaka čomu sa povrchy rúry dlhodobo veľmi ľahko udržiavajú, keďže to znižuje lepenie tuku počas pečenia



Základňa: teplo vychádza iba zo spodnej časti vnútorného priestoru. Ventilátor nie je aktivovaný. Ideálny pre sladké a chutné koláče, torty a pizzu. Určené na dokončenie prípravy, ak chcete, aby bolo jedlo chrumkavejšie Tento symbol v plynových rúrach označuje plynový horák.



Gril: Veľmi intenzívne teplo vychádzajúce iba sponad dvojitého výhrevného telesa. Ventilátor nie je aktivovaný. Poskytuje vynikajúce výsledky pri grilovaní a zapekaní. Používa sa na konci varenia, jedlo je rovnomerne upečené dozlatista.



Svetlo



Ochrana pred prehriatím: Bezpečnostný systém, ktorý automaticky vypne varnú dosku v prípade prehriatia riadiacej jednotky.



Plne presklené vnútorné dvierka: Plne presklené vnútorné dvierka, rovný povrch, ktorý sa ľahko čistí.



Sklo vnútorných dvierok: dá sa pri čistení vybrať niekoľkými rýchlymi pohybmi.



Automatické otvorenie: na niektorých modeloch sa automaticky otvoria dvierka po skončení cyklu, čo je dokonalé riešenie pre kuchynské jednotky bez rukovätí, pretože nie je potrebná žiadna rukoväť. Z bezpečnostných dôvodov sa dvierka automaticky uzamknú, keď je zariadenie v chode, aby nedošlo k ich náhodnému otvoreniu.



Vnútorný priestor rúry má 2 rôzne úrovne varenia.



Výsuvné koľajnice: umožňujú vysunúť a skontrolovať pripravované jedlo bez toho, aby ste ho museli vybrať z rúry.



Sklopný gril: dá sa ľahko odpojiť, vybrať výhrevné teleso a jednoducho vyčistiť strop zariadenia.



Kapacita určuje využiteľný objem vo vnútornom priestore rúry v litroch.



Bočné svetlá: Dve bočné svetlá oproti sebe výrazne zvyšujú viditeľnosť v rúre.



Signalizácia zvyškového tepla: Po vypnutí sklokeramickej varnej dosky indikátory zvyškového tepla ukazujú, ktoré varné zóny sú stále horúce. Keď teplota klesne pod 60 °C, indikátor sa vypne.



Vnútorný priestor rúry má 4 rôzne úrovne varenia.



Elektronické riadenie: Umožňuje udržiavať teplotu v rúre s presnosťou na 2-3 °C. Vďaka tomu je možné variť pokrmy, ktoré sú citlivé na zmeny teploty, ako torty, nákypy a pudingy.



Kapacita určuje využiteľný objem vo vnútornom priestore rúry v litroch.



Ovládanie regulačnými kolieskami

Benefit (TT)

Indukčná varná doska

Indukcia ponúka rýchle varenie a presné riadenie teploty

Prostredníctvom použitia vhodného kuchynského riadu sa indukcia ľahko používa a udržiava, je bezpečná a pohotová.

Smalt Ever Clean

Jednoduché čistenie rúry vďaka špeciálnemu pyrolytickému smaltu

Ovládanie tlačidlami

Jednoduché a intuitívne nastavenia časovača jednoduchými tlačidlami

Skutočná konvekcia

Najlepšie varné výkony garantované ventilovaným cirkulačným prietokom

Viacnásobné ventilátory a vykurovacie články garantujú dokonalé aerodynamické prúdenie tepla, umožňujúce homogénne a rýchlejšie varenie vnútri dutiny.

Viacúrovňové varenie

Niektoré úrovne varenia umožňujú maximálnu flexibilitu použitia

Viacúrovňové halogénové svetlo

Vnútorné halogénové osvetlenie na rôznych úrovniach zaručuje vynikajúcu viditeľnosť

Odobrateľné vnútorné sklo

Vnútorné sklá dverí sú ľahko odobrateľné pre kompletné čistenie

Tangenciálne chladenie

Nový chladiaci systém s tangenciálnym ventilátorom a prietokom vzduchu z dverí do splashbacku

Výsuvné vodiace lišty

Jednoduché vybratie a bezpečné vloženie plechov do rúry vďaka výsuvným vodiacim lištám

Nastaviteľná výška

Varná doska zarovnaná s pracovnou plochou vďaka nastaviteľným nohám

AirFry (FRITOVANIE VZDUCHOM voliteľné príslušenstvo)

Ľahšie a chutnejšie jedlo vďaka košu fritovania vzduchom (voliteľné príslušenstvo)

Studené dvere

Počas akejkoľvek funkcie je sklo vonkajších dverí studené, čím sa zabraňuje rizikám popálenín

Pizza kameň (voliteľné príslušenstvo)

Pečenie so žiaruvzdorným kameňom pre mäkkú a chrumkavú pizzu a kysnuté výrobky (KAMEŇ je voliteľné príslušenstvo)

BBQ (voliteľné príslušenstvo)

Barbeque pečenie priamo v rúre s obojstranným grilom (BBQ voliteľné príslušenstvo)

Izotermická dutina

Najlepší varný výkon pri najvyššej energetickej účinnosti

Jediná turbína

Rúra má ventilátor vybavený cirkulačným vykurovacím článkom umožňujúcim varenie s rotujúcim teplom