TR62P

Tűzhely mérete	60x60 cm
Rekeszek száma energiafogyasztási címkével	2
Sütőtér hőforrás	ELEKTROMOSSÁG
Főzőlap típusa	Gáz
Fő sütőtér típusa	Hőlégkeveréses
Második sütő típusa	Statikus
EAN kód	8017709210632
Energiahatékonysági osztály	A
Energiahatékonysági osztály, második sütőtér	A



Design

Design	Victoria	**Vezérlőgombok**	Smeg Victoria
Vezérlőpanel felülete	Zománcozott fémfelület	**Vezérlőelemek színe**	Rozsdamentes acél
Design család	Victoria	**Vezérlőelemek száma**	6
Logó	assembled 50's	**Serigraphy colour**	Fekete
Szín	Bézs	**Kijelző**	5 érintőgomb
Logo position	Upstand	**Ajtó**	Kerettel
Felületkezelés	Fényes	**Üveg típusa**	Fekete
Hátfal-magasítás	Igen	**Fogantyú**	Smeg Victoria
Főzőlap színe	Fekete	**Fogantyú színe**	Szálcsiszolt rozsdamentes acél
Edénytartó állványok típusa	Öntöttvas	**Lábazat**	Antracit
Vezérlés típusa	Vezérlőgombok		

Programok / Funkciók

Sütési funkciók száma	4

Hagyományos sütési funkciók

Statikus

Kis grill

Nagy grill

Alsó sütés

Főzőlap műszaki jellemzői

UR

Főzőzónák száma összesen 4

Bal első - Gáz – 2UR (dupla) - 4.20 kW
Bal hátsó - Gáz – Félgyors - 1.80 kW
Jobb hátsó - Gáz – Félgyors - 1.80 kW
Jobb első - Gáz – AUX - 1.00 kW

Gázégők típusa	Standard	**Gázbiztonsági szelepek**	Igen
Automatikus elektronikus gyújtás	Igen	**Égőfejek**	Matt fekete zománcozott

Fő sütő műszaki jellemzők



Világítás száma	1	**Teljes üveg belső ajtó**	Igen
Sütőtér nettó térfogata	61 l	**Kivehető belső ajtóüveg**	Igen
Bruttó térfogat, 1. sütőtér	70 l	**Ajtóüvegek száma összesen**	2
Sütőtér anyaga	Ever Clean zománc	**Hővisszaverő ajtóüvegek száma**	1
Sütőszintek száma	4	**Biztonsági termosztát**	Igen
Sütőszintek típusa	Fémállványok	**Hűtőrendszer**	Tangenciális
Világítás típusa	Halogén	**Használható sütőtér méretei (ma. x ma. x mé.)**	316x460x412 mm
Világítás teljesítménye	40 W	**Hőmérséklet szabályozás**	Elektromechanikus
Sütési idő beállítása	Indítás és leállítás	**Körfűtőszál teljesítmény**	2700 W
Kivehető ajtó	Igen		

Fő sütőtér jellemzői

Időzítő	Igen	**Minimális hőmérséklet**	50 °C
Sütés vége hangjelzés	Igen	**Maximális hőmérséklet**	245 °C

Második sütő műszaki jellemzői



A második sütőtér nettó térfogata	35 l	**Hővisszaverő ajtóüvegek száma**	1
Bruttó térfogat, 2. sütőtér	41 l	**Biztonsági termosztát**	Igen
Sütőtér anyaga	Ever Clean zománc	**Hűtőrendszer**	Tangenciális
Sütőszintek száma	2	**Használható sütőtér méretei (ma. x ma. x mé.)**	169x440x443 mm
Sütőszintek típusa	Fémállványok	**Hőmérséklet szabályozás**	Elektromechanikus
Világítás száma	1	**Alsó fűtőelem teljesítmény**	1200 W
Világítás típusa	Halogén	**Felső fűtőelem teljesítmény**	1000 W
Világítás teljesítménye	40 W		
Kivehető ajtó	Igen		
Teljes üveg belső ajtó	Igen		

Kivehető belső ajtóüveg	Igen	**Grillező elem teljesítmény**	1700 W
Teljes ajtóüvegek száma	2	**Nagy grill teljesítmény**	2700 W
		Grill típusa	Elektromos
		Lehajható grill fűtőelem	Igen

Opciók, kiegészítő sütő

Minimális hőmérséklet	50 °C	**Maximális hőmérséklet**	245 °C

Mellékelt tartozékok a fő sütőhöz és főzőlaphoz



Moka állvány	1	**Grillrács**	1
Hátsó és oldalsó ütközővel ellátott rács	2	**Részlegesen kihúzható teleszkópos sütősín**	1
40 mm mély tepsi	1		

Mellékelt tartozékok a másodlagos sütőhöz

Hátsó és oldalsó ütközővel ellátott rács	1	**Grillrács**	1
40 mm mély tepsi	1		

Elektromos csatlakozás

Elektromos csatlakozás névleges értéke	5500 W	**Tápkábel hossza**	120 cm
Áramerősség	24 A	**További csatlakozási lehetőségek**	Igen, két- és háromfázisú
Feszültség	220-240 V	**Frekvencia**	50/60 Hz
Feszültség 2 (V)	380-415 V	**Sorkapocs**	5 poles
A telepített elektromos kábel típusa	Igen, egyfázisú	**Csatlakozódugó**	Nem

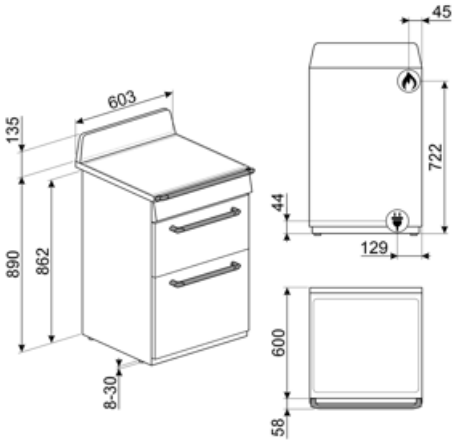
45
603
135
722
44
890
862
129
600
8-30
58

Compatible Accessories



AIRFRY2

Légsütő tálca. Ideális a hagyományos zsiradékban sütés reprodukálására, de kevesebb kalóriával és zsírral. Lehetővé teszi az olyan ételek gyors és egyszerű elkészítését, mint a sült krumpli, a sült zöldségek és a hal, tökéletes pirulást és ropogósra sütést biztosítva.



BN620-1

Zománcozott tepsi 45 cm-es és 60 cm-es sütőkhöz. Mélység 20 mm. Tökéletes a sós és édes sütemények széles skálájához.



BNP608T

8 mm mély teflonbevonatú tepsi, a rácsra kell helyezni



GTT

Teljesen kihúzható teleszkópos sínek (1 szint), hagyományos sütőkhöz alkalmas. Rozsdamentes acél, garantálják a stabilitást és megkönnyítik a tálcák zökkenőmentes kihúzását.



KITH60

Magasságnövelő készlet (950 mm), fekete, TR60 tűzhelyekhez



SFLK1

Gyerekzár



BBQ

Kétoldalas lemezes grillsütő. Alkalmas a szaftos és ropogós ételek sütőben történő elkészítéséhez a grillezés jellegzetes ízével. A bordázott oldal különösen alkalmas húsokhoz és sajtokhoz. A sima oldal halakhoz, tengeri ételekhez és zöldségekhez.



BN640

Zománcozott tepsi 45 cm-es és 60 cm-es sütőkhöz. Mélység 540 mm. Tökéletes húsok és halak mártásban történő sütéséhez és pirításához. Könnyű és ropogós köretekkel való kísérletezéshez is ideális



GTP

Részben kihúzható teleszkópos vezetősínek(1 szint), hagyományos sütőkhöz alkalmas. Rozsdamentes acél, garantálják a stabilitást és megkönnyítik a tálcák zökkenőmentes kihúzását.



KIT1TR6N

Fekete hátlap, 60 cm , TR62 Victoria tűzhelyekhez



PALPZ

Pizzalapát összehajtható fogantyúval. Méretek H31,5 x M32,5 cm. Könnyen és kényelmesen használható és tárolható. Tökéletes pizza, kenyér és sós péksütemények biztonságos és professzionális tálalásához.

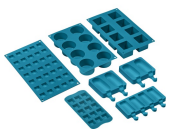

SMOLD

7 db-os szilikonforma készlet fagylaltokhoz, jégnyalókákhoz, pralinékhoz, jégkockákhoz vagy ételadaghoz. -60 °C és +230 °C között használható

Symbols glossary



Nagy teherbírású öntöttvas edénytartók: a maximális stabilitás és ellenállóképesség érdekében.



Oszlopba történő beépítés



Léghűtő rendszer: a készülék külső felületeinek biztonságos hőmérsékleten tartásáért felelős technológia.



Ever Clean zománc: Az Ever Clean zománc elektrosztatikus módszerrel viszik fel, saroktól sarokig és széltől szélig, hogy megelőzze a repedést vagy törést az idő múlásával. Ez egy különleges pirolitikus zománc, ellenálló a savakkal szemben, amely amellett, hogy kellemesen fényes, elősegíti a sütő falainak jobb tisztítását az alacsonyabb porozitásnak köszönhetően. 850°C feletti hőmérsékleten égetik ki, és tudományosan meghatározott ütemben, lassan polimerizálják, így biztosítják az egyenletes vastagságot és szilárdságot. Az Ever Clean zománc kifogástalan felületet biztosít mind a sütő belsejében, mind a tepsiken, így a sütő felületei hihetetlenül könnyen karbantarthatók az idő múlásával, mivel a zsír kevésbé tapad meg sütés közben.



Alsó: a hő csak a sütőtér aljáról jön. A ventilátor nem aktív. Ideális édes és sós pitékhez, cobblerhez és pizzákhoz. A sütés befejezésére és az ételek ropogósabbá tételére tervezték. A gázsütőkben található szimbólum a gázégőt jelzi.



Grill: Intenzív felső hőleadás a dupla fűtőszálnak köszönhetően, ventilátoros rásegítés nélkül. Ez a beállítás tökéletes ropogós textúrák kialakításához és aranybarna kérgesítéshez, mely egyenletes pirítást eredményez minden fogásnak.



Világítás



A belső ajtóüveg néhány gyors mozdulattal eltávolítható a tisztításhoz.



A sütőtérnek 2 különböző sütési szintje van.



A: Energiahatékonysági osztály



Vezérlőgombok



Kétrétegű üveg ajtók: üvegezett ajtók száma.



Statikus: Hagyományos sütés, amely egyszerre egy étel elkészítésére alkalmas. A ventilátor nem aktív, és a hő egyszerre jön alulról és felülről. A statikus sütés lassabb és finomabb, ideális a még belül is jól elkészített és száraz ételek elkészítéséhez. Ideális bármilyen típusú sütéshez, zsíros húsokhoz, kenyérhez, töltött süteményekhez.



Hőlégkeverés: tökéletes funkció minden típusú étel kíméletes elkészítéséhez. A hő a hátsó körfűtőszálból érkezik, mely a ventilátor által gyorsan és egyenletesen oszlik el. Ideális több szinten történő sütéshez is, az illatok és ízek keveredése nélkül.



Félgrill: Élelmiszerek gyors sütéséhez és barnításához. A legjobb eredmény akkor érhető el, ha a felső szinten a kisebb dolgok vannak, az alsó szinten pedig a nagyobbak, mint például a hússzeletek vagy kolbászok. A félgrill esetében a hő csak az elem közepén keletkezik, így ideális kisebb mennyiségek esetén.



Teljesen üveg belső ajtó: egyetlen sík felület, ami egyszerűen tisztán tartható.



Oldalsó lámpák: Két szemben lévő oldalsó lámpa növeli a láthatóságot a sütőben.



A sütőtérnek 4 különböző sütési szintje van.



Teleszkópos sínek: lehetővé teszik az edény kihúzását és ellenőrzését anélkül, hogy teljesen ki kellene venni a sütőből.



Lehajtható grill: a grill fűtőszál egy egyszerű mozdulattal kiakasztható és elmozdítható, így a készülék felső része egyetlen lépésben, könnyedén megtisztítható.



A kapacitás a sütőtérben lévő hasznos tér méretét mutatja literben.



Elektronikus vezérlés: A sütő belsejében a hőmérsékletet 2-3°C pontossággal tudja tartani. Ez lehetővé teszi a hőmérséklet-változásra nagyon érzékeny ételek, például sütemények, szuflé, pudingok elkészítését.



Ultra gyors égők: Az erős ultragyors égők akár 5 kW teljesítményt is biztosítanak.



A kapacitás a sütőtérben lévő hasznos tér méretét mutatja literben.

Benefit (TT)

Gáz főzőlap

A hőforrás és a hőmérséklet-változás folyamatos ellenőrzése egyszerű és azonnali

Termoelemmel felszerelve a nagyobb biztonság érdekében - ha a láng kialszik, a gázellátás megszűnik.

Ever Clean zománc

A sütő könnyű tisztítása a speciális pirolitikus zománcnak köszönhetően

Vezérlő nyomógombok

Az időzítés könnyű és intuitív beállítása egyszerű nyomógombok segítségével

Hőlégkeverés

A legjobb sütési teljesítményt a hőlégkeverés garantálja

Az összetett ventilátor és a fűtőelem garantálja a tökéletes aerodinamikus hőáramlást, lehetővé téve a homogén és gyorsabb sütést a sütőtérben.

Többszintű főzés

Több főzési szint maximális használati rugalmasságot nyújt

Többszintű halogén világítás

A különböző szinteken elhelyezett belső halogén világítás kiváló láthatóságot biztosít

Eltávolítható belső üveg

A belső ajtóüvegek könnyen leszerelhetők a teljes tisztításhoz

Tangenciális hűtés

Innovatív hűtési technolgóia: a tangenciális ventilátor és az ajtótól egészen a hátfalig optimalizált légáramlási útvonal garantálja a készülék és a konyhabútor hatékony védelmét, miközben alacsony külső felületi hőmérsékletet biztosít a maximális biztonság érdekében

Teleszkópos sínek

A tálcák könnyű kivétele és biztonságos behelyezése a sütőbe a teleszkópos vezetősíneknek köszönhetően

Állítható magasság

Az állítható lábaknak köszönhetően a tűzhely teteje szintbe állítható a munkalappal

Izotermikus sütőtér

A legjobb főzési teljesítmény a legnagyobb energiahatékonyság mellett

Meleglevegős sütő (AIRFRY opcionális tartozék)

Könnyebb és ízletesebb étel a meleglevegős sütőkosárnak köszönhetően (opcionális tartozék)

Hideg ajtó

Bármely funkció során a külső üvegajtó hideg, így nem áll fenn égési sérülés veszélye

Pizza kő (opcionális tartozék)

Sütés hőálló kővel a puha és ropogós pizzához és az élesztős termékekhez (KŐ opcionális tartozék)

BBQ (opcionális tartozék)

Grillsütés közvetlenül a sütőben a kétoldalú grillsütővel (BBQ opcionális tartozék)