TR90DGME9

ΜΕΓΕΘΟΣ ΚΟΥΖΙΝΑΣ	90x60 cm
Αρ. κοιλοτήτων με ενεργειακό σήμα	1
Πηγή θερμότητας φούρνου	ΡΕΥΜΑ
ΤΥΠΟΣ ΕΣΤΙΑΣ	Αέριο
Τύπος κύριου φούρνου	Αερόθερμος
Σύστημα καθαρισμού κύριου φούρνου	Αυτοκαθαριζόμενες πλάκες
Κωδικός EAN	8017709335847
ΕΝΕΡΓΕΙΑΚΗ ΚΛΑΣΗ	A



ΑΙΣΘΗΤΙΚΗ

Design	Victoria
Φινίρισμα πάνελ χειρισμού	Επισμαλτωμένο
Αισθητική	Victoria
Λογότυπος	Εφαρμοσμένο 50's
Χρωμα	Διακοσμημένο / Ειδικό
Θέση λογοτύπου	Πλάτη εστίας+ Πάνελ χειρισμού
Διακόσμηση / Ειδικό χρώμα	Blu Mediterraneo
Φινίρισμα	Γυαλιστερό
Οπίσθια πλάτη εστίας	Ναι
Σειρά	Blu Mediterraneo
Συνεργασίες	Smeg & Dolce&Gabbana
Χρώμα εστίας	Μαύρο σμάλτο
Τύπος βάσεων σκευών	Μαντέμι
Τύπος χειριστηρίων	Χειριστήρια
Χειριστήρια	Smeg Victoria
Χρώμα χειριστηρίων	Ανοξείδωτο ατσάλι
Αριθμός χειριστηρίων	8
Χρώμα σειρογραφίας	Ασημί
Οθόνη	5 ηλεκτρονικά πλήκτρα
Πόρτα	Με πλαίσιο
Τύπος κρυστάλλου πόρτας	Μαύρο
Λαβή	Smeg Victoria
Χρώμα λαβής	Στιλπνό χρώμιο
Αποθηκευτικός χώρος	Συρτάρι
Χρώμα ποδιών	Χωρίς
Μπάζα	Ανθρακί

ΠΡΟΓΡΑΜΜΑΤΑ / ΛΕΙΤΟΥΡΓΙΕΣ

Αριθμός λειτουργιών μαγειρέματος	9

Μαγειρικές λειτουργίες

- Πάνω + κάτω αντίσταση
- Πάνω + κάτω αντίσταση & αέρας
- Πίσω αντίσταση & αέρας
- Eco
- Μεγάλο γκριλ
- Μεγάλο γκριλ & αέρας
- Κάτω αντίσταση
- Κάτω αντίσταση & αέρας
- Σούβλα

Άλλες λειτουργίες

- Απόψυξη βάσει χρόνου

Λειτουργίες καθαρισμού

- Αυτοκαθαριζόμενες πλάκες
- VaporClean

ΤΕΧΝΙΚΑ ΧΑΡΑΚΤΗΡΙΣΤΙΚΑ ΕΣΤΙΩΝ

UR

Συνολικός αριθμός ζωνών μαγειρέματος 5

Εμπρός αριστερά - Αέριο – Ταχείας - 2.90 kW
Πίσω αριστερά - Αέριο - Ημι-ταχείας - 1.80 kW
Κεντρικό - Αέριο – Υπερταχείας (δύο χειριστήρια) - 5.00 kW
Πίσω δεξιά - Αέριο - Ημι-ταχείας - 1.80 kW
Εμπρός δεξιά - Αέριο – Μικρό - 1.00 kW

Τύπος φλόγιστρων αερίου	Standard	**Βαλβίδες ασφαλείας αερίου**	Ναι
Αυτόματη ηλεκτρονική ανάφλεξη	Ναι	**Καπάκια φλόγιστρων**	Μαύρο ματ σμάλτο

ΤΕΧΝΙΚΑ ΧΑΡΑΚΤΗΡΙΣΤΙΚΑ ΚΥΡΙΟΥ ΦΟΥΡΝΟΥ

Αριθμός λαμπτήρων	2	**Αφαιρούμενο εσωτερικό πόρτας**	Ναι
Αριθμός ανεμιστήρων μαγειρέματος	2	**Συνολικός αριθμός κρυστάλλων πόρτας**	3
Καθαρή χωρητικότητα φούρνου	115 λίτρα	**Αριθμός θερμοανακλαστικών γυαλιών πόρτας**	2
Μικτή χωρητικότητα, 1ος θάλαμος	129 λίτρα	**Θερμοστάτης ασφαλείας**	Ναι
Υλικό κοιλότητας	Σμάλτο Ever Clean	**Σύστημα ψύξης**	Εφαπτόμενο
Αριθμός οδηγών	5	**Ωφέλιμες διαστάσεις χώρου κοιλότητας (ΥxΠxΒ)**	371x724x418 mm
Τύπος πλαϊνών οδηγών	Μεταλλικές σχάρες	**Έλεγχος θερμοκρασίας**	Ηλεκτρομηχανικός
Τύπος λαμπτήρων	Αλογόνου	**Ισχύς κάτω αντίστασης**	1700 W
Ισχύς φωτός	40 W	**Ισχύς άνω αντίστασης**	1200 W
Ρύθμιση χρόνου μαγειρέματος	Έναρξη και λήξη		

Ενεργοποίηση φωτισμού με το άνοιγμα της πόρτας	Ναι
Φορά πόρτας	Προς τα κάτω
Αφαιρούμενη πόρτα	Ναι
Κρυστάλλινο εσωτερικό πόρτας	Ναι
Ισχύς γκριλ	1700 W
Ισχύς μεγάλου γκριλ	2900 W
Ισχύς κυκλικής αντίστασης	2 x 1550 W
Τύπος γκριλ	Ηλεκτρικό
Μεντεσέδες Soft Close	Ναι

ΕΠΙΛΟΓΕΣ ΚΥΡΙΟΥ ΦΟΥΡΝΟΥ

Χρονοδιακόπτης	Ναι
Ηχητικό σήμα λήξης μαγειρέματος	Ναι
Ελάχιστη θερμοκρασία	50 °C
Μέγιστη θερμοκρασία	260 °C

ΠΕΡΙΛΑΜΒΑΝΟΜΕΝΑ ΑΞΕΣΟΥΑΡ ΓΙΑ ΚΥΡΙΟ ΦΟΥΡΝΟ & ΕΣΤΙΑ

Μαντεμένια βάση για Wok	1
Μαντεμένια βάση για Moka	1
Σχάρα με πίσω και πλαϊνό τέρμα	1
Εμαγιέ ταψί, βάθους 20mm	1
Εμαγιέ ταψί, βάθους 40mm	1
Ένθετη σχάρα ψησίματος	1
Αυτοκαθαριζόμενες επιφάνειες	3

ΗΛΕΚΤΡΙΚΗ ΣΥΝΔΕΣΗ

Ονομαστική ισχύς ηλεκτρικής σύνδεσης	3200 W
Ένταση ρεύματος	14 A
Τάση	220-240 V
Τάση 2 (V)	380-415 V
Τύπος παρεχόμενου καλωδίου	Ναι, μονοφασικό
Μήκος καλωδίου τροφοδοσίας	110 cm
Συχνότητα	50/60 Hz
Πίνακας σύνδεσης ρεύματος	3πολικός
Φις	Όχι

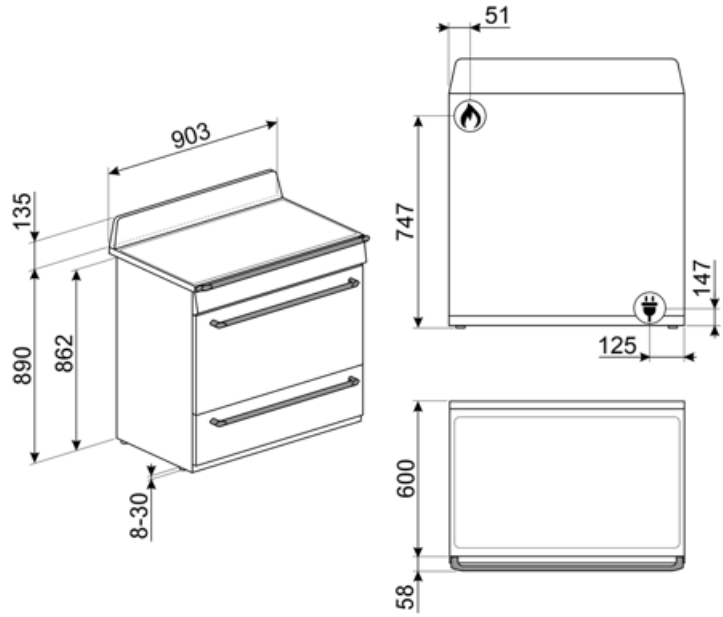
51
903
135
747
147
890
862
125
600
8-30
58

Compatible Accessories



AIRFRY9

Σχάρα AIRFRY. Ιδανικό για την αναδημιουργία του παραδοσιακού τηγανίσματος στο φούρνο, αλλά με λιγότερες θερμίδες και λιγότερα λιπαρά. Σας επιτρέπει να μαγειρεύετε γρήγορα και απλά πιάτα, όπως τηγανητές πατάτες, τηγανητά λαχανικά και ψάρια, εξασφαλίζοντας τέλειο ρόδισμα και τραγανή υφή.



BBQ9



BN920

Enamelled tray 90cm cavity, 20mm deep



BN940



GTP

Μερικώς εξαγώμενοι τηλεσκοπικοί οδηγοί (1 επίπεδο), κατάλληλοι για παραδοσιακούς φούρνους. Κατασκευασμένα από ανοξείδωτο ατσάλι, εγγυώνται σταθερότητα και διευκολύνουν την ομαλή εξαγωγή των ταψιών.



GTT

Πλήρως εξαγώμενοι τηλεσκοπικοί οδηγοί (1 επίπεδο), κατάλληλοι για παραδοσιακούς φούρνους. Κατασκευασμένοι από ανοξείδωτο ατσάλι, εγγυώνται σταθερότητα και διευκολύνουν την ομαλή εξαγωγή των ταψιών.



KIT1TR9N

Προστατευτική πλάτη, 90x75 cm κατάλληλη για κουζίνες TR9 Victoria, μαύρο



KITROT9

Κιτ περιστροφής για κουζίνες 90x60, νέα κοιλότητα (115 L)



PALPZ

Φτυάρι πίτσας με αναδιπλούμενη χειρολαβή πλάτος: 315mm μήκος: 325mm



SFLK1

Παιδική ασφάλεια

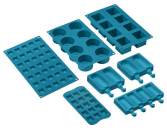

SMOLD

Σετ 7 καλουπιών σιλικόνης για παγωτά, γλειφιτζούρια, πραλίνες, παγάκια ή σε μερίδες φαγητού. Χρησιμοποιείται από -60°C έως +230°C

Symbols glossary



Βάσεις από μαντέμι βαρέως τύπου: για μέγιστη σταθερότητα και αντοχή.



Energy efficiency class A



Σύστημα ψύξης αέρα: για την εξασφάλιση ασφαλών επιφανειακών θερμοκρασιών.



Πόρτες με τριπλά τζάμια: Αριθμός τζαμιών πόρτας.



Κάτω αντίσταση + αέρας: ο συνδυασμός του αέρα μόνο με την κάτω αντίσταση επιτρέπει το μαγείρεμα φαγητών που έχουν ήδη μαγειρευτεί στην επιφάνεια, αλλά όχι εσωτερικά ταχύτερα. Αυτό το σύστημα συνιστάται για την ολοκλήρωση του μαγειρέματος φαγητών που είναι ήδη καλά μαγειρεμένα στην επιφάνεια, αλλά όχι εσωτερικά και απαιτούν μετρίως υψηλότερη θερμοκρασία. Ιδανικό για κάθε είδος φαγητού.



Στατικό μαγείρεμα: Παραδοσιακή μαγειρική λειτουργία κατάλληλη για την προετοιμασία ενός φαγητού τη φορά. Ο ανεμιστήρας δεν είναι ενεργός και η θερμότητα έρχεται από κάτω και από πάνω ταυτόχρονα. Το στατικό μαγείρεμα είναι πιο αργό και ντελικάτο, ιδανικό για καλά μαγειρεμένα και στεγνά φαγητά ακόμα και στο εσωτερικό τους. Ιδανικό για το μαγείρεμα όλων των ειδών ψητών, λιπαρών κρέατων, ψωμιού, γεμιστών κέικ.



Καταλυτικός καθαρισμός: το σύστημα εξασφαλίζει άριστη υγιεινή στο εσωτερικό του φούρνου χάρη στα τρία αυτοκαθαριζόμενα πάνελ με επικάλυψη ειδικού σμάλτου που προάγει την προοδευτική εξάλειψη των υπολειμμάτων λίπους και οσμών που προκαλούνται από το μαγείρεμα.



Εγκατάσταση σε στήλη: Εγκατάσταση σε στήλη



Απόψυξη με το χρόνο: με αυτή τη λειτουργία ο χρόνος απόψυξης των τροφίμων καθορίζεται αυτόματα.



Σμάλτο Ever Clean: εφαρμόζεται ηλεκτροστατικά, από άκρη σε άκρη για την αποφυγή ρωγμών με την πάροδο του χρόνου. Είναι ένα ιδιαίτερο πυρολυτικό σμάλτο, ανθεκτικό στα οξέα, το οποίο, εκτός από ευχάριστα φωτεινό, προάγει τον καλύτερο καθαρισμό των τοιχωμάτων του φούρνου, χάρη στη μη πορώδη επιφάνεια. Ψήνεται σε θερμοκρασία άνω των 850°C και πολυμερίζεται αργά σε επιστημονικά καθορισμένο ρυθμό για να εξασφαλίσει ομοιόμορφο βάθος και αντοχή Το σμάλτο Ever Clean δημιουργεί ένα άψογο φινίρισμα τόσο στο εσωτερικό του φούρνου όσο και στα ταψιά, κάνοντας τις επιφάνειες του φούρνου απίστευτα εύκολες στον καθαρισμό. διατηρείται με την πάροδο του χρόνου καθώς μειώνει την πρόσφυση του λίπους κατά το μαγείρεμα



Πάνω και κάτω αντίσταση με αέρα: Έντονη και ομοιογενής παραδοσιακή μαγειρική, κατάλληλη και για σύνθετες συνταγές. Ο ανεμιστήρας είναι ενεργός και η θερμότητα έρχεται από κάτω και από πάνω ταυτόχρονα. Έτσι εξασφαλίζει ταχύτερο και πιο ομοιογενές αποτέλεσμα, διατηρώντας τα αρώματα και την υγρασία στο εσωτερικό. Ιδανικό για ζυμαρικά φούρνου, μπισκότα, ψητά και πίτες.



Κάτω αντίσταση: η θερμότητα προέρχεται μόνο από το κάτω μέρος της κοιλότητας. Ο ανεμιστήρας δεν είναι ενεργός. Ιδανικό για γλυκές και αλμυρές πίτες και pizza. Σχεδιασμένο για να ολοκληρώσει το μαγείρεμα και να κάνει το φαγητό πιο τραγανό Αυτό το σύμβολο στους φούρνους αερίου υποδεικνύει τον φλόγιστο αερίου.

Κυκλική αντίσταση με αέρα: Ο συνδυασμός του αέρα με την πίσω κυκλική αντίσταση δίνει μια μέθοδο μαγειρέματος ζεστού αέρα. Αυτό παρέχει πολλά οφέλη, συμπεριλαμβανομένης της μη προθέρμανσης, εάν ο χρόνος μαγειρέματος υπερβαίνει τα 20 λεπτά, χωρίς μεταφορά γεύσης κατά το μαγείρεμα διαφορετικών τροφίμων ταυτόχρονα, λιγότερη κατανάλωση ενέργειας και μικρότερους χρόνους μαγειρέματος. Καλό για όλα τα είδη φαγητού.

Γκριλ: Πολύ έντονη θερμότητα προέρχεται μόνο από πάνω, από την διπλή αντίσταση. Ο ανεμιστήρας δεν είναι ενεργός. Παρέχει εξαιρετικά αποτελέσματα ψησίματος και γκρατιναρίσματος. Χρησιμοποιούμενο στο τέλος του μαγειρέματος, δίνει ένα ομοιόμορφο ρόδισμα στα πιάτα.

Σούβλα: Η σούβλα (όπου είναι εγκατεστημένη) λειτουργεί σε συνδυασμό με το γκριλ για τέλειο ρόδισμα των ψητών.

Το τζάμι της εσωτερικής πόρτας: μπορεί να αφαιρεθεί με μερικές γρήγορες κινήσεις για τον καθαρισμό.

Αυτόματο άνοιγμα: ορισμένα μοντέλα διαθέτουν πόρτα με αυτόματο άνοιγμα όταν ολοκληρωθεί ο κύκλος, η οποία είναι μια τέλεια λύση για ντουλάπια κουζίνας χωρίς λαβές, καθώς δεν χρειάζεται λαβή. Για λόγους ασφαλείας, η πόρτα κλειδώνει αυτόματα όταν το μηχάνημα χρησιμοποιείται για να αποφευχθεί το ακούσιο άνοιγμά της.

Soft close: όλα τα μοντέλα είναι εξοπλισμένα με προηγμένη λειτουργία ομαλού κλεισίματος της πόρτας, η οποία επιτρέπει στη συσκευή να κλείνει ομαλά και αθόρυβα.

Vapor Clean: μια απλή λειτουργία καθαρισμού με ατμό που μαλακώνει τις επικαθήσεις στην κοιλότητα του φούρνου.

Έλεγχος κουμπιών

ECO: μαγείρεμα χαμηλής κατανάλωσης ενέργειας. Αυτή η λειτουργία είναι κατάλληλη για μαγείρεμα σε ένα μόνο ράφι με χαμηλή κατανάλωση ενέργειας. Συνιστάται για όλα τα είδη τροφίμων εκτός από αυτά που μπορούν να παράγουν πολλή υγρασία (για παράδειγμα λαχανικά). Για να επιτευχθεί η μέγιστη εξοικονόμηση ενέργειας και να μειωθεί ο χρόνος, συνιστάται να τοποθετείτε το φαγητό στο φούρνο χωρίς προθέρμανση.

Γκριλ με αέρα: έντονη θερμότητα προέρχεται μόνο από την πάνω διπλή αντίσταση ενώ ο ανεμιστήρας είναι ενεργός. Επιτρέπει το βέλτιστο ψήσιμο των πιο χοντρών κομματιών κρέατος.

Πλήρως γυάλινο εσωτερικό πόρτα: Το εσωτερικό της πόρτας αποτελείται από μια ενιαία επίπεδη γυάλινη επιφάνεια που είναι εύκολη στον καθαρισμό.

Ασύμμετρος φωτισμός: Δύο αντίθετα τοποθετημένα πλευρικά φώτα σε διαφορετικό ύψος, αυξάνουν την ορατότητα στο εσωτερικό του φούρνου.

Η κοιλότητα του φούρνου έχει 5 διαφορετικά επίπεδα μαγειρέματος.

Εξαιρετικά γρήγοροι καυστήρες: Ισχυροί εξαιρετικά γρήγοροι καυστήρες προσφέρουν ισχύ έως 5kw.

Η χωρητικότητα δηλώνει την ποσότητα του χρησιμοποιήσιμου χώρου στην κοιλότητα του φούρνου σε λίτρα.