TR90GMBL

Tűzhely mérete	90x60 cm
Rekeszek száma energiafogyasztási címkével	1
Sütőtér hőforrás	ELEKTROMOSSÁG
Főzőlap típusa	Gáz
Fő sütőtér típusa	Hőlégkeveréses
Tisztító rendszer fő sütő	Gőztisztítás
EAN kód	8017709344788
Energiahatékonysági osztály	A



Design

Design	Victoria	**Vezérlőelemek színe**	Rozsdamentes acél
Vezérlőpanel felülete	Zománcozott fémfelület	**Vezérlőelemek száma**	8
Design család	Victoria	**Serigraphy colour**	Ezüst
Logó	assembled 50's	**Kijelző**	5 érintőgomb
Szín	Fekete	**Ajtó**	Kerettel
Logo position	Upstand+ Command panel	**Üveg típusa**	Fekete
Felületkezelés	Fényes	**Fogantyú**	Smeg Victoria
Hátfal-magasítás	Igen	**Fogantyú színe**	Polírozott króm
Főzőlap színe	Fekete	**Tárolórekesz**	Push pull
Edénytartó állványok típusa	Öntöttvas	**Lábak színe**	Nem látható
		Lábazat	Antracit
Vezérlés típusa	Vezérlőgombok		
Vezérlőgombok	Smeg Victoria		

Programok / Funkciók

Sütési funkciók száma 9

Hagyományos sütési funkciók

- Statikus
- Légkeveréses
- Hőlégkeveréses
- Eco
- Kis grill
- Nagy grill
- Légkeveréses grill (nagy)
- Alsó sütés
- Légkeverés + alsó sütés

Egyéb funkciók

Kiolvasztás idő szerint

Tisztítási funkciók

Gőztisztítás

Főzőlap műszaki jellemzői

UR

Főzőzónák száma összesen 5

Bal első - Gáz – Gyors - 2.90 kW
Bal hátsó - Gáz – Félgyors - 1.80 kW
Központi - Gáz – 2UR (dupla) - 5.00 kW
Jobb hátsó - Gáz – Félgyors - 1.80 kW
Jobb első - Gáz – AUX - 1.00 kW

Gázégők típusa	Standard	**Gázbiztonsági szelepek**	Igen
Automatikus elektronikus gyújtás	Igen	**Égőfejek**	Matt fekete zománcozott

Fő sütő műszaki jellemzők

Világítás száma	2
Ventilátor száma	2
Sütőtér nettó térfogata	115 l
Bruttó térfogat, 1. sütőtér	129 l
Sütőtér anyaga	Ever Clean zománc
Sütőszintek száma	5
Sütőszintek típusa	Fémállványok
Világítás típusa	Halogén
Világítás teljesítménye	40 W
Sütési idő beállítása	Indítás és leállítás
Az ajtó kinyitásakor világít	Igen
Ajtónyitás típusa	Standard, lefelé nyíló
Kivehető ajtó	Igen
Teljes üveg belső ajtó	Igen
Kivehető belső ajtóüveg	Igen
Ajtóüvegek száma összesen	3
Hővisszaverő ajtóüvegek száma	2
Biztonsági termosztát	Igen
Hűtőrendszer	Tangenciális
Használható sütőtér méretei (ma. x ma. x mé.)	371x724x418 mm
Hőmérséklet szabályozás	Elektromechanikus
Alsó fűtőelem teljesítmény	1700 W
Felső fűtőelem teljesítmény	1200 W
Grillező elem	1700 W
Nagy grill teljesítmény	2900 W
Körfűtőszál teljesítmény	2 x 1550 W
Grill típusa	Elektromos
Soft Close rendszer	Igen

Fő sütőtér jellemzői

Időzítő	Igen	**Minimális hőmérséklet**	50 °C

Sütés vége hangjelzés	Igen	**Maximális hőmérséklet**	260 °C

Mellékelt tartozékok a fő sütőhöz és főzőlaphoz

Öntöttvas wok tartó	1	**20 mm mély tepsi**	1
Moka állvány öntöttvasból	1	**40 mm mély tepsi**	1
Hátsó és oldalsó ütközővel ellátott rács	1	**Grillrács**	1

Elektromos csatlakozás

Elektromos csatlakozás névleges értéke	3200 W	**Tápkábel hossza**	110 cm
Áramerősség	14 A	**Frekvencia**	50/60 Hz
Feszültség	220-240 V	**Sorkapocs**	3 poles
Feszültség 2 (V)	380-415 V	**Csatlakozódugó**	Nem
A telepített elektromos kábel típusa	Igen, egyfázisú		

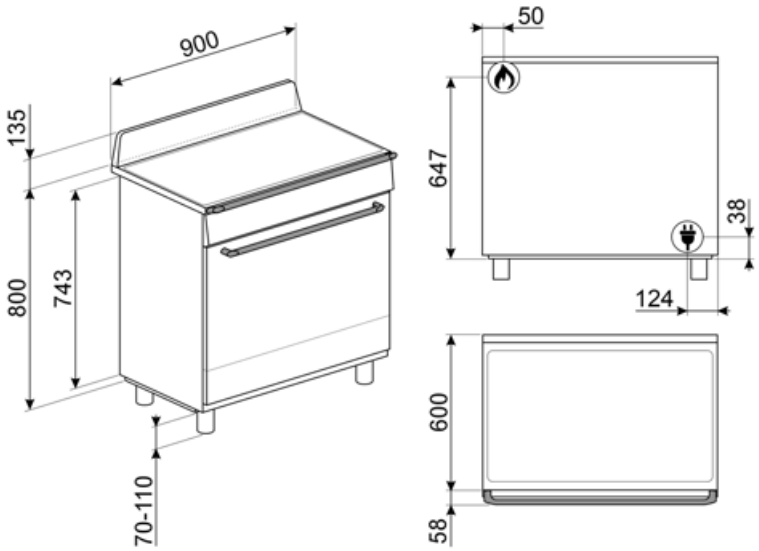

Compatible Accessories



AIRFRY9

Forrólevegős sütő állvány AIRFRY . Ideális a hagyományos zsiradékban sütés reprodukálására, de kevesebb kalóriával és zsírral. Lehetővé teszi az olyan ételek gyors és egyszerű elkészítését, mint a sült krumpli, a sült zöldségek és a hal, tökéletes pirulást és ropogósra sütést biztosítva.



BBQ9

teflon-coated aluminum grid for 90 cm cavity



BN920

Enamelled tray 90cm cavity, 20mm deep



BN940

Enamelled tray 90 cm, 40 mm deep



GTP

Részben kihúzható teleszkópos vezetősínek(1 szint), hagyományos sütőkhöz alkalmas. Rozsdamentes acél, garantálják a stabilitást és megkönnyítik a tálcák zökkenőmentes kihúzását.



GTT

Teljesen kihúzható teleszkópos sínek (1 szint), hagyományos sütőkhöz alkalmas. Rozsdamentes acél, garantálják a stabilitást és megkönnyítik a tálcák zökkenőmentes kihúzását.



KIT1TR9N

90 cm-es fekete hátlap, TR90 és TR93 Victoria tűzhelyekhez

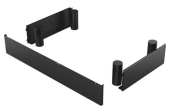

KITH95CPF9

Magasságnövelő készlet lábazattal, (950 mm), háromoldalas, fekete, lábakkal, CPF9 Portofino tűzhelyekhez



PALPZ

Pizzalapát összehajtható fogantyúval. Méretek H31,5 x M32,5 cm. Könnyen és kényelmesen használható és tárolható. Tökéletes pizza, kenyér és sós péksütemények biztonságos és professzionális tálalásához.



SFLK1

Gyerekzár

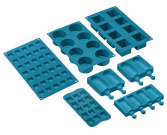

SMOLD

7 db-os szilikonforma készlet fagylaltokhoz, jégnyalókákhoz, pralinékhoz, jégkockákhoz vagy ételadaghoz. -60 °C és +230 °C között használható

Alternative products



TR90GMGR

Szín: Palaszürke



TR90GMP

Szín: Bézs

Symbols glossary



Nagy teherbírású öntöttvas edénytartók: a maximális stabilitás és ellenállóképesség érdekében.



Oszlopba történő beépítés



Kiolvasztás idő szerint: Maunális funkció. A beállított időtartam végén a funkció leáll.



Ever Clean zománc: Az Ever Clean zománc elektrosztatikus módszerrel viszik fel, saroktól sarokig és széltől szélig, hogy megelőzze a repedést vagy törést az idő múlásával. Ez egy különleges pirolitikus zománc, ellenálló a savakkal szemben, amely amellett, hogy kellemesen fényes, elősegíti a sütő falainak jobb tisztítását az alacsonyabb porozitásnak köszönhetően. 850°C feletti hőmérsékleten égetik ki, és tudományosan meghatározott ütemben, lassan polimerizálják, így biztosítják az egyenletes vastagságot és szilárdságot. Az Ever Clean zománc kifogástalan felületet biztosít mind a sütő belsejében, mind a tepsiken, így a sütő felületei hihetetlenül könnyen karbantarthatók az idő múlásával, mivel a zsír kevésbé tapad meg sütés közben.



Légkeveréses: Intenzív és homogén hagyományos sütés, komplex receptekhez is alkalmas. A ventilátor aktív, és a hő egyidejűleg alulról és felülről érkezik. A légkeveréses sütés gyorsabb és homogénebb eredményt biztosít, az ételek kívül illatosak, belül pedig nedvesebbek maradnak. Ideális tészták, kekszek, sültek és sütemények készítéséhez.



Alsó: a hő csak a sütőtér aljáról jön. A ventilátor nem aktív. Ideális édes és sós pitékhez, cobblerhez és pizzákhoz. A sütés befejezésére és az ételek ropogósabbá tételére tervezték. A gázsütőkben található szimbólum a gázégőt jelzi.



ECO: alacsony energiafogyasztású sütés: ez a funkció különösen alkalmas alacsony energiafogyasztás mellett egy szinten történő sütésre. Minden típusú ételhez ajánlott, kivéve azokat, amelyek sok nedvességet tudnak előállítani (például a zöldségek). A maximális energiamegtakarítás és az idő csökkentése érdekében ajánlatos az ételt a sütőtér előmelegítése nélkül a sütőbe tenni



A: Energiahatékonysági osztály



Léghűtő rendszer: a készülék külső felületeinek biztonságos hőmérsékleten tartásáért felelős technológia.



Három rétegű üveg ajtók: üvegezett ajtók száma.



Légkeverés alsó sütéssel: a ventilátor és az alsó fűtőelem kombinációja önmagában lehetővé teszi, hogy a felületen már megsült, de belül át nem sült ételek gyorsabban elkészüljenek. Ez a rendszer olyan ételek készre sütéséhez ajánlott, amelyek a felszínen már jól átsültek, de belül még nem, ezért kissé magasabb hőfokot igényelnek. Ideális bármilyen típusú ételhez.



Statikus: Hagyományos sütés, amely egyszerre egy étel elkészítésére alkalmas. A ventilátor nem aktív, és a hő egyszerre jön alulról és felülről. A statikus sütés lassabb és finomabb, ideális a még belül is jól elkészített és száraz ételek elkészítéséhez. Ideális bármilyen típusú sütéshez, zsíros húsokhoz, kenyérhez, töltött süteményekhez.



Hőlégkeverés: tökéletes funkció minden típusú étel kíméletes elkészítéséhez. A hő a hátsó körfűtőszálból érkezik, mely a ventilátor által gyorsan és egyenletesen oszlik el. Ideális több szinten történő sütéshez is, az illatok és ízek keveredése nélkül.



Grill: Intenzív felső hőleadás a dupla fűtőszálnak köszönhetően, ventilátoros rásegítés nélkül. Ez a beállítás tökéletes ropogós textúrák kialakításához és aranybarna kérgesítéshez, mely egyenletes pirítást eredményez minden fogásnak.

Félgrill: Élelmiszerek gyors sütéséhez és barnításához. A legjobb eredmény akkor érhető el, ha a felső szinten a kisebb dolgok vannak, az alsó szinten pedig a nagyobbak, mint például a hússzeletek vagy kolbászok. A félgrill esetében a hő csak az elem közepén keletkezik, így ideális kisebb mennyiségek esetén.

Légkeveréses grill: nagyon intenzív hő jön csak felülről egy dupla fűtőelemből. A ventilátor aktív. Lehetővé teszi a legvastagabb húsok optimális grillezését. Ideális nagy húsdarabokhoz.

Teljesen üveg belső ajtó: egyetlen sík felület, ami egyszerűen tisztán tartható.

A belső ajtóüveg néhány gyors mozdulattal eltávolítható a tisztításhoz.

Oldalsó lámpák: Két szemben lévő oldalsó lámpa növeli a láthatóságot a sütőben.

Automatikus ajtónyitás: egyes modellek automatikusan nyitják az ajtót, amikor a ciklus véget ér, mely tökéletes megoldás a fogantyú nélküli konyhai gépekhez. A maximális biztonság érdekében az ajtó a működési ciklus alatt automatikusan zárva marad, megakadályozva a véletlen kinyitást.

A sütőtérnek 5 különböző sütési szintje van.

Soft Close: minden modell csillapított ajtózáródás funkcióval van felszerelve, amely lehetővé teszi, hogy az ajtó finoman és csendesen záródjon.

Ultra gyors égők: Az erős ultragyors égők akár 5 kW teljesítményt is biztosítanak.

Gőztisztítás: egyszerű tisztítási funkció gőzzel a sütőtérben lévő lerakódások fellazítására.

A kapacitás a sütőtérben lévő hasznos tér méretét mutatja literben.

Vezérlőgombok