TR90GMGR

Lieden koko	90x60 cm
Uunien lukumäärä	1
Uunin lämmönlähde	Sähköinen
Keittotason tyyppi	Kaasu
Pääuunin tyyppi	Kiertoilmauuni
Pääuunin puhdistusjärjestelmä	Höyrypuhdistus
EAN-koodi	8017709344795
Energialuokka	A



Estetiikka

Design	Victoria	**Säätimien väri**	Ruostumaton teräs
Ohjauspaneelin pintakäsittely	Metalliemalointi	**Säätimien lukumäärä**	8
Estetiikka	Victoria	**Väripainatus**	Musta
Logo	assembled 50's	**Näytön tyyppi**	5 elektronista painiketta
Väri	Slate Grey	**Ovi**	Mukana paneeli
Logon sijainti	Seisova+ Ohjauspaneeli	**Lasin tyyppi**	Musta
Pinnan viimeistely	Kiiltävä	**Kahva**	Smeg Victoria
Seisova	Kyllä	**Kahvan väri**	Kiillotettu kromi
Tason väri	Musta emali	**Säilytystila**	Paina-vedä
Keittoastiatuen tyyppi	Valurauta	**Jalat**	Ei mitään
Säätimien tyyppi	Säätimet	**Jalusta**	Musta
Säätimet	Smeg Victoria		

Ohjelmat/toiminnot

Keitto-ohjelmien lukumäärä	9

Perintieset paistotoiminnot

- Staattinen
- Puhallinavusteinen
- Puhallin
- Eco
- Pieni grilli
- Suuri grilli
- Grilli tuulettimella (suuri)
- Runko
- Tuuletin

Muut toiminnot

- Ajastettu sulatus

Puhdistustoiminnot

- Vapor clean

Keittotason tekniset ominaisuudet

UR

Keittoalueita yhteensä 5

Edessä vasemmalla - Kaasu - RP - 2.90 kW
Takana vasemmalla - Kaasu - SRD - 1.80 kW
Keskellä - Kaasu - 2URP (kaksois) - 5.00 kW
Takana oikealla - Kaasu - SRD - 1.80 kW
Edessä oikealla - Kaasu - AUX - 1.00 kW

Polttimet	Tavallinen	**Kaasun turvasuuttimet**	Kyllä
Automaattinen elektroninen sytytys	Kyllä	**Polttimien suojukset**	Mattamusta emalointi

Pääuunin tekniset ominaisuudet

Valojen lukumäärä	2	**Irrotettava sisäluukku**	Kyllä
Tuulettimen numero	2	**Luukun lasien määrä**	3
Nettotilavuus, 1. uuni	115 l	**Lämpöä heijastavien luukun lasien määrä**	2
Bruttotilavuus, ensimmäinen uuni	129 l	**Turvatermostaatti**	Kyllä
Uunin sisämateriaali	Ever Clean -emali	**Jäähdytysjärjestelmä**	Tangentiaalinen
Hyllyjen määrä	5	**Uunin nettosisämitat (k x l x s)**	371x724x418 mm
Hyllyjen tyyppi	Metallitelineet	**Lämpötilansäätö**	Sähkömekaaninen
Valojen tyyppi	Halogeeni	**Alavastuksen teho**	1700 W
Valoteho	40 W	**Ylävastuksen teho**	1200 W
Aika-asetus	Aloitus ja pysäytys	**Grillivastus**	1700 W
Valaistus luukun ollessa auki	Kyllä	**Suuren grillin teho**	2900 W
Oven avaaminen	Luukku alhaalla	**Kiertoilmavastuksen teho**	2 x 1550 W

Irrotettava luukku	Kyllä	**Grillin tyyppi**	Sähkö
Sisäluukku kokolasia	Kyllä	**Soft close järjestelmä**	Kyllä

Vaihtoehdot, Uuni

Ajastin	Kyllä	**Vähimmäislämpötila**	50 °C
Äänimerkki kypsennyksen päättyessä	Kyllä	**Enimmäislämpötila**	260 °C

Pääuunin varusteet

Valurautainen wokpannuteline	1	**40mm syvä uunipelti**	1
Ritilä, taka- ja sivupysäytys	1	**Uuniritilä**	1
20 mm syvä uunipelti	1		

Sähköliitäntä

Sähköliitäntä	3200 W	**Sähköjohdon pituus (cm)**	110 cm
Virta	14 A	**Taajuus**	50/60 Hz
Jännite	220-240 V	**Pääte**	3 napainen
Jännite 2 (V)	380-415 V	**Sähköpistokkeen tyyppi**	Ei
Asennetun sähköjohdon tyyppi	Kyllä, yksivaihe		

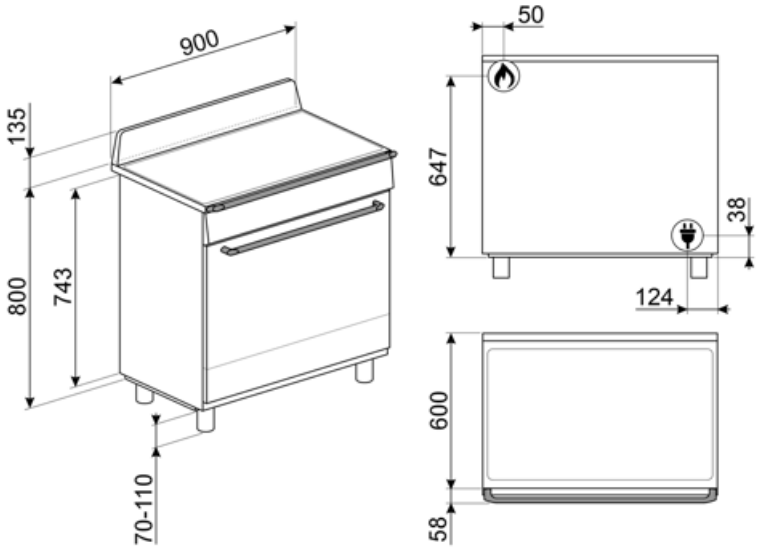
900
135
800
743
70-110
50
647
38
124
600
58

Compatible Accessories



AIRFRY9

Ilmafriteerausteline AIRFRY . Ihanteellinen perinteiseen uunissa friteeraukseen, mutta vähemmällä kalori- ja rasvamäärällä. Sen ansiosta voit paistaa nopeasti ja helposti esimerkiksi ranskalaisia perunoita, friteerattuja kasviksia ja kalaa, ja täydellinen ruskistus ja rapeus säilyvät.



BBQ9

teflon-coated aluminum grid for 90 cm cavity



BN920

Enamelled tray 90cm cavity, 20mm deep



BN940

Enamelled tray 90 cm, 40 mm deep



GTP

Osittain ulosvedettävät teleskooppikiskot (1 taso) Ulosveto<: 300 mm Materiaali: Kiillotettu ruostumaton teräs AISI 430



GTT

Kokonaan ulosvedettävät teleskooppikiskot (1 taso) Ulosveto: 433 mm Materiaali: Kiillotettu ruostumaton teräs AISI 430



KIT1TR9N

Roiskesuojus, 90x75 cm, soveltuu TR9 Victoria -liesille, musta

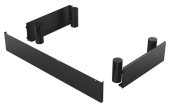

KITH95CPF9

Korkeuden lisäyssarja (950 mm), soveltuu Portofino-liesille



PALPZ

Pizzalapio, jossa taitettava kahva leveys: 315 mm pituus: 325 mm



SFLK1

Lapsilukko

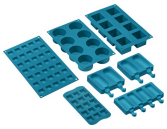

SMOLD

7 silikonimuotin sarja: jäätelöille, mehupuikoille, konvehdeille, jääkuutioille tai ruoka-annoksille. Käytettävissä -60°C – +230°C

Alternative products



TR90GMBL

Väri: Musta



TR90GMP

Väri: Kermanvärinen

Symbols glossary



Raskaan käytön valurautaiset keittoritilät: maksimaalista vakautta ja lujuutta varten.



Asennus torniin: Asennus torniin



Ilmajäähdytysjärjestelmä: pinnan turvallisten lämpötilojen takaamiseksi.



Kolminkertaiset lasiovet: Lasiovien lukumäärä.



Puhallinavusteinen alusta: puhaltimen ja alavastuksen yhdistelmä yksinään mahdollistaa pinnalta paistuneiden mutta sisältä raakojen ruokien kypsyttämisen nopeammin. Tätä järjestelmää suositellaan sellaisten ruokien kypsennyksen viimeistelyyn, jotka ovat valmiiksi kypsiä pinnalta, mutta eivät kuitenkaan sisältä, jolloin ne edellyttävät hieman korkeampaa lämpöä. Ihanteellinen kaikentyyppisille ruoille.



Staattinen: Perinteinen kypsennys, joka soveltuu yhden ruokalajin valmistukseen kerrallaan. Puhallin ei ole päällä, ja lämpö tulee samanaikaisesti alhaalta ja ylhäältä. Staattinen kypsennys on hitaampaa ja herkempää, ja se soveltuu ihantellisesti, kun ruoan halutaan olevan kypsää ja kuivaa myös sisäpuolelta. Ihanteellinen kaiken tyyppisten paistien, rasvaisten lihojen, leivän ja täytettyjen kakkujen valmistukseen.



A: Product drying performance, measured from A+++ to D / G depending on the product family



Nuppien ohjaus



Aikaperusteinen sulatus: Manuaalinen sulatustoiminto. Toiminto lakkaa asetetun keston päätyttyä.



Ever Clean -emali: Ever Clean -emali laitetaan sähköstaattisesti kulmasta kulmaan ja reunasta reunaan, ja sillä estetään halkeamat tai säröt ajan kuluessa. Se on erityinen pyrolyyttimen emali, joka kestää happoja. Lisäksi se on miellyttävän kirkas ja edesauttaa uunin seinämien puhtautta vähäisen huokoisuutensa ansiosta. Se paistetaan yli 850 °C:ssa ja polymerisoidaan hitaasti tieteellisesti määritetyllä nopeudella tasaisen syvyyden ja lujuuden takaamiseksi. Ever Clean -emali luo virheettömän pinnoitteen sekä uunin sisäpuolelle että pelteihin ja tekee uunin pintojen kunnossapidosta erittäin helppoa ajan kuluessa, sillä se vähentää kypsennyksen aikana syntyvän rasvan tarttumista



Puhallinavusteinen: Voimakas ja tasainen perinteinen kypsennys, soveltuu monimutkaisillekin resepteille. Puhallin on aktiivinen, ja lämpö tulee samanaikaisesti alhaalta ja ylhäältä. Tuuletettu kypsennys takaa nopeamman ja tasaisemman tuloksen, jolloin ruoan tuoksut tulevat ulos ja kosteus jää sisälle. Ihanteellinen uunipastan, keksien, paistien ja hedelmätorttujen paistoon.



Alusta: lämpöä tulee vain tilan alaosasta. Puhallin ei ole päällä. Ihanteellinen makeille ja suolaisille piirakoille, hedelmätortuille ja pizzoille. Suunniteltu täydentämään ja kypsennys ja tekemään ruoasta rapeampaa Tämä kaasu-uunien symboli osoittaa kaasupoltinta.

Kiertoilma: täydellinen toiminto kaikenlaisten ruokien kypsentämiseen varoen. Lämpö tulee uunin takaosasta, ja se jaetaan nopeasti ja tasaisesti. Puhallin on päällä. Se on lisäksi ihanteellinen monilla eri tasoilla kypsentämistä varten ilman, että hajut ja maut sekoittuvat.

Grilli: Erittäin voimakas lämpö, joka tulee ainoastaan ylhäältä kaksoislämmitysvastuksesta. Puhallin ei ole päällä. Tarjoaa erinomaiset grillaus- ja gratinointitulokset. Kypsennyksen lopussa käytettynä tarjoaa yhtenäisen ruskistuksen ruoille.

Puhallin ja grilli: Erittäin voimakas lämpö, joka tulee ainoastaan ylhäältä kaksoislämmitysvastuksesta. Puhallin on päällä. Mahdollistaa paksuimpien lihojen optimaalisen grillauksen. Ihanteellinen suurille lihapaloille.

Sisäluukun lasi: voidaan poistaa muutamalla helpolla liikkeellä puhdistusta varten.

Automaattinen avaus: joissakin malleissa on ovi, joka avautuu automaattisesti jakson päätyttyä, mikä on täydellinen ratkaisu kahvattomissa keittiöyksiköissä, sillä kahvaa ei tarvita. Turvallisuussyistä ovi lukittuu automaattisesti, kun konetta ei käytetä. Näin sen vahingossa avautuminen voidaan välttää.

Soft close: kaikki mallit on varustettu edistyneellä oven sulkemisen pehmennystoiminnolla, jonka ansiosta laite sulkeutuu pehmeästi ja hiljaisesti.

Höyrypuhdistus: yksinkertainen puhdistustoiminto, jossa uunin kerrostumat poistetaan höyryllä.

ECO: alhaisen energiankulutuksen ruoanlaittotoiminto, joka soveltuu erityisesti kypsennykseen yksittäisellä tasolla ja alhaisella energiankulutuksella. Suositellaan kaikentyyppiselle ruoalle, poikkeuksena ruoat, jotka voivat saada aikaan paljon kosteutta (esimerkiksi kasvikset). Maksimaalisen energiansäästön ja ajan vähentämisen aikaansaamiseksi suosituksena on laittaa ruoka uuniin ilman, että kypsennystilaa esilämmitettäisiin

Puoligrilli: Ruoan nopeaa kypsennystä ja ruskistusta varten. Parhaat tulokset voidaan saavuttaa käyttämällä ylähyllyä pienille ruoille ja alahyllyjä suurille ruoille, kuten kyljyksille tai makkaroille. Puoligrilli saa aikaan lämpöä vain osan keskellä, joten se soveltuu ihanteellisesti pienille määrille.

Täyslasinen sisäluukku: Täyslasinen sisäluukku, yksittäinen sileä pinta, joka on helppo pitää puhtaana.

Sivuvalot: Kaksi vastakkaista sivuvaloa lisäävät näkyvyyttä uunin sisällä.

Uunissa on 5 eri kypsennystasoa.

Huippunopeat polttimet: Tehokkaat huippunopeat polttimet tarjoavat jopa 5 kw tehoa.

Tilavuus kertoo, minkä verran uunissa on käytettävänä tilaa litroissa.