TR90GMGR

Rozmiar	90x60 cm
Liczba komór z etykietą energetyczną	1
Cavity heat source	Elektro
Rodzaj płyty	Gazowa
Typ głownego piekarnika	Termoobieg
Sposób czyszczenia	Czyszczenie parowe
Kod EAN	8017709344795
Klasa efektywności energetycznej	A



Linia wzornicza

Design	Victoria
Wykończenie panelu sterowania	Metal emaliowany
Linia wzornicza	Victoria
Logo	assembled 50's
Kolor	Niebieskoszary
Położenie logo	Tylny panel+ Panel sterowania
Wykończenie	Połysk
Tylny panel	Tak
Kolor płyty kuchennej	Czarny
Materiał rusztów	Żeliwo
Rodzaj sterowania	Pokrętła
Pokrętła	Victoria

Kolor pokręteł	Stal nierdzewna
Liczba pokręteł	8
Kolor nadruku	Czarny
Wyświetlacz	Elektroniczny z 5 przyciskami
Drzwi	Z panelem
Rodzaj szkła piekarnika	Czarny
Uchwyt	Victoria
Kolor uchwytu	Chromowany
Schowek	Push pull
Nóżki	Nie dotyczy
Cokół	Czarny

Programy / Funkcje

Liczba funkcji pieczenia	9

Funkcje pieczenia

- Grzałka górna i dolna
- Obieg powietrza
- Termoobieg
- ECO
- Mały grill
- Duży grill
- Grill + obieg powietrza
- Grzałka dolna
- Grzałka dolna + obieg powietrza

Pozostałe funkcje

Rozmrażanie przez podanie czasu

Funkcje czyszczenia

Czyszczenie parowe

Charakterystyka techniczna - Płyta

UR

Liczba wszystkich stref grzejnych 5

Przedni lewy - Gaz - Szybki - 2.90 kW
Tylny lewy - Gaz - Średnio szybki - 1.80 kW
Centralny - Gaz - Ultra szybki (podwójny) - 5.00 kW
Tylny prawy - Gaz - Średnio szybki - 1.80 kW
Przedni prawy - Gaz - Pomocniczy - 1.00 kW

Rodzaj palników gazowych	Standardowe	**Zabezpieczenie przeciwwypływowe gazu**	Tak
Zapalarka elektryczna zintegrowana w pokrętle	Tak	**Nakładki na palniki**	Emaliowane, czarny mat

Charakterystyka techniczna - Główny piekarnik

Liczba źródeł oświetlenia	2	**Łatwy demontaż wewnętrznej szyby drzwi piekarnika**	Tak
Liczba wentylatorów	2	**Liczba szyb w drzwiach**	3
Pojemność netto	115 l	**Zimne drzwi**	2
Pojemność brutto	129 l	**Termostat bezpieczeństwa**	Tak
Materiał wewnętrznej komory	Emalia Ever Clean	**System chłodzący**	Statyczny
Liczba poziomów pieczenia	5	**Wymiary wnętrza komory (wxsxg)**	371x724x418 mm
Rodzaj prowadnic	Prowadnice metalowe		

Rodzaj oświetlenia	Halogenowe
Moc oświetlenia	40 W
Programator czasu gotowania	Start i Stop
Oświetlenie przy otwartych drzwiach	Tak
Otwieranie drzwi	Do dołu
Łatwy demontaż drzwi piekarnika	Tak
W pełni przeszklona wewnętrzna powierzchnia drzwi	Tak
Kontrola temperatury	Elektromechaniczna
Moc grzałki dolnej	1700 W
Moc grzałki górnej	1200 W
Moc grzałki grilla	1700 W
Moc dużego grilla	2900 W
Moc grzałki pierścieniowej	2 x 1550 W
Rodzaj grilla	Elektryczny
Zawiasy Soft Close	Tak

Opcje głównego piekarnika

Timer	Tak
Sygnał dźwiękowy zakończenia pieczenia	Tak
Minimalna temperatura	50 °C
Maksymalna temperatura	260 °C

Akcesoria w standardzie Główny piekarnik

Żeliwna podstawka do WOKA	1
Żeliwna podstawka dla naczyń MOKA	1
Metalowe drabinki boczne	1
Blacha do pieczenia 20mm	1
Głęboka blacha emaliowana (40 mm)	1
Ruszt do blachy	1

Podłączenie elektryczne

Moc przyłączeniowa	3200 W
Natężenie prądu (A)	14 A
Napięcie	220-240 V
Napięcie 2 (V)	380-415 V
Electric cable	Tak, jednofazowy
Długość przewodu zasilającego (cm)	110 cm
Częstotliwość	50/60 Hz
Puszka elektroinstalacyjna	3 biegunowy
Wtyczka	Nie

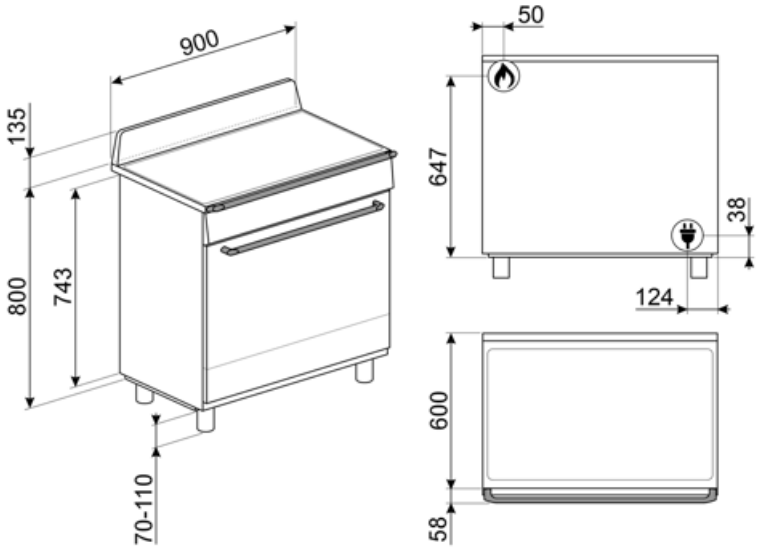
900
135
800
743
70-110
50
647
38
124
600
58

Kompatybilne Akcesoria



AIRFRY9

Ruszt AIRFRY. Idealny do stworzenia tradycyjnego smażenia w piekarniku, ale z mniejszą ilością kalorii i tłuszczu. Pozwala szybko i prosto przyrządzić takie potrawy jak frytki, smażone warzywa i ryby, zapewniając idealne zbrązowienie i chrupkość.



BN920

Enamelled tray 90cm cavity, 20mm deep



GTP

Prowadnice teleskopowe z częściowym wysuwem (1 poziom) Wysuw: 300 mm Materiał: Stal nierdzewna AISI 304, polerowana



KIT1TR9N

Płyta przeciwtłuszczowa, 90x75 cm, do kuchni wolnostojącej Victoria (TR9), czarny



PALPZ

Łopata do pizzy ze składaną rączką. Wymiary (SxG): 31,5x32,5 cm. Łatwa i wygodna w użyciu i przechowywaniu. Idealna do serwowania pizzy, chleba i wyśmienitych ciast w bezpieczny i profesjonalny sposób.

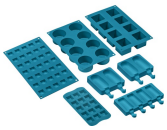

SMOLD

Zestaw 7 silikonowych foremek do lodów, lodowych lizaków, pralin, kostek lodu lub do porcjowania żywności. Możliwość stosowania od -60°C do +230°C



BBQ9

teflon-coated aluminum grid for 90 cm cavity



BN940

Enamelled tray 90 cm, 40 mm deep



GTT

Prowadnice teleskopowe z pełnym wysuwem (1 poziom). Wysuw: 433 mm. Materiał: Stal nierdzewna AISI 304, polerowana.

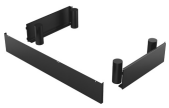

KITH95CPF9

Zestaw do zwiększania wysokości (950 mm), trzy strony, czarny z nóżkami



SFLK1

Blokada bezpieczeństwa

Dostępne wersje kolorystyczne



TR90GMBL

Kolor: Czarny



TR90GMP

Kolor: Kremowy

Słowniczek oznaczeń



Wytrzymałe żeliwne ruszty: dla maksymalnej stabilności i wytrzymałości.



Instalacja w kolumnie



Obwodowy system chłodzący



Liczba szyb w drzwiach: 3 szyby



A: Klasa efektywności energetycznej, mierzona od A+++ do G, w zależności od rodziny produktów.



Sterowanie pokrętłami



Rozmrażanie przez podanie czasu: Funkcja ręcznego rozmrażania. Po zakończeniu ustawionego czasu trwania funkcja zatrzymuje się.



Emalia Ever Clean: Emalia Ever Clean nakładana jest elektrostatycznie, narożnik do narożnika i krawędź do krawędzi, co zapobiega powstawaniu rys i pęknięć z upływem czasu. Jest to szczególna emalia pirolityczna, oporna na działanie kwasów, która oprócz przyjemnego blasku, dzięki mniejszej porowatości, sprzyja łatwiejszemu czyszczeniu ścian piekarnika. Jest ona wypalana w temperaturze ponad 850°C i powoli polimeryzowana w naukowo ustalonym tempie, aby zapewnić jednolitą głębokość i wytrzymałość Emalia Ever Clean tworzy nienaganne wykończenie zarówno wewnątrz piekarnika, jak i na blachach, sprawiając, że powierzchnie piekarnika są niezwykle łatwe w utrzymaniu przez długi czas, ponieważ ogranicza przywieranie tłuszczu podczas gotowania.



Obieg powietrza + grzałka dolna



Grzałka górna i dolna



Termoobieg



Grill



Grill z obiegiem powietrza: bardzo intensywne ciepło pochodzące tylko z góry z podwójnego elementu grzewczego. Wentylator jest aktywny. Umożliwia optymalne grillowanie najgrubszych mięs. Idealny do dużych kawałków mięsa.



Demontowalne wewnętrzne szkło drzwi: Łatwy demontaż wewnętrznego szkła drzwi znacznie ułatwia utrzymanie urządzenia w czystości.



Obieg powietrza + grzałka górna i dolna



Grzałka dolna



Eco



Mały grill



W pełni szklana wewnętrzna powierzchnia drzwi. Rozwiązanie to pozwala utrzymać wewnętrzną część drzwi piekarnika w idealnej czystości.



Światła boczne: Dwa przeciwległe światła boczne zwiększają widoczność wewnątrz piekarnika.

Automatyczne otwieranie: niektóre modele mają automatycznie otwierane drzwi po zakończeniu cyklu, co jest doskonałym rozwiązaniem dla kuchni bez uchwytów, ponieważ nie jest potrzebny żaden uchwyt. Ze względów bezpieczeństwa drzwi blokują się automatycznie, gdy urządzenie jest w użyciu, aby uniknąć ich przypadkowego otwarcia.

Soft close: wszystkie modele wyposażone są w zaawansowaną funkcję płynnego zamykania drzwi, dzięki której urządzenie zamyka się płynnie i cicho.

Czyszczenie parowe: prosta funkcja czyszcząca wykorzystująca parę wodną do pozbywania się osadów w komorze piekarnika.

Komora piekarnika posiada pięć poziomów.

Potężne palniki ultra rapid oferują do 5 kW mocy.

Pojemność 115 l