TR90GPP

Rozmiar	90x60 cm
Liczba komór z etykietą energetyczną	1
Cavity heat source	Elektro
Rodzaj płyty	Gazowa
Typ głownego piekarnika	Termoobieg
Sposób czyszczenia	Pirolityczny
Kod EAN	8017709345136
Klasa efektywności energetycznej	A+

Linia wzornicza

Design	Victoria
Wykończenie panelu sterowania	Metal emaliowany
Linia wzornicza	Victoria
Logo	assembled 50's
Kolor	Kremowy
Położenie logo	Tylny panel+ Panel sterowania
Wykończenie	Połysk
Tylny panel	Tak
Kolor płyty kuchennej	Czarny
Materiał rusztów	Żeliwo
Rodzaj sterowania	Pokrętła
Pokrętła	Victoria
Kolor pokręteł	Stal nierdzewna
Liczba pokręteł	8
Kolor nadruku	Czarny
Wyświetlacz	Elektroniczny z 5 przyciskami
Drzwi	Z panelem
Rodzaj szkła piekarnika	Czarny
Uchwyt	Victoria
Kolor uchwytu	Chrom polerowany
Schowek	Push pull
Nóżki	Nie dotyczy
Cokół	Czarny

Programy / Funkcje

Liczba funkcji pieczenia	9

Funkcje pieczenia

- Grzałka górna i dolna
- Obieg powietrza
- Termoobieg
- Turbo
- ECO
- Mały grill
- Duży grill
- Grill + obieg powietrza
- Grzałka dolna + obieg powietrza

Funkcje czyszczenia

- Piroliza

Charakterystyka techniczna - Płyta

UR

Liczba wszystkich stref grzejnych 5

Przedni lewy - Gaz - Szybki - 2.90 kW
Tylny lewy - Gaz - Średnio szybki - 1.80 kW
Centralny - Gaz - Ultra szybki (podwójny) - 5.00 kW
Tylny prawy - Gaz - Średnio szybki - 1.80 kW
Przedni prawy - Gaz - Pomocniczy - 1.00 kW

Rodzaj palników gazowych	Standardowe	**Zabezpieczenie przeciwwypływowe gazu**	Tak
Zapalarka elektryczna zintegrowana w pokrętle	Tak	**Nakładki na palniki**	Emaliowane, czarny mat

Charakterystyka techniczna - Główny piekarnik

Liczba źródeł oświetlenia	2	**Liczba szyb w drzwiach**	4
Liczba wentylatorów	2	**Zimne drzwi**	2
Pojemność netto	115 l	**Termostat bezpieczeństwa**	Tak
Pojemność brutto	129 l	**System chłodzący**	Statyczny
Materiał wewnętrznej komory	Emalia Ever Clean	**Blokada drzwi podczas czyszczenia pirolitycznego**	Tak
Liczba poziomów pieczenia	5	**Wymiary wnętrza komory (wxsxg)**	371x724x418 mm
Rodzaj prowadnic	Prowadnice metalowe	**Kontrola temperatury**	Elektromechaniczna
Rodzaj oświetlenia	Halogenowe	**Moc grzałki dolnej**	1700 W
Moc oświetlenia	40 W	**Moc grzałki górnej**	1200 W
Programator czasu gotowania	Start i Stop	**Moc grzałki grilla**	1700 W
Oświetlenie przy otwartych drzwiach	Tak	**Moc dużego grilla**	2900 W

Otwieranie drzwi	Do dołu
Łatwy demontaż drzwi piekarnika	Tak
W pełni przeszklona wewnętrzna powierzchnia drzwi	Tak
Łatwy demontaż wewnętrznej szyby drzwi piekarnika	Tak
Moc grzałki pierścieniowej	2 x 2000 W
Rodzaj grilla	Elektryczny
Zawiasy Soft Close	Tak

Opcje głównego piekarnika

Timer	Tak
Sygnał dźwiękowy zakończenia pieczenia	Tak
Minimalna temperatura	50 °C
Maksymalna temperatura	260 °C

Akcesoria w standardzie Główny piekarnik

Żeliwna podstawka do WOKA	1
Żeliwna podstawka dla naczyń MOKA	1
Metalowe drabinki boczne	1
Blacha do pieczenia 20mm	1
Głęboka blacha emaliowana (40 mm)	1
Ruszt do blachy	1

Podłączenie elektryczne

Moc przyłączeniowa	4200 W
Natężenie prądu (A)	19 A
Napięcie	220-240 V
Napięcie 2 (V)	380-415 V
Electric cable	Tak, jednofazowy
Dodatkowe możliwości podłączenia	Tak, dwu- i trójfazowe
Częstotliwość	50/60 Hz
Puszka elektroinstalacyjna	5 biegunowy
Wtyczka	Nie

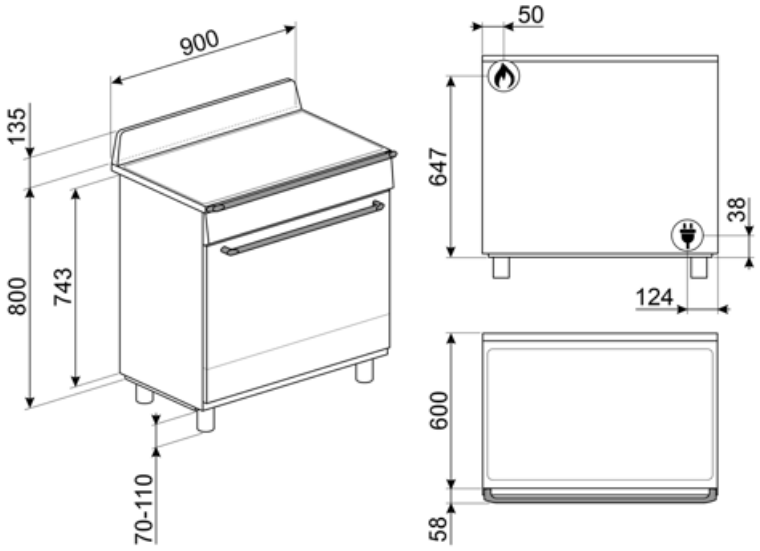
900
135
800
743
70-110
50
647
38
124
600
58

Kompatybilne Akcesoria

AIRFRY9

Ruszt AIRFRY. Idealny do stworzenia tradycyjnego smażenia w piekarniku, ale z mniejszą ilością kalorii i tłuszczu. Pozwala szybko i prosto przyrządzić takie potrawy jak frytki, smażone warzywa i ryby, zapewniając idealne zbrązowienie i chrupkość.

BBQ9

teflon-coated aluminum grid for 90 cm cavity

BN920

Enamelled tray 90cm cavity, 20mm deep

BN940

Enamelled tray 90 cm, 40 mm deep

GTP

Prowadnice teleskopowe z częściowym wysuwem (1 poziom) Wysuw: 300 mm Materiał: Stal nierdzewna AISI 304, polerowana

GTT

Prowadnice teleskopowe z pełnym wysuwem (1 poziom). Wysuw: 433 mm. Materiał: Stal nierdzewna AISI 304, polerowana.

KIT1TR9N

Płyta przeciwtłuszczowa, 90x75 cm, do kuchni wolnostojącej Victoria (TR9), czarny

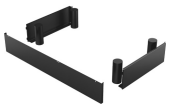

KITH95CPF9

Zestaw do zwiększania wysokości (950 mm), trzy strony, czarny z nóżkami

PALPZ

Łopata do pizzy ze składaną rączką. Wymiary (SxG): 31,5x32,5 cm. Łatwa i wygodna w użyciu i przechowywaniu. Idealna do serwowania pizzy, chleba i wyśmienitych ciast w bezpieczny i profesjonalny sposób.

SFLK1

Blokada bezpieczeństwa

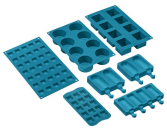

SMOLD

Zestaw 7 silikonowych foremek do lodów, lodowych lizaków, pralin, kostek lodu lub do porcjowania żywności. Możliwość stosowania od -60°C do +230°C

Dostępne wersje kolorystyczne

TR90GPBL

Kolor: Czarny

TR90GPGR

Kolor: Niebieskoszary

Słowniczek oznaczeń

A+: Klasa efektywności energetycznej, mierzona od A+++ do G, w zależności od rodziny produktów.

Instalacja w kolumnie

Liczba szyb w drzwiach: 4 szyby

Obieg powietrza + grzałka dolna

Grzałka górna i dolna

Eco

Mały grill

Turbo

Demontowalne wewnętrzne szkło drzwi: Łatwy demontaż wewnętrznego szkła drzwi znacznie ułatwia utrzymanie urządzenia w czystości.

Wytrzymałe żeliwne ruszty: dla maksymalnej stabilności i wytrzymałości.

Obwodowy system chłodzący

Emalia Ever Clean: Emalia Ever Clean nakładana jest elektrostatycznie, narożnik do narożnika i krawędź do krawędzi, co zapobiega powstawaniu rys i pęknięć z upływem czasu. Jest to szczególna emalia pirolityczna, oporna na działanie kwasów, która oprócz przyjemnego blasku, dzięki mniejszej porowatości, sprzyja łatwiejszemu czyszczeniu ścian piekarnika. Jest ona wypalana w temperaturze ponad 850°C i powoli polimeryzowana w naukowo ustalonym tempie, aby zapewnić jednolitą głębokość i wytrzymałość Emalia Ever Clean tworzy nienaganne wykończenie zarówno wewnątrz piekarnika, jak i na blachach, sprawiając, że powierzchnie piekarnika są niezwykle łatwe w utrzymaniu przez długi czas, ponieważ ogranicza przywieranie tłuszczu podczas gotowania.

Obieg powietrza + grzałka górna i dolna

Termoobieg

Grill

Grill z obiegiem powietrza: bardzo intensywne ciepło pochodzące tylko z góry z podwójnego elementu grzewczego. Wentylator jest aktywny. Umożliwia optymalne grillowanie najgrubszych mięs. Idealny do dużych kawałków mięsa.

W pełni szklana wewnętrzna powierzchnia drzwi. Rozwiązanie to pozwala utrzymać wewnętrzną część drzwi piekarnika w idealnej czystości.

Światła boczne: Dwa przeciwległe światła boczne zwiększają widoczność wewnątrz piekarnika.

Automatyczne otwieranie: niektóre modele mają automatycznie otwierane drzwi po zakończeniu cyklu, co jest doskonałym rozwiązaniem dla kuchni bez uchwytów, ponieważ nie jest potrzebny żaden uchwyt. Ze względów bezpieczeństwa drzwi blokują się automatycznie, gdy urządzenie jest w użyciu, aby uniknąć ich przypadkowego otwarcia.

Komora piekarnika posiada pięć poziomów.

Potężne palniki ultra rapid oferują do 5 kW mocy.

Sterowanie pokrętłami

PIROLIZA - FUNKCJA AUTOMATYCZNEGO CZYSZCZENIA: piekarnik nagrzewa się do temperatury zbliżającej się do 500°C i zwęgla tłuszcz oraz resztki jedzenia w drobny popiół, który można łatwo wytrzeć wilgotną szmatką. Przy tak wysokiej temperaturze, drzwi blokują się automatycznie dla bezpieczeństwa, podczas gdy temperatura drzwi pozostaje bezpieczna w dotyku. Funkcja regulowana przez użytkownika w oparciu o poziom zabrudzeń obecnych w piekarniku.

Soft close: wszystkie modele wyposażone są w zaawansowaną funkcję płynnego zamykania drzwi, dzięki której urządzenie zamyka się płynnie i cicho.

Pojemność 115 l