TR90IMBL

Tűzhely mérete	90x60 cm
Rekeszek száma energiafogyasztási címkével	1
Sütőtér hőforrás	ELEKTROMOSSÁG
Főzőlap típusa	Indukciós
Fő sütőtér típusa	Hőlégkeveréses
Tisztító rendszer fő sütő	Gőztisztítás
EAN kód	8017709340643
Energiahatékonysági osztály	A



Design

Design	Victoria	**Vezérlőelemek színe**	Rozsdamentes acél
Vezérlőpanel felülete	Zománcozott fémfelület	**Vezérlőelemek száma**	7
Design család	Victoria	**Serigraphy colour**	Ezüst
Logó	assembled 50's	**Kijelző**	5 érintőgomb
Szín	Fekete	**Ajtó**	Kerettel
Logo position	Upstand+ Command panel	**Üveg típusa**	Fekete
Felületkezelés	Fényes	**Fogantyú**	Smeg Victoria
Hátfal-magasítás	Igen	**Fogantyú színe**	Polírozott króm
Főzőlap színe	Fekete	**Tárolórekesz**	Push pull
Vezérlés típusa	Vezérlőgombok	**Lábak színe**	Nem látható
LED színe	Piros	**Lábazat**	Antracit
Vezérlőgombok	Smeg Victoria		

Programok / Funkciók

Sütési funkciók száma 9

Hagyományos sütési funkciók

- Statikus
- Légkeveréses
- Hőlégkeveréses
- Eco
- Kis grill
- Nagy grill
- Légkeveréses grill (nagy)
- Alsó sütés
- Légkeverés + alsó sütés

Egyéb funkciók

Kiolvasztás idő szerint

Tisztítási funkciók

Gőztisztítás

Főzőlap opciók

Reteszelés	Igen
Korlátozott energiafogyasztású üzemmód	Igen
Korlátozott energiafogyasztás (W)	3700, 4800, 7400 W

Főzőlap műszaki jellemzői

Főzőzónák száma összesen 5

Bal első - Indukciós – szimpla - 1.30 kW - Booster 1.40 kW - Ø 18.0 cm
Bal hátsó - Indukciós – szimpla - 2.30 kW - Booster 3.00 kW - Ø 21.0 cm
Központi - Indukciós – szimpla - 2.30 kW - Booster 3.00 kW - Ø 27.0 cm
Jobb hátsó - Indukciós – szimpla - 1.30 kW - Booster 1.40 kW - Ø 18.0 cm
Jobb első - Indukciós – szimpla - 2.30 kW - Booster 3.00 kW - Ø 21.0 cm

Automatikus kikapcsolás túlmelegedés esetén	Igen
Automatikus edényérzékelés	Igen
Minimális edényátmérő kijelzése	Igen
Kiválasztott zóna kijelzése	Igen

Fő sütő műszaki jellemzők

Világítás száma	2
Ventilátor száma	2
Sütőtér nettó térfogata	115 l
Bruttó térfogat, 1. sütőtér	129 l
Sütőtér anyaga	Ever Clean zománc
Sütőszintek száma	5
Sütőszintek típusa	Fémállványok
Világítás típusa	Halogén
Világítás teljesítménye	40 W
Sütési idő beállítása	Indítás és leállítás
Az ajtó kinyitásakor világít	Igen
Ajtónyitás típusa	Standard, lefelé nyíló
Kivehető ajtó	Igen
Kivehető belső ajtóüveg	Igen
Ajtóüvegek száma összesen	3
Hővisszaverő ajtóüvegek száma	2
Biztonsági termosztát	Igen
Hűtőrendszer	Tangenciális
Használható sütőtér méretei (ma. x ma. x mé.)	371x724x418 mm
Hőmérséklet szabályozás	Elektromechanikus
Alsó fűtőelem teljesítmény	1700 W

Teljes üveg belső ajtó	Igen	**Felső fűtőelem teljesítmény**	1200 W
		Grillező elem	1700 W
		Nagy grill teljesítmény	2900 W
		Körfűtőszál teljesítmény	1550 W
		Grill típusa	Elektromos
		Soft Close rendszer	Igen

Fő sütőtér jellemzői

Időzítő	Igen	**Minimális hőmérséklet**	50 °C
Sütés vége hangjelzés	Igen	**Maximális hőmérséklet**	260 °C

Mellékelt tartozékok a fő sütőhöz és főzőlaphoz



Hátsó és oldalsó ütközővel ellátott rács	1	**Grillrács**	1
		Részlegesen kihúzható teleszkópos sütősín	1
20 mm mély tepsi	1		
40 mm mély tepsi	1		

Elektromos csatlakozás

Elektromos csatlakozás névleges értéke	10600 W	**További csatlakozási lehetőségek**	Igen, két- és háromfázisú
Áramerősség	46 A	**Frekvencia**	50/60 Hz
Feszültség	220-240 V	**Sorkapocs**	5 poles
Feszültség 2 (V)	380-415 V	**Csatlakozódugó**	Nem
A telepített elektromos kábel típusa	Igen, egyfázisú		

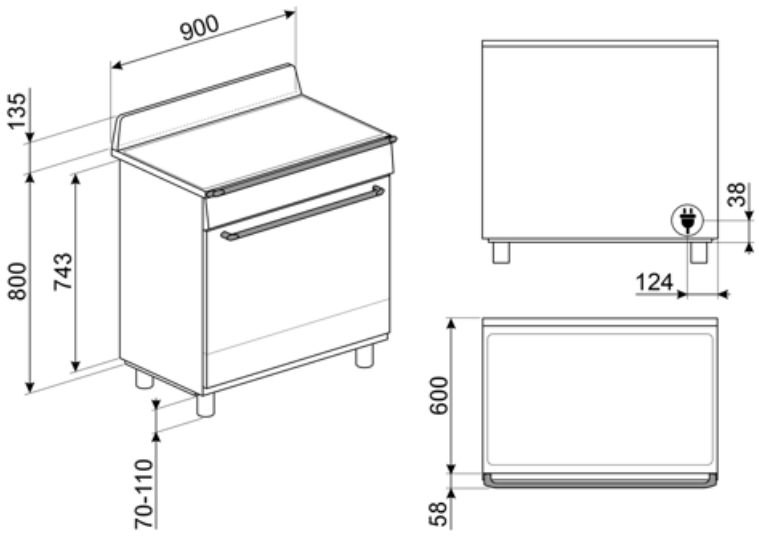
900
135
800
743
70-110
38
124
600
58

Compatible Accessories



AIRFRY9

Forrólevegős sütő állvány AIRFRY . Ideális a hagyományos zsiradékban sütés reprodukálására, de kevesebb kalóriával és zsírral. Lehetővé teszi az olyan ételek gyors és egyszerű elkészítését, mint a sült krumpli, a sült zöldségek és a hal, tökéletes pirulást és ropogósra sütést biztosítva.



BBQ9

teflon-coated aluminum grid for 90 cm cavity



BN920

Enamelled tray 90cm cavity, 20mm deep



BN940

Enamelled tray 90 cm, 40 mm deep



GRILLPLATE

Univerzális sütőlap indukciós, gáz-, kerámia- és elektromos főzőlapokhoz. Tapadásmentes felület, ideális húsok, sajtok és zöldségek sütéséhez. Méretek: 410 x 240 mm.



GTP

Részben kihúzható teleszkópos vezetősínek(1 szint), hagyományos sütőkhöz alkalmas. Rozsdamentes acél, garantálják a stabilitást és megkönnyítik a tálcák zökkenőmentes kihúzását.



GTT

Teljesen kihúzható teleszkópos sínek (1 szint), hagyományos sütőkhöz alkalmas. Rozsdamentes acél, garantálják a stabilitást és megkönnyítik a tálcák zökkenőmentes kihúzását.



KIT1TR9N

90 cm-es fekete hátlap, TR90 és TR93 Victoria tűzhelyekhez

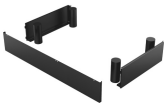

KITH95CPF9

Magasságnövelő készlet lábazattal, (950 mm), háromoldalas, fekete, lábakkal, CPF9 Portofino tűzhelyekhez



PALPZ

Pizzalapát összehajtható fogantyúval. Méretek H31,5 x M32,5 cm. Könnyen és kényelmesen használható és tárolható. Tökéletes pizza, kenyér és sós péksütemények biztonságos és professzionális tálalásához.



SCRP

Karcolásmentes tűzhely kaparó – indukciós és kerámia főzőlapokhoz



SFLK1

Gyerekzár

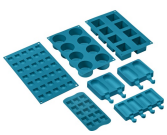

SMOLD

7 db-os szilikonforma készlet fagylaltokhoz, jégnyalókákhoz, pralinékhoz, jégkockákhoz vagy ételadaghoz. -60 °C és +230 °C között használható



TPKPLATE

Univerzális lemez indukciós, gáz-, kerámia- és elektromos főzőlapokhoz. Tapadásmentes felület ideális hal, tojás és zöldségek sütéséhez. Méretek: 410 X 240 mm.

Alternative products



TR90IMP

Szín: Bézs



TR90IMGR

Szín: Palaszürke

Symbols glossary



Gyerekzár: egyes modellek olyan funkcióval rendelkeznek, amely lehetővé teszi a program vagy ciklus zárolását, megakadályozva annak véletlen módosítását.



Oszlopba történő beépítés



Kiolvasztás idő szerint: Maunális funkció. A beállított időtartam végén a funkció leáll.



ECO-logic: ez az opció lehetővé teszi a készülék teljesítménykorlátjának beállítását a valódi energiamegtakarítás érdekében.



Légkeverés alsó sütéssel: a ventilátor és az alsó fűtőelem kombinációja önmagában lehetővé teszi, hogy a felületen már megsült, de belül át nem sült ételek gyorsabban elkészüljenek. Ez a rendszer olyan ételek készre sütéséhez ajánlott, amelyek a felszínen már jól átsültek, de belül még nem, ezért kissé magasabb hőfokot igényelnek. Ideális bármilyen típusú ételhez.



Statikus: Hagyományos sütés, amely egyszerre egy étel elkészítésére alkalmas. A ventilátor nem aktív, és a hő egyszerre jön alulról és felülről. A statikus sütés lassabb és finomabb, ideális a még belül is jól elkészített és száraz ételek elkészítéséhez. Ideális bármilyen típusú sütéshez, zsíros húsokhoz, kenyérhez, töltött süteményekhez.



Hőlégkeverés: tökéletes funkció minden típusú étel kíméletes elkészítéséhez. A hő a hátsó körfűtőszálból érkezik, mely a ventilátor által gyorsan és egyenletesen oszlik el. Ideális több szinten történő sütéshez is, az illatok és ízek keveredése nélkül.



A: Energiahatékonysági osztály



Léghűtő rendszer: a készülék külső felületeinek biztonságos hőmérsékleten tartásáért felelős technológia.



Három rétegű üveg ajtók: üvegezett ajtók száma.



Ever Clean zománc: Az Ever Clean zománc elektrosztatikus módszerrel viszik fel, saroktól sarokig és széltől szélig, hogy megelőzze a repedést vagy törést az idő múlásával. Ez egy különleges pirolitikus zománc, ellenálló a savakkal szemben, amely amellett, hogy kellemesen fényes, elősegíti a sütő falainak jobb tisztítását az alacsonyabb porozitásnak köszönhetően. 850°C feletti hőmérsékleten égetik ki, és tudományosan meghatározott ütemben, lassan polimerizálják, így biztosítják az egyenletes vastagságot és szilárdságot. Az Ever Clean zománc kifogástalan felületet biztosít mind a sütő belsejében, mind a tepsiken, így a sütő felületei hihetetlenül könnyen karbantarthatók az idő múlásával, mivel a zsír kevésbé tapad meg sütés közben.



Légkeveréses: Intenzív és homogén hagyományos sütés, komplex receptekhez is alkalmas. A ventilátor aktív, és a hő egyidejűleg alulról és felülről érkezik. A légkeveréses sütés gyorsabb és homogénebb eredményt biztosít, az ételek kívül illatosak, belül pedig nedvesebbek maradnak. Ideális tészták, kekszek, sültek és sütemények készítéséhez.



Alsó: a hő csak a sütőtér aljáról jön. A ventilátor nem aktív. Ideális édes és sós pitékhez, cobblerhez és pizzákhoz. A sütés befejezésére és az ételek ropogósabbá tételére tervezték. A gázsütőkben található szimbólum a gázégőt jelzi.



ECO: alacsony energiafogyasztású sütés: ez a funkció különösen alkalmas alacsony energiafogyasztás mellett egy szinten történő sütésre. Minden típusú ételhez ajánlott, kivéve azokat, amelyek sok nedvességet tudnak előállítani (például a zöldségek). A maximális energiamegtakarítás és az idő csökkentése érdekében ajánlatos az ételt a sütőtér előmelegítése nélkül a sütőbe tenni

Grill: Intenzív felső hőleadás a dupla fűtőszálnak köszönhetően, ventilátoros rásegítés nélkül. Ez a beállítás tökéletes ropogós textúrák kialakításához és aranybarna kérgesítéshez, mely egyenletes pirítást eredményez minden fogásnak.

Légkeveréses grill: nagyon intenzív hő jön csak felülről egy dupla fűtőelemből. A ventilátor aktív. Lehetővé teszi a legvastagabb húsok optimális grillezését. Ideális nagy húsdarabokhoz.

Indukció: Ezen főzőlapok működése az elektromágneses indukció elvén alapul. A hő közvetlenül az edény aljában keletkezik, amint az érintkezésbe kerül a főzőlappal.

A belső ajtóüveg néhány gyors mozdulattal eltávolítható a tisztításhoz.

Automatikus ajtónyitás: egyes modellek automatikusan nyitják az ajtót, amikor a ciklus véget ér, mely tökéletes megoldás a fogantyú nélküli konyhai gépekhez. A maximális biztonság érdekében az ajtó a működési ciklus alatt automatikusan zárva marad, megakadályozva a véletlen kinyitást.

Soft Close: minden modell csillapított ajtózáródás funkcióval van felszerelve, amely lehetővé teszi, hogy az ajtó finoman és csendesen záródjon.

Gőztisztítás: egyszerű tisztítási funkció gőzzel a sütőtérben lévő lerakódások fellazítására.

Vezérlőgombok

Félgrill: Élelmiszerek gyors sütéséhez és barnításához. A legjobb eredmény akkor érhető el, ha a felső szinten a kisebb dolgok vannak, az alsó szinten pedig a nagyobbak, mint például a hússzeletek vagy kolbászok. A félgrill esetében a hő csak az elem közepén keletkezik, így ideális kisebb mennyiségek esetén.

Túlmelegedés elleni védelem: a vezérlés túlmelegedése esetén a főzőlapot automatikusan kikapcsoló biztonsági rendszer.

Teljesen üveg belső ajtó: egyetlen sík felület, ami egyszerűen tisztán tartható.

Oldalsó lámpák: Két szemben lévő oldalsó lámpa növeli a láthatóságot a sütőben.

A sütőtérnek 5 különböző sütési szintje van.

Teleszkópos sínek: lehetővé teszik az edény kihúzását és ellenőrzését anélkül, hogy teljesen ki kellene venni a sütőből.

A kapacitás a sütőtérben lévő hasznos tér méretét mutatja literben.