TR90IMBL

Dimensão	90x60 cm
Nº de fornos com etiqueta energética	1
Cavity heat source	Elétrico
Tipo de placa	Indução
Tipo de forno principal	Termoventilado
Sistema de limpeza no forno principal	Programa de limpeza VaporClean
Código EAN	8017709340643
Classe energética	A

Design

Tipo de fogão	Victoria
Detalhes do painel de comandos	Painel de comandos metal esmaltado
Design	Victoria
Logo	Logótipo Anni 50
Cor	Preto
Posição do logótipo	Logótipo na zona da placa+ Logótipo no painel de comandos
Acabamentos	Polido
Painel anti salpicos	Sim
Cor da placa	Esmalte preto
Comandos	Rotativos
Comandos Slider	Red
Design dos comandos	Comandos Série Victoria
Cor dos comandos	Comandos em aço inox
Nº de comandos	7
Cor da serigrafia	Serigrafia em prateado
Display/ relógio	5 comandos eletrónicos
Estética da porta	Porta com moldura
Tipo de vidro do forno	Vidro preto
Puxador	Puxador série Victoria
Cor do puxador	Puxador cromado polido
Gaveta de arrumação	Zona de arrumação com tampa Push pull
Pés	Sem pés
Rodapé	Rodapé em antracite

Programas / Funções

Nº funções do forno	9

Funções de forno

- Estático
- Ventilado
- Termoventilado
- Eco
- Grill curto
- Grill
- Grill ventilado
- Base
- Base com ventilador

Outras funções

- Descongelar por tempo

Funções de limpeza

- VaporClean

Opções da placa

Opção bloqueio de comandos para segurança das crianças	Sim	**Opção de limitador potência por níveis**	3700, 4800, 7400 W
Eco-logic opção limitadora de potência	Sim		

Características técnicas da placa

Número total de zonas de cocção 5

Anterior esquerdo - Zona de indução singular - 1.30 kW - Booster 1.40 kW - Ø 18.0 cm

Posterior esquerdo - Zona de indução singular - 2.30 kW - Booster 3.00 kW - Ø 21.0 cm

Central - Zona de indução singular - 2.30 kW - Booster 3.00 kW - Ø 27.0 cm

Posterior direito - Zona de indução singular - 1.30 kW - Booster 1.40 kW - Ø 18.0 cm

Anterior direito - Zona de indução singular - 2.30 kW - Booster 3.00 kW - Ø 21.0 cm

Desliga automaticamente por sobreaquecimento	Sim	**Indicador de diâmetro mínimo do recipiente**	Sim
Reconhecimento automático do recipiente	Sim	**Indicador da zona selecionada**	Sim

Características técnicas do forno principal

Nº de lâmpadas	2	**Vidro interno removível**	Sim
Nº de ventiladores	2	**Nº vidros da porta do forno**	3
Volume útil	115 l		

Capacidade bruta do forno (L)	129 l
Material da cavidade	Cavidade em esmalte EverClean
Nº de níveis para tabuleiros	5
Tipo de guias para tabuleiros	Guias laterais em metal
Tipo de iluminação	Iluminação de halogéneo
Potência das lâmpadas	40 W
Opções de programação do tempo de cocção	Programador de início e de fim
Iluminação na abertura da porta	Sim
Abertura da porta	Aba para baixo
Porta desmontável	Sim
Porta interna totalmente em vidro	Sim
Nº vidros termorrefletores na porta	2
Termostato de segurança	Sim
Sistema de arrefecimento	Tangencial
Dimensões úteis do interior da cavidade (AxLxP)	371x724x418 mm
Controlo da temperatura	Controlo eletromecânico da temperatura
Potência da resistência inferior	1700 W
Potência da resistência superior	1200 W
Potência do grill	1700 W
Potência do grill largo	2900 W
Potência da resistência circular	1550 W
Tipo de Grill	Grill elétrico
Porta SoftClose para fechar leve e silenciosamente	Sim

Opções do forno principal

Temporizador	Sim
Alarme acústico de fim de cocção	Sim
Temperatura mínima	50 °C
Temperatura máxima	260 °C

Acessórios incluídos no forno principal

Grelha com segurança traseira e lateral	1
Tabuleiro 20 mm de profundidade	1
Tabuleiro 40 mm de profundidade	1
Grelha para inserir no tabuleiro	1
Guias telescópicas de extração parcial	1

Ligação elétrica

Potência elétrica nominal	10600 W
Corrente (Amperes)	46 A
Tensão (Volts)	220-240 V
Tensão 2 (Volts)	380-415 V
Electric cable	Instalado, monofásico
Tipos de ligação adicionais	Double and Three Phase
Frequência (Hz)	50/60 Hz
Bloco de terminais	5 polos

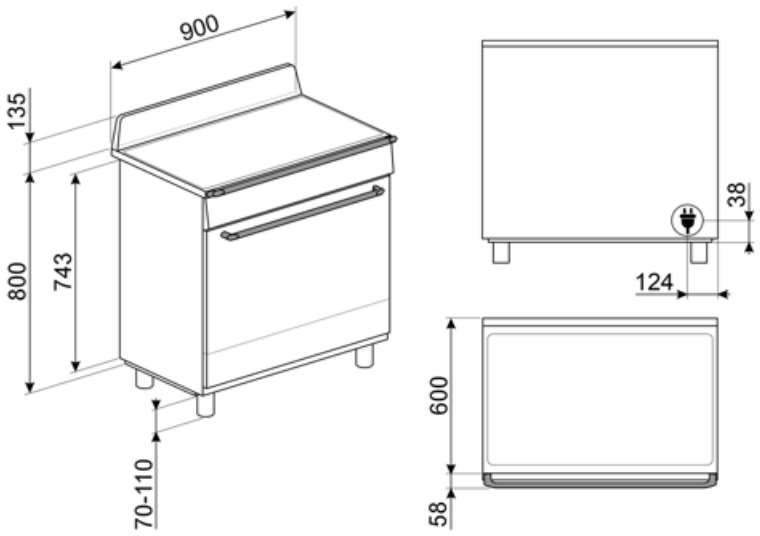
900
135
800
743
70-110
38
124
600
58

Acessórios Compatíveis

AIRFRY9

Ideal para recriar as tradicionais frituras no forno, mas com menos calorias e menos gordura. Permite cozinhar de forma rápida e simples pratos como batatas fritas, legumes fritos e peixe, garantindo um dourado perfeito e estaladiço.

BBQ9

BN920

Enamelled tray 90cm cavity, 20mm deep

BN940

Enamelled tray 90 cm, 40 mm deep

GRILLPLATE

Grelha universal com asas. Ideal para cozinhar carne, queijo e vegetais. Dimensões LxP: 410 x 240 mm

GTP

Guias telescópicas de extração parcial (1 nível). Extração: 300 mm. Material: Aço inox AISI 430 polido.

GTT

Guias telescópicas de extração total (1 nível) para fornos e fogões Para fornos de cozedura tradicional, com cavidade SF.

KIT1TR9N

Painel de parede para fogões Victoria TR93 e TR90 Em esmalte preto Dimensões LxA: 90x75 cm

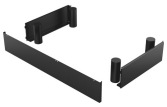

KITH95CPF9

Height extension kit with plinth, (950mm), three sides, black with feet, suitable for CPF9 Portofino and Sinfony C9 cookers

PALPZ

Perfeita para cozer e servir pizza, pão e doces salgados de forma segura e profissional. Também é útil para controlar a cozedura. Pega dobrável, fácil de utilizar e de guardar. Dimensões LxP: 315x325 mm

SCRP

Raspador para placas de indução, cerâmica e teppanyaki

SFLK1

Bloqueio de segurança para crianças

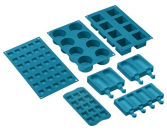

SMOLD

7 moldes para congelação. Para usar no abatedor de temperatura, no forno e no congelador. Suporta temperaturas de -60°C a +230°C

TPKPLATE

Placa universal com asas. Ideal para cozinhar peixe, ovos ou vegetais. Dimensões LxP: 410 x 240 mm

Alternative products

TR90IMP

Cor: Creme

TR90IMGR

Cor: Slate Grey

Symbols glossary

Bloqueio de comandos: opção que permite bloquear os comandos. Muito útil para proteger as crianças.

Instalação em coluna: estão equipadas com barras laterais para isolamento e com dobradiças FlexiFit para que o painel inferior fique alinhado com o painel da porta.

Sistema de arrefecimento tangencial: sistema de ventilação que obriga o ar a circular à volta do eletrodomésticos para que estes mantenham as superfícies dentro de temperaturas seguras.

Número de vidros da porta. Assim, a Smeg garante que o exterior da porta nunca excede os 50°C. Esta tecnologia evita queimaduras. Ideal para proteger as crianças.

Esmalte EverClean: esmalte especial antiácido e pirolítico que tem um agradável brilho e é menos poroso, o que ajuda a manter a superfície interior do forno mais limpa.

Ventilador + resistência superior + resistência inferior: indicada para gratinados de pequenas dimensões, fornecendo os consumos de energia mais baixos durante a cozedura.

Resistência inferior: o calor procedente apenas de baixo permite completar a cozedura dos alimentos que necessitam de uma maior temperatura na sua base. Ideal para tortas doces ou salgados e pizzas.

Eco: combina grill + ventilador + resistência inferior, para pequenas quantidade, fornecendo os consumos de energia mais baixos durante a cozedura.

Classe de eficiência energética do produto declarada na etiqueta energética e na ficha do produto e em conformidade com os regulamentos UE.

Knobs control

Descongelação por tempo: com esta função, o tempo de descongelação dos alimentos é determinado automaticamente.

EcoLogic: opção que permite reduzir a potência nominal do eletrodoméstico. Muito útil para permitir o funcionamento de vários aparelhos em simultâneo quando a potência do quadro elétrico é baixa.

Ventilador + resistência inferior: A combinação de ventilador e a resistência inferior é indicada para terminar os alimentos quando já estão prontos no interior.

Resistência superior+inferior (cozedura tradicional ou estática): o calor, ao provir simultaneamente de cima e de baixo, torna este sistema apto para qualquer alimento. A cozedura tradicional, denominada também como estática, é apta para cozinhar um só prato. Ideal para assados, pão, tortas recheadas e particularmente carnes gordas como ganso e pato.

Ventilador + resistência circular (cozedura ventilada): indicado para cozinhar alimentos diferentes sobre várias alturas, desde que necessitem da mesma temperatura e do mesmo tipo de cozedura. A circulação de ar quente garante uma instantânea e uniforme distribuição do calor. Será possível, por exemplo, cozinhar ao mesmo tempo peixes, verduras e biscoitos sem misturar odores, nem sabores.

Grill: o calor procedente da resistência grill permite conseguir ótimos resultados de gratinados, sobretudo em carnes de média / pequena espessura e, em combinação com o assador (consoante os modelos), permite terminar a cozedura dourando uniformemente os alimentos. Ideal para salsichas, costeletas e bacon.

Grill central: mediante a ação do calor emanado apenas pelo elemento central do grill, é possível gratinar pequenas porções de carne, peixe e verduras.

Proteção de sobreaquecimento: sistema que desliga automaticamente o eletrodoméstico quando a temperatura excede a segurança.

O interior da porta do forno totalmente coberta por vidro garante uma superfície lisa, sem quaisquer parafusos, o que simplifica a remoção da gordura e da sujidade.

Iluminação com duas lâmpadas de halogéneo em lados e alturas diferentes para melhorar a visibilidade independentemente do número de tabuleiros e níveis em que se encontram inseridos.

Identifica a quantos níveis de altura é possível colocar os tabuleiros no interior do forno.

Guias telescópicas: fáceis de colocar e remover, são uma solução prática e segura de colocar e retirar os alimentos do forno ou apenas para vigiar comodamente o seu cozinhado, diminuindo os riscos de queimaduras.

Indica a capacidade da cavidade do forno em litros.

Grill ventilado: o ventilador faz uma maior mistura do ar reduzindo o efeito do calor intenso do grill, proporcionando excelentes grelhados. Os dois níveis de cima são recomendados para cozinhar, os dois debaixo podem ser usados para aquecer os alimentos.

Indução: a placa de indução funciona com bobines circulares que emitem um campo magnético diretamente sobre um recipiente com fundo ferroso. O campo magnético produz calor direto sobre o recipiente, o que gera maior rapidez de cocção e maior eficiência energética.

O vidro da porta interna removível, para facilitar a limpeza.

Abertura automática: alguns modelos, quando o ciclo termina, abrem automaticamente a porta. Por razões de segurança, a porta trava quando a máquina está em uso para evitar que seja aberta inadvertidamente.

Porta SoftClose: Sistema com dobradiças especiais para fechar a porta do forno suavemente e de forma quase silenciosa.

Vapor Clean: programa para facilitar a limpeza do forno. Colocar 40 cl de água na ranhura existente na base da cavidade do forno e selecionar a função Vapor Clean que dura 18 minutos. No fim, passar o interior, com uma esponja macia e húmida.