# TR90IMGR

| | |
|---|---|
| **Lieden koko** | 90x60 cm |
| **Uunien lukumäärä** | 1 |
| **Uunin lämmönlähde** | Sähköinen |
| **Keittotason tyyppi** | Induktioliesi |
| **Pääuunin tyyppi** | Kiertoilmauuni |
| **Pääuunin puhdistusjärjestelmä** | Höyrypuhdistus |
| **EAN-koodi** | 8017709344771 |
| **Energialuokka** | A |




## Estetiikka

| | |
|---|---|
| **Design** | Victoria |
| **Ohjauspaneelin pintakäsittely** | Metalliemalointi |
| **Estetiikka** | Victoria |
| **Logo** | assembled 50's |
| **Väri** | Slate Grey |
| **Logon sijainti** | Seisova+ Ohjauspaneeli |
| **Pinnan viimeistely** | Kiiltävä |
| **Seisova** | Kyllä |
| **Tason väri** | Musta emali |
| **Säätimien tyyppi** | Säätimet |
| **Liukukiskot** | Punainen |
| **Säätimet** | Smeg Victoria |
| **Säätimien väri** | Ruostumaton teräs |
| **Säätimien lukumäärä** | 7 |
| **Väripainatus** | Musta |
| **Näytön tyyppi** | 5 elektronista painiketta |
| **Ovi** | Mukana paneeli |
| **Lasin tyyppi** | Musta |
| **Kahva** | Smeg Victoria |
| **Kahvan väri** | Kiillotettu kromi |
| **Säilytystila** | Paina-vedä |
| **Jalat** | Ei mitään |
| **Jalusta** | Musta |

## Ohjelmat/toiminnot

| | |
|---|---|
| **Keitto-ohjelmien lukumäärä** | 9 |

**Perintieset paistotoiminnot**

- Staattinen
- Puhallinavusteinen
- Puhallin
- Eco
- Pieni grilli
- Suuri grilli
- Grilli tuulettimella (suuri)
- Runko
- Tuuletin

**Muut toiminnot**

- Ajastettu sulatus

**Puhdistustoiminnot**

- Vapor clean

## Keittotasovaihtoehdot

| | | | |
|---|---|---|---|
| **Toimintoesto** | Kyllä | **Rajoitetun energiankulutuksen tila** | 3700, 4800, 7400 W |
| **Virransäästötila** | Kyllä | | |

## Keittotason tekniset ominaisuudet

**Keittoalueita yhteensä** 5

Edessä vasemmalla - Induktio - yksi - 1.30 kW - Booster 1.40 kW - Ø 18.0 cm
Takana vasemmalla - Induktio - yksi - 2.30 kW - Booster 3.00 kW - Ø 21.0 cm
Keskellä - Induktio - yksi - 2.30 kW - Booster 3.00 kW - Ø 27.0 cm
Takana oikealla - Induktio - yksi - 1.30 kW - Booster 1.40 kW - Ø 18.0 cm
Edessä oikealla - Induktio - yksi - 2.30 kW - Booster 3.00 kW - Ø 21.0 cm

| | | | |
|---|---|---|---|
| **Automaattinen ylikuumenemisvirrankatkaisu** | Kyllä | **Keittoastian pienimmän läpimitan osoitus** | Kyllä |
| **Automaattinen keittoastian tunnistus** | Kyllä | **Valitun alueen ilmaisu** | Kyllä |

## Pääuunin tekniset ominaisuudet

| | | | |
|---|---|---|---|
| **Valojen lukumäärä** | 2 | **Irrotettava sisäluukku** | Kyllä |
| **Tuulettimen numero** | 2 | **Luukun lasien määrä** | 3 |
| **Nettotilavuus, 1. uuni** | 115 l | **Lämpöä heijastavien luukun lasien määrä** | 2 |
| **Bruttotilavuus, ensimmäinen uuni** | 129 l | **Turvatermostaatti** | Kyllä |
| | | **Jäähdytysjärjestelmä** | Tangentiaalinen |
| **Uunin sisämateriaali** | Ever Clean -emali | | |

| | |
|---|---|
| **Hyllyjen määrä** | 5 |
| **Hyllyjen tyyppi** | Metallitelineet |
| **Valojen tyyppi** | Halogeeni |
| **Valoteho** | 40 W |
| **Aika-asetus** | Aloitus ja pysäytys |
| **Valaistus luukun ollessa auki** | Kyllä |
| **Oven avaaminen** | Luukku alhaalla |
| **Irrotettava luukku** | Kyllä |
| **Sisäluukku kokolasia** | Kyllä |
| **Uunin nettosisämitat (k x l x s)** | 371x724x418 mm |
| **Lämpötilansäätö** | Sähkömekaaninen |
| **Alavastuksen teho** | 1700 W |
| **Ylävastuksen teho** | 1200 W |
| **Grillivastus** | 1700 W |
| **Suuren grillin teho** | 2900 W |
| **Kiertoilmavastuksen teho** | 1550 W |
| **Grillin tyyppi** | Sähkö |
| **Soft close järjestelmä** | Kyllä |

## Vaihtoehdot, Uuni

| | |
|---|---|
| **Ajastin** | Kyllä |
| **Äänimerkki kypsennyksen päättyessä** | Kyllä |
| **Vähimmäislämpötila** | 50 °C |
| **Enimmäislämpötila** | 260 °C |

## Pääuunin varusteet



| | |
|---|---|
| **Ritilä, taka- ja sivupysäytys** | 1 |
| **20 mm syvä uunipelti** | 1 |
| **40mm syvä uunipelti** | 1 |
| **Uuniritilä** | 1 |
| **Teleskooppikiskopari, osittain ulosvedettävä** | 1 |

## Sähköliitäntä

| | |
|---|---|
| **Sähköliitäntä** | 10600 W |
| **Virta** | 46 A |
| **Jännite** | 220-240 V |
| **Jännite 2 (V)** | 380-415 V |
| **Asennetun sähköjohdon tyyppi** | Kyllä, yksivaihe |
| **Johdon tyyppi** | Kyllä, kaksi- ja kolmivaihe |
| **Taajuus** | 50/60 Hz |
| **Pääte** | 5 napaa |
| **Sähköpistokkeen tyyppi** | Ei |

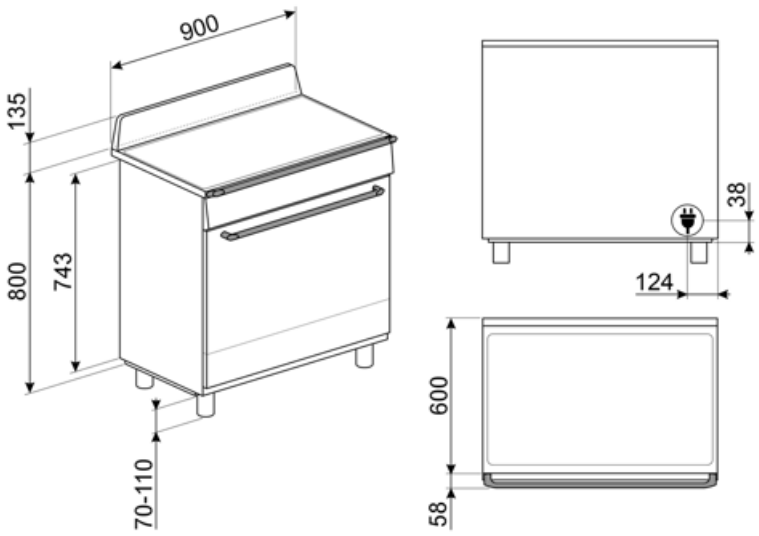
900
135
800
743
70-110
38
124
600
58

# Compatible Accessories



### AIRFRY9

Ilmafriteerausteline AIRFRY . Ihanteellinen perinteiseen uunissa friteeraukseen, mutta vähemmällä kalori- ja rasvamäärällä. Sen ansiosta voit paistaa nopeasti ja helposti esimerkiksi ranskalaisia perunoita, friteerattuja kasviksia ja kalaa, ja täydellinen ruskistus ja rapeus säilyvät.



### BN920

Enamelled tray 90cm cavity, 20mm deep



### GRILLPLATE

Yleisritilä induktio-, kaasu-, keramiikka- ja sähkötasoille. Tarttumaton pinta, joka soveltuu ihanteellisesti lihan, juuston ja kasvisten kypsennykseen. Mitat: 410 x 240 mm.



### GTT

**Kokonaan ulosvedettävät teleskooppikiskot (1 taso)** Ulosveto: 433 mm Materiaali: Kiillotettu ruostumaton teräs AISI 430

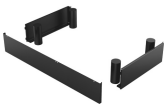

### KITH95CPF9

Korkeuden lisäyssarja (950 mm), soveltuu Portofino-liesille



### SCRP

Induction and ceramic hobs and teppanyaki scraper

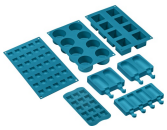

### SMOLD

7 silikonimuotin sarja: jäätelöille, mehupuikoille, konvehdeille, jääkuutioille tai ruoka-annoksille. Käytettävissä -60°C – +230°C



### BBQ9

teflon-coated aluminum grid for 90 cm cavity



### BN940

Enamelled tray 90 cm, 40 mm deep



### GTP

**Osittain ulosvedettävät teleskooppikiskot (1 taso)** Ulosveto<: 300 mm Materiaali: Kiillotettu ruostumaton teräs AISI 430




### KIT1TR9N

Roiskesuojus, 90x75 cm, soveltuu TR9 Victoria -liesille, musta



### PALPZ

Pizzalapio, jossa taitettava kahva leveys: 315 mm pituus: 325 mm



### SFLK1

Lapsilukko



### TPKPLATE

Yleisalusta induktio-, kaasu-, keramiikka- ja sähkötasoille. Tarttumaton pinta, joka soveltuu ihanteellisesti kalan, kananmunien ja kasvisten kypsennykseen. Mitat: 410 X 240 mm.

## Alternative products



**TR90IMBL**

**Väri:** Musta



**TR90IMP**

**Väri:** Kermanvärinen

# Symbols glossary



A: Product drying performance, measured from A+++ to D / G depending on the product family



Asennus torniin: Asennus torniin



Aikaperusteinen sulatus: Manuaalinen sulatustoiminto. Toiminto lakkaa asetetun keston päätyttyä.



ECO-logic: tämä vaihtoehto auttaa sinua vähentämään laitteen todellisen energiansäästön tehorajoitusta.



Puhallinavusteinen alusta: puhaltimen ja alavastuksen yhdistelmä yksinään mahdollistaa pinnalta paistuneiden mutta sisältä raakojen ruokien kypsyttämisen nopeammin. Tätä järjestelmää suositellaan sellaisten ruokien kypsennyksen viimeistelyyn, jotka ovat valmiiksi kypsiä pinnalta, mutta eivät kuitenkaan sisältä, jolloin ne edellyttävät hieman korkeampaa lämpöä. Ihanteellinen kaikentyyppisille ruoille.



Staattinen: Perinteinen kypsennys, joka soveltuu yhden ruokalajin valmistukseen kerrallaan. Puhallin ei ole päällä, ja lämpö tulee samanaikaisesti alhaalta ja ylhäältä. Staattinen kypsennys on hitaampaa ja herkempää, ja se soveltuu ihantellisesti, kun ruoan halutaan olevan kypsää ja kuivaa myös sisäpuolelta. Ihanteellinen kaiken tyyppisten paistien, rasvaisten lihojen, leivän ja täytettyjen kakkujen valmistukseen.



Lapsilukko: jotkin mallit on varustettu laitteella, joka lukitsee ohjelman/jakson, jottei sitä voitaisi muuttaa vahingossa.



Ilmajäähdytysjärjestelmä: pinnan turvallisten lämpötilojen takaamiseksi.



Kolminkertaiset lasiovet: Lasiovien lukumäärä.



Ever Clean -emali: Ever Clean -emali laitetaan sähköstaattisesti kulmasta kulmaan ja reunasta reunaan, ja sillä estetään halkeamat tai säröt ajan kuluessa. Se on erityinen pyrolyyttimen emali, joka kestää happoja. Lisäksi se on miellyttävän kirkas ja edesauttaa uunin seinämien puhtautta vähäisen huokoisuutensa ansiosta. Se paistetaan yli 850 °C:ssa ja polymerisoidaan hitaasti tieteellisesti määritetyllä nopeudella tasaisen syvyyden ja lujuuden takaamiseksi. Ever Clean -emali luo virheettömän pinnoitteen sekä uunin sisäpuolelle että pelteihin ja tekee uunin pintojen kunnossapidosta erittäin helppoa ajan kuluessa, sillä se vähentää kypsennyksen aikana syntyvän rasvan tarttumista



Puhallinavusteinen: Voimakas ja tasainen perinteinen kypsennys, soveltuu monimutkaisillekin resepteille. Puhallin on aktiivinen, ja lämpö tulee samanaikaisesti alhaalta ja ylhäältä. Tuuletettu kypsennys takaa nopeamman ja tasaisemman tuloksen, jolloin ruoan tuoksut tulevat ulos ja kosteus jää sisälle. Ihanteellinen uunipastan, keksien, paistien ja hedelmätorttujen paistoon.



Alusta: lämpöä tulee vain tilan alaosasta. Puhallin ei ole päällä. Ihanteellinen makeille ja suolaisille piirakoille, hedelmätortuille ja pizzoille. Suunniteltu täydentämään ja kypsennys ja tekemään ruoasta rapeampaa Tämä kaasu-uunien symboli osoittaa kaasupoltinta.

Kiertoilma: täydellinen toiminto kaikenlaisten ruokien kypsentämiseen varoen. Lämpö tulee uunin takaosasta, ja se jaetaan nopeasti ja tasaisesti. Puhallin on päällä. Se on lisäksi ihanteellinen monilla eri tasoilla kypsentämistä varten ilman, että hajut ja maut sekoittuvat.

Grilli: Erittäin voimakas lämpö, joka tulee ainoastaan ylhäältä kaksoislämmitysvastuksesta. Puhallin ei ole päällä. Tarjoaa erinomaiset grillaus- ja gratinointitulokset. Kypsennyksen lopussa käytettynä tarjoaa yhtenäisen ruskistuksen ruoille.

Puhallin ja grilli: Erittäin voimakas lämpö, joka tulee ainoastaan ylhäältä kaksoislämmitysvastuksesta. Puhallin on päällä. Mahdollistaa paksuimpien lihojen optimaalisen grillauksen. Ihanteellinen suurille lihapaloille.

Induktio: Näiden tasojen työ perustuu sähkömagneettiselle induktiolle. Lämpö syntyy suoraan keittoastian pohjaan kosketuksissa tason kanssa.

Sisäluukun lasi: voidaan poistaa muutamalla helpolla liikkeellä puhdistusta varten.

Automaattinen avaus: joissakin malleissa on ovi, joka avautuu automaattisesti jakson päätyttyä, mikä on täydellinen ratkaisu kahvattomissa keittiöyksiköissä, sillä kahvaa ei tarvita. Turvallisuussyistä ovi lukittuu automaattisesti, kun konetta ei käytetä. Näin sen vahingossa avautuminen voidaan välttää.

Soft close: kaikki mallit on varustettu edistyneellä oven sulkemisen pehmennystoiminnolla, jonka ansiosta laite sulkeutuu pehmeästi ja hiljaisesti.

Höyrypuhdistus: yksinkertainen puhdistustoiminto, jossa uunin kerrostumat poistetaan höyryllä.

Nuppien ohjaus

ECO: alhaisen energiankulutuksen ruoanlaittotoiminto, joka soveltuu erityisesti kypsennykseen yksittäisellä tasolla ja alhaisella energiankulutuksella. Suositellaan kaikentyyppiselle ruoalle, poikkeuksena ruoat, jotka voivat saada aikaan paljon kosteutta (esimerkiksi kasvikset). Maksimaalisen energiansäästön ja ajan vähentämisen aikaansaamiseksi suosituksena on laittaa ruoka uuniin ilman, että kypsennystilaa esilämmitettäisiin

Puoligrilli: Ruoan nopeaa kypsennystä ja ruskistusta varten. Parhaat tulokset voidaan saavuttaa käyttämällä ylähyllyä pienille ruoille ja alahyllyjä suurille ruoille, kuten kyljyksille tai makkaroille. Puoligrilli saa aikaan lämpöä vain osan keskellä, joten se soveltuu ihanteellisesti pienille määrille.

Ylikuumenemissuoja: Turvajärjestelmä, joka sammuttaa tason automaattisesti, jos ohjausyksikkö ylikuumenee.

Täyslasinen sisäluukku: Täyslasinen sisäluukku, yksittäinen sileä pinta, joka on helppo pitää puhtaana.

Sivuvalot: Kaksi vastakkaista sivuvaloa lisäävät näkyvyyttä uunin sisällä.

Uunissa on 5 eri kypsennystasoa.

Teleskooppikiskot: voit laittaa ruoan sisälle ja tarkistaa sen ilman, että sinun pitäisi ottaa se kokonaan pois uunista.

Tilavuus kertoo, minkä verran uunissa on käytettävänä tilaa litroissa.