# TR90IMGR

| | |
|---|---|
| **Tűzhely mérete** | 90x60 cm |
| **Rekeszek száma energiafogyasztási címkével** | 1 |
| **Sütőtér hőforrás** | ELEKTROMOSSÁG |
| **Főzőlap típusa** | Indukciós |
| **Fő sütőtér típusa** | Hőlégkeveréses |
| **Tisztító rendszer fő sütő** | Gőztisztítás |
| **EAN kód** | 8017709344771 |
| **Energiahatékonysági osztály** | A |




## Design

| | | | |
|---|---|---|---|
| **Design** | Victoria | **Vezérlőelemek színe** | Rozsdamentes acél |
| **Vezérlőpanel felülete** | Zománcozott fémfelület | **Vezérlőelemek száma** | 7 |
| **Design család** | Victoria | **Serigraphy colour** | Fekete |
| **Logó** | assembled 50's | **Kijelző** | 5 érintőgomb |
| **Szín** | Palaszürke | **Ajtó** | Kerettel |
| **Logo position** | Upstand+ Command panel | **Üveg típusa** | Fekete |
| **Felületkezelés** | Fényes | **Fogantyú** | Smeg Victoria |
| **Hátfal-magasítás** | Igen | **Fogantyú színe** | Polírozott króm |
| **Főzőlap színe** | Fekete | **Tárolórekesz** | Push pull |
| **Vezérlés típusa** | Vezérlőgombok | **Lábak színe** | Nem látható |
| **LED színe** | Piros | **Lábazat** | Fekete |
| **Vezérlőgombok** | Smeg Victoria | | |

## Programok / Funkciók

**Sütési funkciók száma** 9

**Hagyományos sütési funkciók**

- Statikus
- Légkeveréses
- Hőlégkeveréses
- Eco
- Kis grill
- Nagy grill
- Légkeveréses grill (nagy)
- Alsó sütés
- Légkeverés + alsó sütés

**Egyéb funkciók**

Kiolvasztás idő szerint

**Tisztítási funkciók**

Gőztisztítás

## Főzőlap opciók

| | |
|---|---|
| **Reteszelés** | Igen |
| **Korlátozott energiafogyasztású üzemmód** | Igen |
| **Korlátozott energiafogyasztás (W)** | 3700, 4800, 7400 W |

## Főzőlap műszaki jellemzői

**Főzőzónák száma összesen** 5

Bal első - Indukciós – szimpla - 1.30 kW - Booster 1.40 kW - Ø 18.0 cm
Bal hátsó - Indukciós – szimpla - 2.30 kW - Booster 3.00 kW - Ø 21.0 cm
Központi - Indukciós – szimpla - 2.30 kW - Booster 3.00 kW - Ø 27.0 cm
Jobb hátsó - Indukciós – szimpla - 1.30 kW - Booster 1.40 kW - Ø 18.0 cm
Jobb első - Indukciós – szimpla - 2.30 kW - Booster 3.00 kW - Ø 21.0 cm

| | |
|---|---|
| **Automatikus kikapcsolás túlmelegedés esetén** | Igen |
| **Automatikus edényérzékelés** | Igen |
| **Minimális edényátmérő kijelzése** | Igen |
| **Kiválasztott zóna kijelzése** | Igen |

## Fő sütő műszaki jellemzők

| | |
|---|---|
| **Világítás száma** | 2 |
| **Ventilátor száma** | 2 |
| **Sütőtér nettó térfogata** | 115 l |
| **Bruttó térfogat, 1. sütőtér** | 129 l |
| **Sütőtér anyaga** | Ever Clean zománc |
| **Sütőszintek száma** | 5 |
| **Sütőszintek típusa** | Fémállványok |
| **Világítás típusa** | Halogén |
| **Világítás teljesítménye** | 40 W |
| **Sütési idő beállítása** | Indítás és leállítás |
| **Az ajtó kinyitásakor világít** | Igen |
| **Ajtónyitás típusa** | Standard, lefelé nyíló |
| **Kivehető ajtó** | Igen |
| **Kivehető belső ajtóüveg** | Igen |
| **Ajtóüvegek száma összesen** | 3 |
| **Hővisszaverő ajtóüvegek száma** | 2 |
| **Biztonsági termosztát** | Igen |
| **Hűtőrendszer** | Tangenciális |
| **Használható sütőtér méretei (ma. x ma. x mé.)** | 371x724x418 mm |
| **Hőmérséklet szabályozás** | Elektromechanikus |
| **Alsó fűtőelem teljesítmény** | 1700 W |

| | | | |
|---|---|---|---|
| **Teljes üveg belső ajtó** | Igen | **Felső fűtőelem teljesítmény** | 1200 W |
| | | **Grillező elem** | 1700 W |
| | | **Nagy grill teljesítmény** | 2900 W |
| | | **Körfűtőszál teljesítmény** | 1550 W |
| | | **Grill típusa** | Elektromos |
| | | **Soft Close rendszer** | Igen |

## Fő sütőtér jellemzői

| | | | |
|---|---|---|---|
| **Időzítő** | Igen | **Minimális hőmérséklet** | 50 °C |
| **Sütés vége hangjelzés** | Igen | **Maximális hőmérséklet** | 260 °C |

## Mellékelt tartozékok a fő sütőhöz és főzőlaphoz



| | | | |
|---|---|---|---|
| **Hátsó és oldalsó ütközővel ellátott rács** | 1 | **Grillrács** | 1 |
| | | **Részlegesen kihúzható teleszkópos sütősín** | 1 |
| **20 mm mély tepsi** | 1 | | |
| **40 mm mély tepsi** | 1 | | |

## Elektromos csatlakozás

| | | | |
|---|---|---|---|
| **Elektromos csatlakozás névleges értéke** | 10600 W | **További csatlakozási lehetőségek** | Igen, két- és háromfázisú |
| **Áramerősség** | 46 A | **Frekvencia** | 50/60 Hz |
| **Feszültség** | 220-240 V | **Sorkapocs** | 5 poles |
| **Feszültség 2 (V)** | 380-415 V | **Csatlakozódugó** | Nem |
| **A telepített elektromos kábel típusa** | Igen, egyfázisú | | |

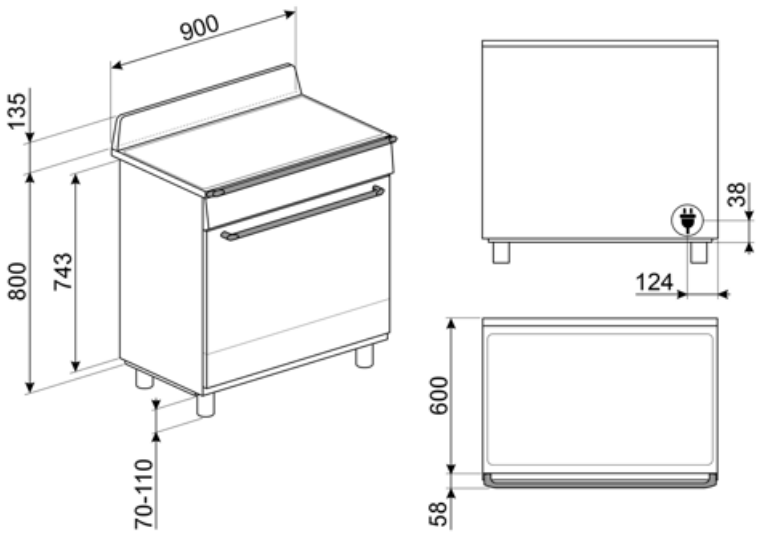
900
135
800
743
70-110
38
124
600
58

# Compatible Accessories



### AIRFRY9

Forrólevegős sütő állvány AIRFRY . Ideális a hagyományos zsiradékban sütés reprodukálására, de kevesebb kalóriával és zsírral. Lehetővé teszi az olyan ételek gyors és egyszerű elkészítését, mint a sült krumpli, a sült zöldségek és a hal, tökéletes pirulást és ropogósra sütést biztosítva.



### BBQ9

teflon-coated aluminum grid for 90 cm cavity



### BN920

Enamelled tray 90cm cavity, 20mm deep



### BN940

Enamelled tray 90 cm, 40 mm deep



### GRILLPLATE

Univerzális sütőlap indukciós, gáz-, kerámia- és elektromos főzőlapokhoz. Tapadásmentes felület, ideális húsok, sajtok és zöldségek sütéséhez. Méretek: 410 x 240 mm.



### GTP

Részben kihúzható teleszkópos vezetősínek(1 szint), hagyományos sütőkhöz alkalmas. Rozsdamentes acél, garantálják a stabilitást és megkönnyítik a tálcák zökkenőmentes kihúzását.



### GTT

Teljesen kihúzható teleszkópos sínek (1 szint), hagyományos sütőkhöz alkalmas. Rozsdamentes acél, garantálják a stabilitást és megkönnyítik a tálcák zökkenőmentes kihúzását.



### KIT1TR9N

90 cm-es fekete hátlap, TR90 és TR93 Victoria tűzhelyekhez

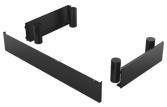

### KITH95CPF9

Magasságnövelő készlet lábazattal, (950 mm), háromoldalas, fekete, lábakkal, CPF9 Portofino tűzhelyekhez



### PALPZ

Pizzalapát összehajtható fogantyúval. Méretek H31,5 x M32,5 cm. Könnyen és kényelmesen használható és tárolható. Tökéletes pizza, kenyér és sós péksütemények biztonságos és professzionális tálalásához.



### SCRP

Karcolásmentes tűzhely kaparó – indukciós és kerámia főzőlapokhoz



### SFLK1

Gyerekzár

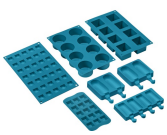

### SMOLD

7 db-os szilikonforma készlet fagylaltokhoz, jégnyalókákhoz, pralinékhoz, jégkockákhoz vagy ételadaghoz. -60 °C és +230 °C között használható



### TPKPLATE

Univerzális lemez indukciós, gáz-, kerámia- és elektromos főzőlapokhoz. Tapadásmentes felület ideális hal, tojás és zöldségek sütéséhez. Méretek: 410 X 240 mm.

## Alternative products



**TR90IMBL**

**Szín:** Fekete



**TR90IMP**

**Szín:** Bézs

# Symbols glossary



Gyerekzár: egyes modellek olyan funkcióval rendelkeznek, amely lehetővé teszi a program vagy ciklus zárolását, megakadályozva annak véletlen módosítását.



Oszlopba történő beépítés



Kiolvasztás idő szerint: Maunális funkció. A beállított időtartam végén a funkció leáll.



ECO-logic: ez az opció lehetővé teszi a készülék teljesítménykorlátjának beállítását a valódi energiamegtakarítás érdekében.



Légkeverés alsó sütéssel: a ventilátor és az alsó fűtőelem kombinációja önmagában lehetővé teszi, hogy a felületen már megsült, de belül át nem sült ételek gyorsabban elkészüljenek. Ez a rendszer olyan ételek készre sütéséhez ajánlott, amelyek a felszínen már jól átsültek, de belül még nem, ezért kissé magasabb hőfokot igényelnek. Ideális bármilyen típusú ételhez.



Statikus: Hagyományos sütés, amely egyszerre egy étel elkészítésére alkalmas. A ventilátor nem aktív, és a hő egyszerre jön alulról és felülről. A statikus sütés lassabb és finomabb, ideális a még belül is jól elkészített és száraz ételek elkészítéséhez. Ideális bármilyen típusú sütéshez, zsíros húsokhoz, kenyérhez, töltött süteményekhez.



Hőlégkeverés: tökéletes funkció minden típusú étel kíméletes elkészítéséhez. A hő a hátsó körfűtőszálból érkezik, mely a ventilátor által gyorsan és egyenletesen oszlik el. Ideális több szinten történő sütéshez is, az illatok és ízek keveredése nélkül.



A: Energiahatékonysági osztály



Léghűtő rendszer: a készülék külső felületeinek biztonságos hőmérsékleten tartásáért felelős technológia.



Három rétegű üveg ajtók: üvegezett ajtók száma.



Ever Clean zománc: Az Ever Clean zománc elektrosztatikus módszerrel viszik fel, saroktól sarokig és széltől szélig, hogy megelőzze a repedést vagy törést az idő múlásával. Ez egy különleges pirolitikus zománc, ellenálló a savakkal szemben, amely amellett, hogy kellemesen fényes, elősegíti a sütő falainak jobb tisztítását az alacsonyabb porozitásnak köszönhetően. 850°C feletti hőmérsékleten égetik ki, és tudományosan meghatározott ütemben, lassan polimerizálják, így biztosítják az egyenletes vastagságot és szilárdságot. Az Ever Clean zománc kifogástalan felületet biztosít mind a sütő belsejében, mind a tepsiken, így a sütő felületei hihetetlenül könnyen karbantarthatók az idő múlásával, mivel a zsír kevésbé tapad meg sütés közben.



Légkeveréses: Intenzív és homogén hagyományos sütés, komplex receptekhez is alkalmas. A ventilátor aktív, és a hő egyidejűleg alulról és felülről érkezik. A légkeveréses sütés gyorsabb és homogénebb eredményt biztosít, az ételek kívül illatosak, belül pedig nedvesebbek maradnak. Ideális tészták, kekszek, sültek és sütemények készítéséhez.



Alsó: a hő csak a sütőtér aljáról jön. A ventilátor nem aktív. Ideális édes és sós pitékhez, cobblerhez és pizzákhoz. A sütés befejezésére és az ételek ropogósabbá tételére tervezték. A gázsütőkben található szimbólum a gázégőt jelzi.




ECO: alacsony energiafogyasztású sütés: ez a funkció különösen alkalmas alacsony energiafogyasztás mellett egy szinten történő sütésre. Minden típusú ételhez ajánlott, kivéve azokat, amelyek sok nedvességet tudnak előállítani (például a zöldségek). A maximális energiamegtakarítás és az idő csökkentése érdekében ajánlatos az ételt a sütőtér előmelegítése nélkül a sütőbe tenni

Grill: Intenzív felső hőleadás a dupla fűtőszálnak köszönhetően, ventilátoros rásegítés nélkül. Ez a beállítás tökéletes ropogós textúrák kialakításához és aranybarna kérgesítéshez, mely egyenletes pirítást eredményez minden fogásnak.

Légkeveréses grill: nagyon intenzív hő jön csak felülről egy dupla fűtőelemből. A ventilátor aktív. Lehetővé teszi a legvastagabb húsok optimális grillezését. Ideális nagy húsdarabokhoz.

Indukció: Ezen főzőlapok működése az elektromágneses indukció elvén alapul. A hő közvetlenül az edény aljában keletkezik, amint az érintkezésbe kerül a főzőlappal.

A belső ajtóüveg néhány gyors mozdulattal eltávolítható a tisztításhoz.

Automatikus ajtónyitás: egyes modellek automatikusan nyitják az ajtót, amikor a ciklus véget ér, mely tökéletes megoldás a fogantyú nélküli konyhai gépekhez. A maximális biztonság érdekében az ajtó a működési ciklus alatt automatikusan zárva marad, megakadályozva a véletlen kinyitást.

Soft Close: minden modell csillapított ajtózáródás funkcióval van felszerelve, amely lehetővé teszi, hogy az ajtó finoman és csendesen záródjon.

Gőztisztítás: egyszerű tisztítási funkció gőzzel a sütőtérben lévő lerakódások fellazítására.

Vezérlőgombok

Félgrill: Élelmiszerek gyors sütéséhez és barnításához. A legjobb eredmény akkor érhető el, ha a felső szinten a kisebb dolgok vannak, az alsó szinten pedig a nagyobbak, mint például a hússzeletek vagy kolbászok. A félgrill esetében a hő csak az elem közepén keletkezik, így ideális kisebb mennyiségek esetén.

Túlmelegedés elleni védelem: a vezérlés túlmelegedése esetén a főzőlapot automatikusan kikapcsoló biztonsági rendszer.

Teljesen üveg belső ajtó: egyetlen sík felület, ami egyszerűen tisztán tartható.

Oldalsó lámpák: Két szemben lévő oldalsó lámpa növeli a láthatóságot a sütőben.

A sütőtérnek 5 különböző sütési szintje van.

Teleszkópos sínek: lehetővé teszik az edény kihúzását és ellenőrzését anélkül, hogy teljesen ki kellene venni a sütőből.

A kapacitás a sütőtérben lévő hasznos tér méretét mutatja literben.