TR90IP2

Produktabmessung	90x60 cm
Zahl der Garräume mit Energielabel	1
Wärmequelle des Garraums	Elektro
Wäremequelle des Kochfeldes	Induktion
Typ Garraum 1	Umluft + Heißluft
Reinigungssystem Garraum	Vapor Clean
EAN-Code	8017709312480
Energieeffizienzklasse Garraum 1 (auf einer Skala von A+++ bis D)	A



Ästhetik

Design	Victoria	**Anzahl der Bedienknebel**	7
Bedienoberfläche	Metall lackiert	**Farbe des Dekors**	Schwarz
Ästhetik	Victoria	**Display**	Digitaluhr 5 Tasten
Logo	50`s Style	**Gerätetür**	Mit Rahmen
Farbe	Creme	**Glasart**	Schwarz
Position des Markenlogos	Spritzleiste+ Bedienblende	**Türgriff**	Victoria
Oberfläche	Hochglanz	**Material des Türgriffs**	Chrom-Hochglanz
Spritzleiste	Ja	**Sockelschublade**	Schublade
Farbe der Kochmulde	Schwarz emailliert	**Schublade**	Ja
Bedienung	Bedienknebel	**Stellfüße**	Ohne
Bedienknebel	Victoria	**Gerätesockel**	Anthrazit
Farbe/Material der Bedienknebel	Metall		

Programme / Funktionen

Anzahl der Garfunktionen, Garraum 1	9

Art der Garfunktionen, Garraum 1

- Statisch
- Ober-/Unterhitze + Umluft
- Heißluft
- ECO
- Kleinflächengrill
- Großflächengrill
- Großflächengrill + Umluft
- Unterhitze
- Unterhitze + Umluft

Sonderfunktionen Garraum 1

- Auftauen nach Zeit

Reinigungsfunktion, Garraum 1

- Katalyse
- Vapor Clean

Optionen Kochfeld

Sperrfunktion	Ja
Eco-Logic - Reduzierung der Anschlussleistung	Ja
Reduktion der Leistungsstufen (W)	3700, 4800, 7400 W

Technische Eigenschaften Kochfeld

Anzahl der Kochzonen 5

Vorne links - Induktion - 1.30 kW - Booster 1.40 kW - Ø 18.0 cm
Hinten links - Induktion - 2.30 kW - Booster 3.00 kW - Ø 21.0 cm
Mitte - Induktion - 2.30 kW - Booster 3.00 kW - Ø 27.0 cm
Hinten rechts - Induktion - 1.30 kW - Booster 1.40 kW - Ø 18.0 cm
Vorne rechts - Induktion - 2.30 kW - Booster 3.00 kW - Ø 21.0 cm

Überhitzungsschutz	Ja	**Dekor für min. Topfgröße**	Ja
Automatische Anpassung des Topfdurchmessers	Ja	**Anzeige der Kochzone**	Ja

Technische Eigenschaften primärer Garraum 1

Anzahl der Garraumbeleuchtungen	2	**Vollglasinnentür herausnehmbar**	Ja
Anzahl der Ventilatoren (Umluft/Heißluft)	2	**Anzahl der Türverglasungen**	3
Nutzbares Garraumvolumen	115 l	**Anzahl der Thermo-Türverglasungen**	2
Bruttovolumen Garraum	129 l	**Sicherheitsthermostat**	Ja
Material Garraum	Ever Clean Emaillierung	**Kühlsystem**	Kühlgebläse

Anzahl der Garebenen	5
Art der Einschubschienen	Einhängerahmen verchromt
Art der Beleuchtung	Halogen
Leistung der Beleuchtung	40 W
Programmierung der Garzeit	Start Gardauer mit Endabschaltung
Garraumbeleuchtung bei Türöffnung	Ja
Art der Türöffnung	Klapptür
Abnehmbare Gerätetür	Ja
Vollglasinnentür	Ja
Nutzabmessungen des Garraums (HxBxT)	371x724x418 mm
Temperaturregelung	Elektromechanisch
Leistung der Unterhitze	1700 W
Leistung der Oberhitze	1200 W
Leistung des Kleinflächengrills	1700 W
Leistung des Großflächengrills	2900 W
Leistung der Heißluft	1550 W
Art des Grills	Elektrisch
Soft-Close Komfort-Schließsystem	Ja

Optionen primärer Garraum 1

Kurzzeitwecker	Ja
Akustisches Signal bei Garzeitende	Ja
Temperatur min.	50 °C
Temperatur max.	260 °C

Serienzubehör primärer Garraum 1 und Kochfeld

Grillrost mit Tiefensperre	1
Backblech (H: 20 mm)	1
Backblech/Fettpfanne (H: 40 mm)	1
Auflagerost	1
Katalytische Einsätze	3

Elektrischer Anschluss

Elektrischer Gesamtanschlusswert	10600 W
Absicherung	46 A
Spannung 1 (V)	220-240 V
Spannung 2 (V)	380-415 V
Typ des vorinstallierten Anschlusskabels	Einphasig
Zusätzliche Anschlussöglichkeiten	Zwei- oder dreiphasig
Frequenz	50/60 Hz
Anschlussleiste	5-polig
Netzstecker	Nein

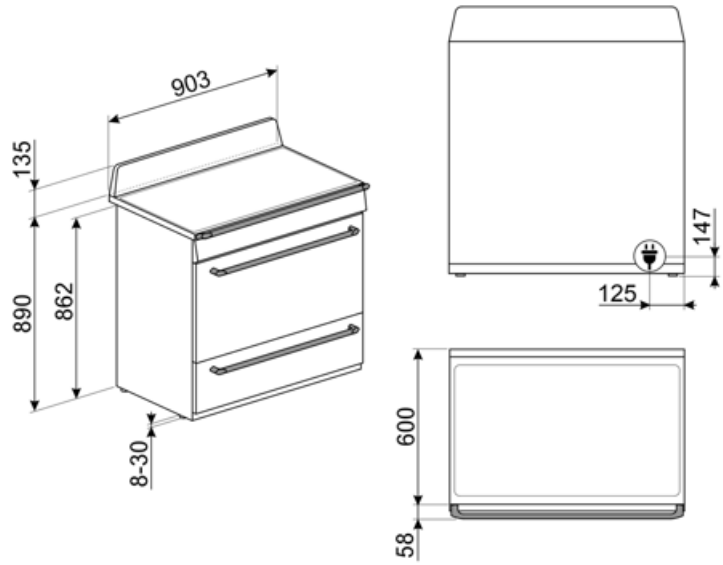
903
135
890
862
8-30
147
125
600
58

Kompatibel Zubehör



AIRFRY9

AIRFRY: Luftt-Frittierrost AIRFRY . Ideale Alternative im Backofen anstelle des klassischen Frittieren.Einfach gesünder und mit weniger Kalorien und Fett. Mit diesem Einsatz können Sie schnell und einfach Gerichte wie Pommes frites, gebratenes Gemüse und Fish.



BN920

Backblech emailliert, H: 20 mm für 90 cm Backöfen der Serie SF../SFP und Kochz./Standherde



GRILLPLATE

Universal-Grillplatte mit Antihaftbeschichtung. Kompatibel für Gas-/Glaskeramik-/Induktionskochfelder mit Brückenfunktion TwinZone; Flexi4Zon oder MultiZone. Abmessungen: 410x240 mm



GTT

Teleskop-Vollauszug, 1 Ebene.



PALPZ

Pizzaschieber aus Edelstahl mit Klappgriff, kompatibel für die Pizzastein STONE2 in Verbindung von Elektro-Backöfen. Abmessungen LxH: 31,5x32,5 cm.

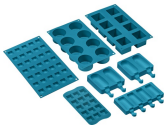

SMOLD

Set aus 7 Silikonformen für Eiscreme, Stieleis, Pralinen, Eiswürfel (Blast-Chiller) und das Vorportionieren von Gerichten. Temperaturbeständig von -60°C bis +230°C (Backöfen).



BBQ9

Barbecue-Grillplatte aus Aluminium, Antihaftbeschichtung, für alle 90 cm Backöfen, Kochz./Standherde (Auflage auf Ablagerost), Abmessungen BxT: 333x345 mm.



BN940

Backblech emailliert, H: 40 mm für 90 cm Backöfen der Serie SF../SFP und Kochz./Standherde



GTP

Teleskop-Teilauszug, 1 Ebene.



KIT1TR9N

Metall-Rückwand, Schwarz, mit SMEG-Logo und integrierter Lüftungsöffnung, geeignet für alle 90 cm Victoria-Kochzentren. BxHxT: 895x759x40 mm.



SCRP

Metall-Glasschaber für alle Glaskeramik-/Induktionskochfelder.



TPKPLATE

Universal-Teppanyaki-Grillplatte mit Antihaftbeschichtung. Kompatibel für Gas-/Glaskeramik-/Induktionskochfelder mit Brückenfunktion TwinZone; Flexi4Zon oder MultiZone. Abmessungen: 410x240 mm

Symbolverzeichnis



Kindersicherung: Eine Tastensperre, die einen ungewollten Zugriff auf die Funktionen verhindert.



Das Gerät ist für eine Installation im Hocheinbau vorgerüstet.



Abtauen nach Zeit: Manuelle Abtaufunktion. Nach Ablauf der eingestellten Dauer wird die Funktion automatisch beendet.



Eco-Logic: Mit dieser Option können Sie die max. Leistungsaufnahme (kW) des Gerätes begrenzen (ideal für Altbauten mit geringerer Absicherung).



Unterhitze-Umluft: die Kombination aus Umluft und Unterhitze ist ideal für alle Arten von Speisen und ermöglicht zudem das Fertiggaren von Speisen, die im Inneren eine höhere Hitzeentwicklung benötigen.



Ober-/Unterhitze: traditionelles, statisches Garen, geeignet für die Zubereitung von einem Gericht. Die Erhitzung erfolgt gleichzeitig von oben und unten. Das Garen ist schonender, ideal für alle Arten von Braten, Brot und Backwaren.



Heißluft: diese Funktion ist ideal für alle Arten von Gerichten auch auf mehreren Ebenen. Die Beheizung erfolgt aus dem hinteren Teil des Backofens und verteilt sich schnell und gleichmäßig im Garraum.



Großflächengrill: sehr intensive Erhitzung nur von oben durch ein doppeltes Heizelement. Hervorragend geeignet zum Grillen und Gratinieren. Er wird am Ende des Garvorgangs verwendet und sorgt für eine gleichmäßige Bräunung der Speisen.



Umluft-Großflächengrill: sehr intensive Beheizung von oben durch ein doppeltes Heizelement. In Verbindung der Umluft ist das Grillen von größeren Fleischgerichten optimal möglich.



Induktionskochfeld: Die Funktionsweise der Induktion basiert darauf, dass Energie in Form eines magnetischen Wechselfeldes im Boden des Kochgeschirrs übertragen und in Wärme umgewandelt wird.



Energieeffizienzklasse A



Kühlgebläse: zur Ermöglichung einer angenehmen und sicheren Oberflächentemperatur.



Dreifach verglaste Backofentür: Anzahl der Scheiben der Gerätetür.



Ever Clean-Emaillierung: ist eine besondere Pyrolyse-Emaillierung, die dank ihrer geringeren Porosität eine bessere Reinigung des Garraums ermöglicht. Die Emaillierung schafft eine perfekte Oberfläche im gesamten Backofen inkl. der Backbleche und ist äuße



Ober-/Unterhitze + Umluft: ein intensives und homogenes Garen, auch für komplexe Gerichte. Die Umluft ist aktiv und die Heizleistung kommt gleichzeitig von oben und unten. Das ventilierte Garen sorgt für ein schnelleres und gleichmäßigeres Garergebnis, so



Unterhitze: die Beheizung erfolgt nur von unten. Ideal für Gebäck, Aufläufe und Pizza.



ECO-Funktion: diese Funktion eignet sich besonders für das Zubereiten von Speisen auf einer Ebene mit geringem Energieverbrauch. Um eine max. Energieeinsparung und Zeitersparnis zu erzielen, wird empfohlen, die Speisen ohne Vorheizung in den Garraum einzu



Kleinflächengrill: die Hitze wird in der Mitte des Heizwiderstandes erzeugt und ist für kleinere Mengen an Gargut vorgesehen. Bestens geeignet zum schnellen Garen und Bräunen von Speisen. Die oberste Ebene ist für kleinere, die untere für größere Gerichte



Überhitzungsschutz: dieses Sicherheitssystem schaltet das Kochfeld bei Überhitzung automatisch ab.



Vollglasinnentür: eine einzige Glasfläche für eine einfache Reinigung und beste Durchsicht in den Garraum.



Innere Türverglasung: diese kann mit wenigen Handgriffen zur Reinigung herausgenommen werden.



Automatische Öffnung: Einige Modelle verfügen über eine automatische Öffnung der Tür nach Beendigung des Zyklus, was eine perfekte Lösung ist, da kein Griff benötigt wird. Aus Sicherheitsgründen verriegelt sich die Tür bei Betrieb automatisch, um ein versehentliches Öffnen zu verhindern.



Soft Close-System: alle Modelle sind mit einer fortschrittlichen Funktion zum sanften Schließen der Gerätetür ausgestattet.



Garraumvolumen 115 l: das Garraumvolumen der nutzbaren Fläche wird in Litern angegeben.



Seitliche Innenbeleuchtung: zwei gegenüberliegende Beleuchtungen erhöhen die Sicht auf das Innere des Garraums.



Anzahl der Garebenen: der Garraum verfügt über 5 Garebenen.



Vapor Clean: eine einfache Reinigungsfunktion, die mit Hilfe von Dampf Ablagerungen im Garraum löst.



Drehknebelbedienung