TR90IP2

מידה	90x60 cm
מס' חללים עם תווית אנרגיה	1
מקור חום של תא התנור	חשמל
סוג הכיריים	השראה
סוג תנור עיקרי	אוורור חום
מערכת ניקוי תנור ראשי	ניקוי באדים
קוד EAN	8017709312480
דרגת יעילות אנרגטית	A

אסתטיקה

סדרה עיצובית	Victoria	**מס' בקרות**	7
עיצוב	Victoria	Serigraphy colour	Black
צבע	שמנת	**צג**	אלקטרוני 5 לחצנים
גימור	שמנת	**דלת**	עם מסגרת
גימור לוח בקרה	מתכת בציפוי אמייל	**סוג זכוכית**	שחור
Logo	assembled 50's	**ידית**	Smeg Victoria
Logo position	Upstand+ Command panel	**צבע ידית**	כרום מצוחצח
מגן אחורי	כן	**תא אחסון**	מגירה
צבע כיריים	אמייל שחור	**תא מחליק**	כן
סוג הגדרת בקרות	כפתורי בקרה	**רגליות**	ללא
כפתורי בקרה	Smeg Victoria	**בסיס**	פחם אבן
צבע בקרות	נירוסטה		

תוכניות / פונקציות

מס' פונקציות בישול 9

פונקציות בישול רגילות

סטטי	בסיוע מאוורר	מעגלי
חסכוני	גריל קטן	גריל גדול
(גריל מאוורר (גדול	בסיס	תחתית בסיוע מאוורר

פונקציות אחרות

הפשרה לפי זמן

פונקציות ניקוי

ניקוי באדים

קטליטי

אפשרויות כיריים בתנורים

נעילת בקרות	כן	**מצב לצריכת חשמל מוגבלת בוואט**	3700, 4800, 7400 W
מצב לצריכת חשמל מוגבלת	כן		

מאפיינים טכניים של כיריים, תנור

מספר אזורי בישול 5

1.30 - יחידה – אינדוקציה - קדמי שמאלי - 1.40 kW - Booster - 18.0 cm Ø

2.30 - יחידה – אינדוקציה - אחורי שמאלי - 3.00 kW - Booster - 21.0 cm Ø

2.30 - יחידה – אינדוקציה - אמצעי - 3.00 kW - Booster - 27.0 cm Ø

1.30 - יחידה – אינדוקציה - אחורי ימני - 1.40 kW - Booster - 18.0 cm Ø

2.30 - יחידה – אינדוקציה - קדמי ימני - 3.00 kW - Booster - 21.0 cm Ø

כיבוי אוטומטי בעת התחממות-יתר	כן	**חיווי הקוטר המינימלי של המחבת**	כן
זיהוי מחבת אוטומטי	כן	**מחוון אזור שנבחר**	כן

מאפיינים טכניים של התנור העיקרי, תנור

מס' נורות	2	**דלת פנימית ניתקת**	כן
מספר מאוורר	2	**מס' כולל של דלתות זכוכית**	3
הנפח הנקי של תא התנור	115 l	**מס' דלתות זכוכית מחזירות חום**	2
הנפח ברוטו של תא התנור הראשון	129 l	**תרמוסטט בטיחות**	כן
חומר תא התנור	אמייל נקי תמיד	**מערכת קירור**	משיק
מספר המדפים	5	**מידות תא תנור לשימוש (ג)X(ר)X(ע)**	371x724x418 mm
סוגי מדפים	רשתות מתכת	**בקרת טמפרטורה**	אלטרומכני
סוג נורה	הלוגן	**גוף חימום תחתון – הספק**	1700 W
הספק נורה	40 W	**גוף חימום עליון – הספק**	1200 W
הגדרת זמן בישול	הפעלה ועצירה	**אלמנט גריל**	1700 W
אור כשדלת התנור פתוחה	כן	**גריל גדול – הספק**	2900 W
פתח דלת	פתיחה כלפי מטה	**גוף חימום מעגלי – הספק**	1550 W
דלת נתיקה	כן	**סוג גריל**	חשמלי
דלת פנימית מזכוכית לחלוטין	כן	**מערכת סגירה רכה**	כן

אפשרויות תנור עיקרי, תנור

טיימר	כן	**טמפרטורה מינימלית**	50 °C
צליל התרעה לסיום הבישול	כן	**טמפרטורה מרבית**	260 °C

אביזרים כלולים עם התנור לתנור עיקרי

רשת עם מעצור אחורי וצדי	1	**רשת שתי וערב לגריל**	1
מגש עמוק 20 מ"מ	1	**לוחות קטליטיים**	3
מגש עמוק 40 מ"מ	1		

חיבור חשמלי

דירוג חיבור חשמלי	10600 W	**סוג כבל החשמל המותקן**	כן, שלב אחד
זרם	46 A	**סוג כבל חשמל**	כן, שניים ושלושה שלבים
מתח	220-240 V	**תדר**	50/60 Hz
מתח 2 (וולט)	380-415 V	**בלוק הדקים**	5 poles

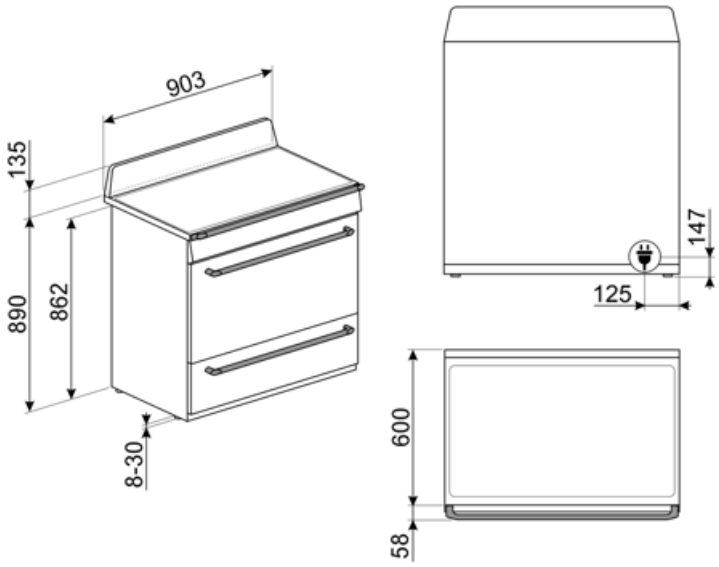

Not included accessories

AIRFRY9

מושלמת לחיקוי .AIRFRY רשת מצלה אוויר של צלייה מסורתית בתנור, אך עם פחות קלוריות ופחות שומן. מאפשרת לבשל במהירות ובפשטות מנות כגון טוגנים, ירקות ודגים מטוגנים, ומבטיחה השחמה ופריכות מושלמות.

PRTX

אבן פיצה חסינת אש עם ידיות. עומק = 35 ס"""מ לא מתאימה לתנורי מיקרוגל. מתאימה לתנורי גז, להנחה על הרשת.

PPR9

אבן פיצה חסינת אש ללא ידיות. אבן עומק 37.5 x גובה 2.3 x מרובעת: אורך 64 ס"""מ מתאימה גם לתנורי גז, להנחה על הרשת.

BBQ9

GTP

מסילות טלסקופיות ניתנות להוצאה** חלקית (רמה אחת)** הוצאה: 300 מ"""מ מצוחצת AISI 430 חומר: נירוסטה

GRILLPLATE

מחבת פסים אוניברסלית לכיריים אינדוקציה, גז, קרמיות וחשמליות. משטח נגד הידבקות מושלם לבישול בשר, גבינה וירקות. ממדים: 410 x 240 מ"מ.

KIT1TR9N

ס"מ, מתאים לתנורי 75xמשטח התזה, 90 שחור, TR9 Victoria

SCRP

כיריים אינדוקציה וקרמיות ומגרד טפנייקי

KITHTR90

ערכה להארכת גובה (950 מ"מ), מתאימה לתנורי Victoria TR90

PALPZ

את פיצה עם ידית מתקפלת רוחב: 315 מ"""מ אורך: 325 מ"""מ

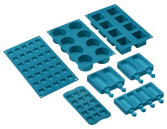

SMOLD

סט של 7 תבניות סיליקון לגלידות, ארטיקים, פרלינים, קוביות קרח או חלוקת מזון. לשימוש בין -60°C עד +230°C

TPKPLATE

פלטה אוניברסלית לכיריים אינדוקציה, גז, קרמיות וחשמליות. משטח נגד הידבקות מושלם לבישול דגים, ביצים וירקות. ממדים: 410 x 240 מ"מ.

GTT

מסילות טלסקופיות ניתנות להוצאה** לחלוטין (רמה אחת)** הוצאה: 433 מ"""מ מצוחצת AISI 430 חומר: נירוסטה

Symbols glossary (TT)

A: ביצועי ייבוש של המוצר, נמדדים מ-A+++ עד D/G, בהתאם למשפחת המוצרים

מערכת קירור אוויר: הבטחת טמפרטורת בטיחותיות של משטחים.

דלתות עם שלוש שכבות זכוכית: מספר דלתות זכוכית.

חלק פנימי בציפוי אמייל: החלק הפנימי בציפוי אמייל כולל ציפוי נוגד חומצה שמסייע Smeg של כל תנורי לשמור על הניקיון של תא התנור ל ידי הפחתת כמות השומן שנצמד לדפנות בעת הבישול.

מאוורר עם אלמנטים עליון ותחתון: האלמנטים יחד עם המאוורר מספקים חום אחיד יותר, שיטה זהה לבישול רגיל, כך שיש צורך בקדם-חימום. מתאימה מאוד לפריטים שמבושלים בשיטות איטיות.

בקרה בכפתורים

מעגלי: השילוב של מאוורר ושל אלמנט מעגלי יוצר שיטת בישול באוויר חם. מעניק יתרונות רבים, כולל ללא קדם-חימום אם זמן הבישול ארוך מ-20 דקות, ללא העברה של טעמים בעת בישול של מזונות שונים בו-בזמן, פחות חשמל וזמני בישול קצרים יותר. מתאים לכל סוגי המזון.

אלמנט גריל: שימוש בגריל מעניק תוצות מצוינות בעת בישול בשר במנות בינוניות או קטנות, במיוחד בשילוב עם שיפוד (אם אפשר). מושלם גם לבישול נקניקות ובייקון.

מאוורר עם אלמנט גריל: המאוורר מפחית את החום העז של הגריל, מעניק שיטה מצוינת לצלייה של מזונות שונים, צלעות, סטייקים, נקניקיות וכן הלאה, ומעניק להם השחמה וחלוקה של החום, ללא ייבוש המזון. שתי הרמות העליונות מומלצות לשימוש והחלק התחתון של תנור יכול לשמש לשמירה על החום של פריטים בו-בזמן, מתקן מצוין בעת בישול של ארוחת בוקר צלויה. חצי גריל (חלק אמצעי בלבד) מושלם לכמויות קטנות של מזון.

אינדוקציה: פעולת הכיריים האלה מבוססת על עיקרון ההשראה האלקטרו-מגנטית. החום נוצר ישירות בתחתית המחבת במהלך המגע שלו עם הכיריים.

דלת הזכוכית הפנימית: ניתנת להסרה במספר תנועות מהירות לניקוי.

נעילת ילדים: חלק מהדגמים מצוידים במתקן לנעילת התוכניות/מחזורים כך שלא ניתן לשנותם באקראי.

התקנה בערימה: התקנה בערימה

הפשרה לפי זמן: פונקציה זו קובעת אוטומטית את זמן ההפשרה של מזונות שונים.

אפשרות שמאפשרת להגביל את מגבלת ECO-logic: העוצמה של המכשיר לשמירה על חיסכון בחשמל.

Circogas: בתנורי גז, המאוורר מפזר את החום במהירות ובאופן שווה בתא התנור, ומונע העברה של טעמים בעת בישול של כמה מנות שונות בו-בזמן. בתנורים חשמליים שילוב זה מסיים מהר יותר את הבישול של מזונות שמוכנים מבחוץ, אך מחייב זמן רב יותר לבישול המזונות מבפנים, ללא השחמה נוספת.

אלמנט עליון ותחתון בלבד: שיטת בישול מסורתית שמתאימה ביותר לפריטים יחידים שממוקמים באמצע התנור. החלק העליון של התנור יהיה תמיד החם ביותר. מושלמת לצלי, עוגות פירות, לחם וכן הלאה.

גוף חימום תחתון בלבד: פונקציה זו מושלמת למזונות שמחייבים טמפרטורה בסיסית נוספת ללא השחמה, לדוגמה, מאפים, פיצה. מתאימה גם לבישול איטי של נזידים ותבשילים.

חסכונית: השילוב של גריל, מאוורר ואלמנט תחתון מתאים במיוחד לבישול כמויות קטנות של מזון.

חצי גריל: לבישול והשחמה מהירים של מזון. ניתן להשיג את התוצאות הטובות ביותר על ידי שימוש במדף העליון לפריטים קטנים ובמדפים התחתונים לפרטים גדולים יותר, כגון צלעות או נקניקיות. לחצי גריל, החום נוצר רק באמצע האלמנט, מושלם לכמויות קטנות.

הגנה מפני התחממות יתר: מערכת הבטיחות שמכבה אוטומטית את הכיריים במקרה של התחממות יתר של יחידת הבקרה.

דלת פנימית מזכוכית לחלוטין: דלת פנימית מזכוכית לחלוטין, משטח שטוח אחד שקל לשמור על ניקיונו.

פתיחה אוטומטית: לחלק מהדגמים יש פתיחה אוטומטית של הדלת עם סיום המחזור, פתרון מושלם לארונות מטבח ללא ידיות, מכיון שאין צורך בידיות. למען הבטיחות, הדלת ננעלת אוטומטית כשהמכשיר בשימוש כדי למנוע פתיחה בלתי מכוונת.

תאורת צד: שתי תאורות בצדדים מנוגדים משפרות את הראות בתוך התנור.

סגירה רכה: כל הדגמים מצוידים בפונקציה מתקדמת לסגירה רכה של הדלת, שמאפשרת למכשיר להיסגר ברכות ובשקט.

לתא התנור 5 רמות בישול שונות.

הקיבולת מציינת את החלל השימושי בתא התנור בליטרים.

ניקוי באדים: פונקציית ניקוי פשוטה באמצעות קיטור לשחרור משקעים בתא התנור.

Benefit (TT)

הולכת חום אמיתית

ביצועי הבישול הטובים ביותר מובטחים על ידי זרימה מעגלית מאוררת

מאוררים וגופי חימום מרובים מבטיחים זרימת חום אווירודינמית מושלמת, המאפשרים בישול הומוגני ומהיר יותר בתוך החלל.

קטליטי

ניקוי תנור קל באמצעות שימוש בפאנלים קטליטיים בחלל

תהליך קבוע זה מאפשר ניקוי והסרת שומנים מתמשכים בשלושת דפנות החלל, ומתחיל את שלב חמצון השומן שלו כאשר התנור מגיע ל-200°C.

כיריים אינדוקציה

אינדוקציה מציעה בישול מהיר ובקרת טמפרטורה מדויקת

באמצעות שימוש בכלי בישול מתאימים, אינדוקציה קלה לשימוש ולתחזוקה, בטוחה ומגיבה.

ניקוי באדים

החדרת מים לשקע המיועד בתחתית החלל יוצרת אדים שמרככים את השאריות ומקלים על הסרתן

החדרת מים לשקע המיועד בתחתית החלל יוצרת אדים שמרככים את השאריות ומקלים על הסרתן.

חלל איזותרמי

ביצועי הבישול הטובים ביותר ביעילות האנרגטית הגבוהה ביותר

טורבינה כפולה

לתנור שני מאוררים המצוידים בשני גופי חימום עגולים המאפשרים בישול בחום מסתובב

אוורור בזרימה צולבת

מערכת קירור חדשה עם מאוורר זרימה צולבת וזרימת אוויר מהדלת לחיפוי הקיר

סגירה רכה

הדלת מצוידת במערכת מיוחדת לסגירה שקטה

אור הלוגן בדרגות שונות

תאורת הלוגן פנימית בדרגות שונות מבטיחה נראות מעולה

בקרה בכפתורים

הגדרת טיימר קלה ואינטואיטיבית עם כפתורים פשוטים

גובה מתכוונן

כיריים שנמצאות בקו נקי עם משטח העבודה הודות לרגליים מתכוננות

זכוכית פנימית ניתנת להסרה

זכוכיות דלת פנימיות שניתנות להסרה בקלות לניקוי מלא

בישול מרובה דרגות

מספר דרגות בישול מאפשרות גמישות מירבית בשימוש

דלת קרה

במהלך כל פעולה, זכוכית הדלת החיצונית קרה, מונעת כל סכנת כוויות

AirFry (**אביזר אופציונלי של** AIRFRY)

(אוכל קל וטעים יותר הודות לסלסלת איירפריי (אביזר אופציונלי

מגירת אחסון

יותר מקום אחסון הודות למגירה התחתונה, מושלת לאחסון אביזרים או כלי בישול

(**מנגל** (**אביזר אופציונלי**

(בישול מנגל ישירות בתנור עם הגריל הדו צדדי (אביזר מנגל אופציונלי

(**אבן פיצה** (**אביזר אופציונלי**

(אופציונלי STONE אפייה עם אבן שמוט לקבלת פיצה רכה ופריכה ולמאפי שמרים (אביזר