TR90IPBL

Rozmiar	90x60 cm
Liczba komór z etykietą energetyczną	1
Cavity heat source	Elektro
Rodzaj płyty	Indukcyjna
Typ głownego piekarnika	Termoobieg
Sposób czyszczenia	Pirolityczny
Kod EAN	8017709344894
Klasa efektywności energetycznej	A+



Linia wzornicza

Design	Victoria	**Kolor pokręteł**	Stal nierdzewna
Wykończenie panelu sterowania	Metal emaliowany	**Liczba pokręteł**	8
		Kolor nadruku	Srebrny
Linia wzornicza	Victoria	**Wyświetlacz**	Elektroniczny z 5 przyciskami
Logo	assembled 50's		
Kolor	Czarny	**Drzwi**	Z panelem
Położenie logo	Tylny panel+ Panel sterowania	**Rodzaj szkła piekarnika**	Czarny
		Uchwyt	Victoria
Wykończenie	Połysk	**Kolor uchwytu**	Chromowany
Tylny panel	Tak	**Schowek**	Push pull
Kolor płyty kuchennej	Czarny	**Nóżki**	Nie dotyczy
Rodzaj sterowania	Pokrętła	**Cokół**	Antracytowy
Pokrętła	Victoria		

Programy / Funkcje

Liczba funkcji pieczenia	9

Funkcje pieczenia

- Grzałka górna i dolna
- Obieg powietrza
- Termoobieg
- Turbo
- ECO
- Mały grill
- Duży grill
- Grill + obieg powietrza
- Grzałka dolna + obieg powietrza

Funkcje czyszczenia

- Piroliza

Opcje płyty

Blokada sterowania Tak

Charakterystyka techniczna - Płyta

Liczba wszystkich stref grzejnych 5

Przedni lewy - Indukcja - pojedyncza - 2.30 kW - Booster 3.00 kW - Ø 21.0 cm
Tylny lewy - Indukcja - pojedyncza - 1.30 kW - Booster 1.40 kW - Ø 18.0 cm
Centralny - Indukcja - pojedyncza - 2.30 kW - Booster 3.00 kW - Ø 27.0 cm
Tylny prawy - Indukcja - pojedyncza - 1.30 kW - Booster 1.40 kW - Ø 18.0 cm
Przedni prawy - Indukcja - pojedyncza - 2.30 kW - Booster 3.00 kW - Ø 21.0 cm

Rodzaj palników gazowych	Standardowe	**Zabezpieczenie przeciwwypływowe gazu**	Tak
Zapalarka elektryczna zintegrowana w pokrętle	Tak	**Nakładki na palniki**	Emaliowane, czarny mat

Charakterystyka techniczna - Główny piekarnik

Liczba źródeł oświetlenia	2	**Liczba szyb w drzwiach**	4
Liczba wentylatorów	2	**Zimne drzwi**	2
Pojemność netto	115 l	**Termostat bezpieczeństwa**	Tak
Pojemność brutto	129 l	**System chłodzący**	Statyczny
Materiał wewnętrznej komory	Emalia Ever Clean	**Blokada drzwi podczas czyszczenia pirolitycznego**	Tak
Liczba poziomów pieczenia	5	**Wymiary wnętrza komory (wxsxg)**	371x724x418 mm

Rodzaj prowadnic	Prowadnice metalowe
Rodzaj oświetlenia	Halogenowe
Moc oświetlenia	40 W
Programator czasu gotowania	Start i Stop
Oświetlenie przy otwartych drzwiach	Tak
Otwieranie drzwi	Do dołu
Łatwy demontaż drzwi piekarnika	Tak
W pełni przeszklona wewnętrzna powierzchnia drzwi	Tak
Łatwy demontaż wewnętrznej szyby drzwi piekarnika	Tak
Kontrola temperatury	Elektromechaniczna
Moc grzałki dolnej	1700 W
Moc grzałki górnej	1200 W
Moc grzałki grilla	1700 W
Moc dużego grilla	2900 W
Moc grzałki pierścieniowej	2 x 2000 W
Rodzaj grilla	Elektryczny
Zawiasy Soft Close	Tak

Opcje głównego piekarnika

Timer	Tak
Sygnał dźwiękowy zakończenia pieczenia	Tak
Minimalna temperatura	50 °C
Maksymalna temperatura	260 °C

Akcesoria w standardzie Główny piekarnik



Metalowe drabinki boczne	1
Blacha do pieczenia 20mm	1
Głęboka blacha emaliowana (40 mm)	1
Ruszt do blachy	1
Prowadnice teleskopowe z częściowym wysuwem	1

Podłączenie elektryczne

Moc przyłączeniowa	11600 W
Natężenie prądu (A)	51 A
Napięcie	220-240 V
Napięcie 2 (V)	380-415 V
Electric cable	Tak, jednofazowy
Dodatkowe możliwości podłączenia	Tak, dwu- i trójfazowe
Częstotliwość	50/60 Hz
Puszka elektroinstalacyjna	5 biegunowy
Wtyczka	(I) Australia

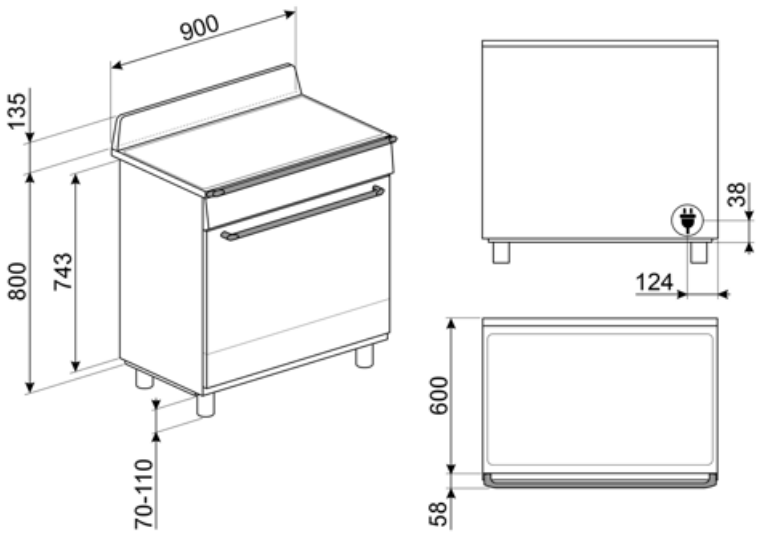
900
135
800
743
70-110
38
124
600
58

Kompatybilne Akcesoria



AIRFRY9

Ruszt AIRFRY. Idealny do stworzenia tradycyjnego smażenia w piekarniku, ale z mniejszą ilością kalorii i tłuszczu. Pozwala szybko i prosto przyrządzić takie potrawy jak frytki, smażone warzywa i ryby, zapewniając idealne zbrązowienie i chrupkość.



BBQ9

teflon-coated aluminum grid for 90 cm cavity



BN920

Enamelled tray 90cm cavity, 20mm deep



BN940

Enamelled tray 90 cm, 40 mm deep



GTP

Prowadnice teleskopowe z częściowym wysuwem (1 poziom) Wysuw: 300 mm Materiał: Stal nierdzewna AISI 304, polerowana



GTT

Prowadnice teleskopowe z pełnym wysuwem (1 poziom). Wysuw: 433 mm. Materiał: Stal nierdzewna AISI 304, polerowana.



KIT1TR9N

Płyta przeciwtłuszczowa, 90x75 cm, do kuchni wolnostojącej Victoria (TR9), czarny

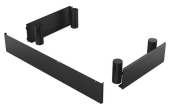

KITH95CPF9

Zestaw do zwiększania wysokości (950 mm), trzy strony, czarny z nóżkami



PALPZ

Łopata do pizzy ze składaną rączką. Wymiary (SxG): 31,5x32,5 cm. Łatwa i wygodna w użyciu i przechowywaniu. Idealna do serwowania pizzy, chleba i wyśmienitych ciast w bezpieczny i profesjonalny sposób.



SCRP

Skrobak do płyt grzewczych, nierysujący - odpowiedni do płyt indukcyjnych i ceramicznych oraz teppanyaki



SFLK1

Blokada bezpieczeństwa

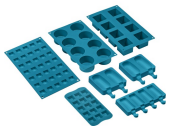

SMOLD

Zestaw 7 silikonowych foremek do lodów, lodowych lizaków, pralin, kostek lodu lub do porcjowania żywności. Możliwość stosowania od -60°C do +230°C

Dostępne wersje kolorystyczne



TR90IPP

Kolor: Kremowy



TR90IPGR

Kolor: Niebieskoszary

Słowniczek oznaczeń



Blokada bezpieczeństwa: Niektóre modele są wyposażone w blokadę bezpieczeństwa uniemożliwiającą uruchomienie urządzenia.



Instalacja w kolumnie



Obwodowy system chłodzący



Emalia Ever Clean: Emalia Ever Clean nakładana jest elektrostatycznie, narożnik do narożnika i krawędź do krawędzi, co zapobiega powstawaniu rys i pęknięć z upływem czasu. Jest to szczególna emalia pirolityczna, oporna na działanie kwasów, która oprócz przyjemnego blasku, dzięki mniejszej porowatości, sprzyja łatwiejszemu czyszczeniu ścian piekarnika. Jest ona wypalana w temperaturze ponad 850°C i powoli polimeryzowana w naukowo ustalonym tempie, aby zapewnić jednolitą głębokość i wytrzymałość Emalia Ever Clean tworzy nienaganne wykończenie zarówno wewnątrz piekarnika, jak i na blachach, sprawiając, że powierzchnie piekarnika są niezwykle łatwe w utrzymaniu przez długi czas, ponieważ ogranicza przywieranie tłuszczu podczas gotowania.



Obieg powietrza + grzałka górna i dolna



Termoobieg



Grill



Grill z obiegiem powietrza: bardzo intensywne ciepło pochodzące tylko z góry z podwójnego elementu grzewczego. Wentylator jest aktywny. Umożliwia optymalne grillowanie najgrubszych mięs. Idealny do dużych kawałków mięsa.



Indukcja: Praca tych płyt oparta jest na zasadzie indukcji elektromagnetycznej. Ciepło wytwarzane jest bezpośrednio w dnie patelni podczas jej kontaktu z płytą.



Demontowalne wewnętrzne szkło drzwi: Łatwy demontaż wewnętrznego szkła drzwi znacznie ułatwia utrzymanie urządzenia w czystości.



A+: Klasa efektywności energetycznej, mierzona od A+++ do G, w zależności od rodziny produktów.



Sterowanie pokrętłami



Liczba szyb w drzwiach: 4 szyby



Obieg powietrza + grzałka dolna



Grzałka górna i dolna



Eco



Mały grill



Turbo



W pełni szklana wewnętrzna powierzchnia drzwi. Rozwiązanie to pozwala utrzymać wewnętrzną część drzwi piekarnika w idealnej czystości.



Światła boczne: Dwa przeciwległe światła boczne zwiększają widoczność wewnątrz piekarnika.

Automatyczne otwieranie: niektóre modele mają automatycznie otwierane drzwi po zakończeniu cyklu, co jest doskonałym rozwiązaniem dla kuchni bez uchwytów, ponieważ nie jest potrzebny żaden uchwyt. Ze względów bezpieczeństwa drzwi blokują się automatycznie, gdy urządzenie jest w użyciu, aby uniknąć ich przypadkowego otwarcia.

Komora piekarnika posiada pięć poziomów.

Prowadnice teleskopowe: Łatwe w instalacji prowadnice teleskopowe znacznie ułatwiają wyciąganie potraw z piekarnika.

PIROLIZA - FUNKCJA AUTOMATYCZNEGO CZYSZCZENIA: piekarnik nagrzewa się do temperatury zbliżającej się do 500°C i zwęgla tłuszcz oraz resztki jedzenia w drobny popiół, który można łatwo wytrzeć wilgotną szmatką. Przy tak wysokiej temperaturze, drzwi blokują się automatycznie dla bezpieczeństwa, podczas gdy temperatura drzwi pozostaje bezpieczna w dotyku. Funkcja regulowana przez użytkownika w oparciu o poziom zabrudzeń obecnych w piekarniku.

Soft close: wszystkie modele wyposażone są w zaawansowaną funkcję płynnego zamykania drzwi, dzięki której urządzenie zamyka się płynnie i cicho.

Pojemność 115 l