TR90IPBL

Bredd	90x60 cm
Antal ugnar med energideklaration	1
Kavitetens värmekälla	Elektrisk
Typ av häll	Induktionshäll
Huvudugn, typ	Termoventilerad ugn
Rengöringssystem huvudugn	Pyrolys
EAN-kod	8017709344894
Energiklass	A+



Estetisk linje

Design	Victoria	**Färg på vred**	Rostfritt stål
Ytbehandling kontrollpanel	Rostfritt stål	**Antal vred**	8
Estetik	Victoria	**Färg screentryck**	Silver
Logotyp	assembled 50's	**Typ av display**	Elektronisk 5 knappar
Färg	Svart	**Lucka**	Med panel
Position logga	Upstand+ Kommandopanel	**Typ av ugnsglas**	Svart
Finish	Högblank	**Ugnshandtag**	Smeg Victoria
Bakkantslist	Ja	**Färg på handtag**	Polerad krom
Färg på ram runt häll	Svart emalj	**Ugnsutrymme**	Push-pull
Typ av kontroller	Vred	**Stödfötter**	Ingen
Kontrollvred	Smeg Victoria	**Sockel**	Antracit

Program/funktioner

Antal tillagningsfunktioner 9

Traditionella tillagningsfunktioner

- Statisk
- Fläktassisterad
- Varmluft
- Snabb
- Eco
- Liten grill
- Stor grill
- Fläkt + grill (stor)
- Fläktassisterad undervärme

Rengöringsfunktioner

Pyrolys

Alternativ för häll

Funktionsspärr	Ja

Tekniska egenskaper - häll

Totalt antal kokzoner 5

Vänster fram - Induktion-enkel - 2.30 kW - Booster 3.00 kW - Ø 21.0 cm
Vänster bak - Induktion-enkel - 1.30 kW - Booster 1.40 kW - Ø 18.0 cm
Mitten - Induktion-enkel - 2.30 kW - Booster 3.00 kW - Ø 27.0 cm
Höger bak - Induktion-enkel - 1.30 kW - Booster 1.40 kW - Ø 18.0 cm
Höger fram - Induktion-enkel - 2.30 kW - Booster 3.00 kW - Ø 21.0 cm

Brännare	Standard	**Säkerhetsventiler**	Ja
Aktivering av gas via vred	Ja	**Brännarlock**	Svart matt emalj

Tekniska specifikationer - huvudugn

Antal ljuskällor	2
Antal fläktar	2
Nettovolym 1:a ugn	115 l
Bruttovolym 1:a ugn	129 l
Material ugn	Ever Clean emalj
Antal hyllplan	5
Typ av hyllplan	Metallstegar
Typ av ljuskälla	Halogenlampor
Effekt lampa	40 W
Programmering av tillagningstid	Start/stopp
Ljuset aktiveras när luckan öppnas	Ja
Luckhängning	Underhängd
Avgtagbar lucka	Ja
Innerlucka i helglas	Ja
Avtagbar innerlucka	Ja

Antal glas i ugnsluckan	4
Antal värmereflekterande glas i lucka	2
Säkerhetstermostat	Ja
Kylsystem	Tangentialt
Luckan är låst under pyrolytisk rengöring	Ja
Nettomått på ugnens insida (HxBxD)	371x724x418 mm
Inställning av temperatur	Elektromekaniskt
Effekt undervärme	1700 W
Effekt övervärme	1200 W
Grillelement	1700 W
Värmeelement bred grill - effekt	2 900 W
Effekt varmluftselement	2 x 2 000 W
Typ av grill	Elektrisk
Soft close-system	Ja

Alternativ för huvudugn

Timer	Ja	**Min temperatur**	50 °C

Koktidslarm	Ja	**Max temperatur**	260 °C

Standardtillbehör - huvudugn och häll

Galler med bakre stopp	1	**Ugnsgaller**	1
Ugnsplåt 20 mm	1	**Delvis utdragbara teleskopskenor**	1
Ugnsplåt, 40 mm	1		

Elektrisk anslutning

Anslutningseffekt	11600 W	**Typ av sladd**	Ja, 2- och 3-fas
Ström	51 A	**Frekvens**	50/60 Hz
Spänning	220-240 V	**Typ av kopplingsplint**	5 Polig
Spänning (V)	380-415 V	**Typ av kontakt**	(I) Australien
Typ av elkabel som installerats	Ja, 1-fas		

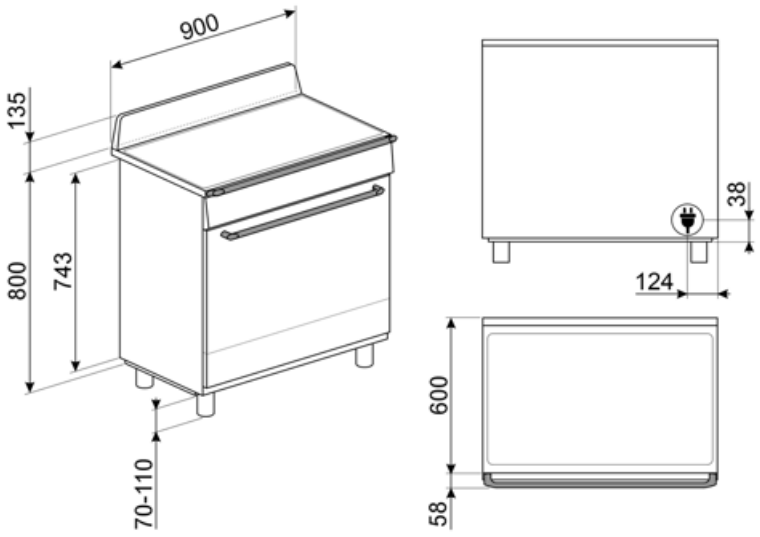

Kompatibela Tillbehör



AIRFRY9

Galler för luftfritös AIRFRY Perfekt för att skapa traditionell fritering i ugnen, men med mindre kalorier och mindre fett. Med denna funktion går det snabbt och enkelt att laga till maträtter som pommes frites, friterade grönsaker och fisk och garantera perfekt bryning och knaprighet.



BBQ9

teflon-coated aluminum grid for 90 cm cavity



BN920

Enamelled tray 90cm cavity, 20mm deep



BN940

Enamelled tray 90 cm, 40 mm deep



GTP

Delvis utdragbara teleskopskenor (1 nivå) Utdragning: 300 mm Material: Rostfritt stål AISI 430 polerat



GTT

Helt utdragbara teleskopskenor (1 nivå) Utdragning: 433 mm Material: Rostfritt stål AISI 430 polerat



KIT1TR9N

Stänkskydd, 90x75 cm lämplig för TR9 Victoria spisar, svart

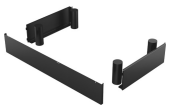

KITH95CPF9

Höjningskit (950 mm), passar Portofino-spisar



PALPZ

Pizzaspade med fällbart handtag.Dimensioner: B:31,5 x H:32,5. Enkel att använda och förvara. Idealisk för bakning och servering av pizza och andra bakverk på ett säkert och proffessionellt sätt.



SCRP

Hällskrapa för keramiska hällar



SFLK1

Luckspärr till inbyggnadsugnar

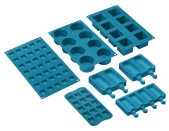

SMOLD

7st silikonformar för glass, isglass, praliner, iskuber, eller matportioner. Klarar temperaturer från -60°C till +230°C

Alternative products



TR90IPP

Färg: Creme



TR90IPGR

Färg: Slate Grey

Symbols glossary



A +: Energieffektivitetsklass A + hjälper till att spara upp till 10% energi jämfört med klass A. Maximal prestanda med lägsta förbrukning garanteras.



Installation i stapel



4 lager glas i ugnsluckan



Bas med fläktfunktion: enbart kombinationen av fläkt och nedre värmeelement gör det möjligt att snabbare avsluta tillagningen av rätter som redan tillagats på ytan men inte inuti. Detta system rekommenderas för att avsluta tillagningen av livsmedel som redan är väl tillagade på ytan men inte på insidan och som därför kräver en måttligt högre värme. Perfekt för alla typer av maträtter.



Endast övre och nedre element: en traditionell tillagningsmetod som passar bäst för enstaka maträtter i mitten av ugnen. den övre delen av ugnen kommer alltid att vara hetast. Perfekt för stek, fruktkakor, bröd etc.



ECO: Kombinationen av grill, fläkt och undervärme är särskilt lämplig för tillagning av små mängder mat.



Halv grill: För snabb tillagning och bryning av mat. Bäst resultat uppnås vid användning av den övre delen av ugnen för mindre livsmedel och de nedre delarna av ugnen för större saker som kotletter eller korvar. Eftersom värmen endast genereras i mitten av elementet vid användning av Halv grill, så är den här funktionen perfekt för mindre kvantiteter.



Över och undervärme med cirkulationsfläkt: Användningen av fläkten med båda elementen gör att maten kan tillagas snabbt och effektivt, perfekt för stora maträtter som kräver grundlig tillagning. Det ger ett liknande resultat som grillspett, som flyttar värmen runt maten istället för att flytta själva maten, vilket gör att valfri storlek eller form kan tillagas.



Barnlås: vissa modeller är utrustade med en anordning för att låsa programmet / cykeln så att det inte kan ändras av misstag.



Luftkylsystem: för att säkerställa en säker yttemperatur.



Emaljinteriör: Emaljinteriören i alla Smeg-ugnar har ett unik beläggning som hjälper till att hålla inredningen ren genom att minska mängden matfett som fastnar.



Fläkt med övre och nedre element: Elementen i kombination med fläkten bidrar till att ge mer jämn värme, en liknande metod som konventionell tillagning, så förvärmning krävs. Mest lämplig för föremål som kräver långsam tillagning



Varmluft: Kombinationen av fläkten och det ringelementet runt det ger en varmluftstillagning. Detta ger många fördelar inklusive ingen förvärmning om tillagningstiden är mer än 20 minuter, ingen smaköverföring vid tillagning av olika livsmedel samtidigt, mindre energi och kortare tillagningstider. Bra för alla typer av mat.



Grillelement: Användning av grill ger utmärkta resultat vid tillagning av kött av medelstora och små portioner, speciellt i kombination med ett grillspett (där det är möjligt). Perfekt även för tillagning av korv och bacon.



Fläkt med grillelement: Fläkten minskar den heta värmen från grillen, vilket ger en utmärkt metod för att grilla olika livsmedel, kotletter, biffar, korv etc., vilket ger jämn yta och värmefördelning utan att torka ut maten. De två översta nivåerna som rekommenderas för användning och den nedre delen av ugnen kan användas för att hålla föremålen varma samtidigt, en utmärkt möjlighet när du lagar en grillad frukost. Halvgrill (endast mittdel) är perfekt för små mängder mat.



Induktion: Funktionen i dessa hällar bygger på principen om elektromagnetisk induktion. Värmen genereras direkt i botten av pannan.



Innerlucka helt i glas: Innerlucka helt i glas, en enda flat yta som är enkel att hålla ren.



Sidobelysning: Två lampor på motsatta sidor ökar synligheten inne i ugnen.



Pyrolytisk: Pyrolytisk rengöring kan väljas vid behov för att automatiskt rengöra ugnen.



Soft close: alla modeller är utrustade med en avancerad mjuk stängning av luckan, vilket gör att ugnen kan stängas mjukt och tyst.



Kapaciteten anger mängden användbart utrymme i ugnsutrymmet, i liter.



Innerluckan i glas: kan enkelt avlägsnas för rengöring.



Automatisk öppning: Vissa modeller har en lucka som öppnas automatiskt när cykeln är slut. Detta är en perfekt lösning för köksenheter utan handtag eftersom inget handtag behövs. Av säkerhetsskäl låses luckan automatiskt när maskinen är i drift så att den inte kan öppnas oavsiktligt.



Ugnsutrymmet har 5 olika matlagningsnivåer.



Teleskopskenor: gör det möjligt att dra ut rätten och kontrollera den, utan att behöva ta ut den helt från ugnen.



Kontrollvred