TR90IPGR

Categoria cucina	90x60 cm
N° di cavità soggette energy label	1
Fonte di calore cavità principale	Elettrico
Tipo pianale	Induzione
Tipo forno principale	Termoventilato
Sistema pulizia forno principale	Pirolitico
Codice EAN	8017709345181
Classe efficienza energetica	A+



Estetica

Design	Victoria	**Colore manopole**	Acciaio
Finitura pannello comandi	Lamiera colorata	**N° manopole**	8
Estetica	Victoria	**Colore serigrafia**	Nero
Logo	applicato anni '50	**Nome display**	Elettronico 5 tasti
Colore	Slate Grey	**Porta**	Con cornice
Posizione logo	Alzatina+ Frontalino	**Tipo vetro**	Nero
Finitura	Lucido	**Maniglia**	Smeg Victoria
Alzatina	Sì	**Colore maniglia**	cromo lucido
Colore pianale	Nero lucido smaltato	**Vano**	Push pull
Tipo di regolazione comandi piano	Manopole	**Colore piedini**	assenti
Tipologia manopole	Smeg Victoria	**Zoccolo**	Nero

Programmi / Funzioni forno principale

N° funzioni di cottura 9

Funzioni cottura tradizionali

- Statico
- Ventilato
- Termo-ventilato
- Turbo
- Eco
- Grill stretto
- Grill largo
- Grill largo ventilato
- Base ventilata

Funzioni pulizia

 Pirolisi

Opzioni pianale



Control lock	Sì

Caratteristiche tecniche pianale

Numero totale di zone di cottura 5

Anteriore sinistra - Induzione - Singolo - 2.30 kW - Booster 3.00 kW - Ø 21.0 cm
Posteriore sinistra - Induzione - Singolo - 1.30 kW - Booster 1.40 kW - Ø 18.0 cm
Centrale - Induzione - Singolo - 2.30 kW - Booster 3.00 kW - Ø 27.0 cm
Posteriore destra - Induzione - Singolo - 1.30 kW - Booster 1.40 kW - Ø 18.0 cm
Anteriore destra - Induzione - Singolo - 2.30 kW - Booster 3.00 kW - Ø 21.0 cm

Tipo bruciatori gas	Standard	**Valvolatura di sicurezza**	Sì
Accensione gas su manopole	Sì	**Cappellotti bruciatori gas**	Smaltati nero opaco

Caratteristiche tecniche forno principale



N° di luci	2	**N° vetri porta forno**	4
N° di ventole	2	**N° vetri porta termoriflettenti**	2
Volume netto della cavità	115 l	**Termostato di sicurezza**	Sì
Volume lordo della prima cavità	129 l	**Sistema di raffreddamento**	Tangenziale
Materiale della cavità	Smalto Ever Clean	**Blocco Porta in Pirolisi**	Sì
N° di ripiani	5	**Dimensioni utili interno cavità (hxlxp)**	371x724x418 mm
Tipo ripiani	Telai	**Regolazione della temperatura**	Elettromeccanica
Tipo di luci	Alogene	**Resistenza suola - Potenza**	1700 W
Potenza luce	40 W	**Resistenza cielo - Potenza**	1200 W
Opzioni di programmazione tempo cottura	Inizio e fine	**Resistenza grill - Potenza**	1700 W
Accensione luce all'apertura porta	Sì	**Resistenza grill largo - Potenza**	2900 W
Apertura porta	A ribalta	**Resistenza circolare - Potenza**	2 x 2000 W
Porta smontabile	Sì	**Tipo grill**	Elettrico
Porta interna tuttovetro	Sì	**Sistema di chiusura Soft Close**	Sì
Vetro interno removibile	Sì		

Opzioni forno principale

Programmatore Tempo	Sì	**Temperatura minima**	50 °C
Allarme acustico di fine cottura	Sì	**Temperatura massima**	260 °C

Dotazione accessori forno principale e pianale



Griglia forno con stop e fermi	1	**Griglia inserto bacinella**	1
Bacinella profonda 20mm	1	**Guide Telescopiche ad Estrazione Parziale**	1
Bacinella profonda 40mm	1		

Collegamento Elettrico

Dati nominali di collegamento elettrico	11600 W	**Altre modalità di collegamento**	Bifase e Trifase
Corrente	51 A	**Frequenza**	50/60 Hz
Tensione	220-240 V	**Morsettiera**	5 poli
Tensione 2 (V)	380-415 V	**Spina**	(I) Australia
Cavo elettrico	Installato, Monofase		

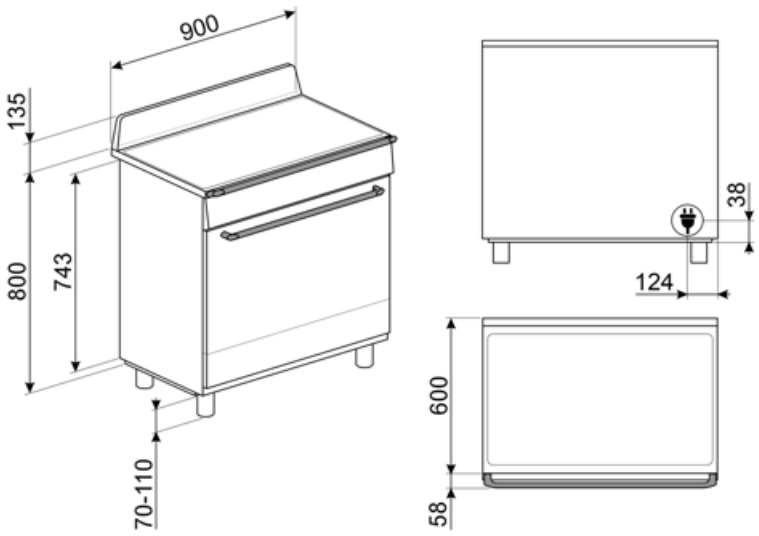
900
135
800
743
70-110
38
124
600
58

Accessori Compatibili



AIRFRY9

Cestello per frittura ad aria AIRFRY. Ideale per ricreare in forno l'effetto della frittura tradizionale con la metà delle calorie e dei grassi. Permette di cuocere in modo veloce e semplice pietanze come patatine, verdure e pesce, garantendo una perfetta doratura e croccantezza.



BBQ9

Griglia in alluminio teflonato per cavità da 90 cm



BN920

Bacinella smaltata cavità 90 cm, profondità 20 mm



BN940

Bacinella smaltata 90 cm, profondità 40 mm



GTP

Guide telescopiche ad estrazione parziale su un livello per forni tradizionali. Realizzate in acciaio, garantiscono stabilità e agevolano l'estrazione delle teglie.



GTT

Guide telescopiche ad estrazione totale su un livello per forni tradizionali. Realizzate in acciaio, garantiscono stabilità e agevolano l'estrazione delle teglie.



KIT1TR9N

Schienale nero, 90cm, per cucine Victoria TR90, TR93

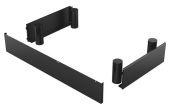

KITH95CPF9

Kit estensione altezza con zoccolo, (950mm), tre lati con piedini, nero, per cucine Portofino CPF9 e Sinfonia C9



PALPZ

Paletta pizza con manico ripiegabile Dimensioni L31,5 x H32,5 cm. Facile e comoda da utilizzare e da riporre. Perfetta per infornare e servire pizza, pane e pasticceria salata in modo sicuro e professionale. Utile anche per il controllo della cottura.



SCRP

Raschietto per piani cottura - adatto per piani induzione e ceramici



SFLK1

Blocco sicurezza

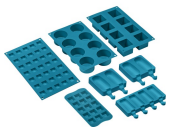

SMOLD

Set con 7 stampi in silicone per gelati, ghiaccioli, ghiaccio e per porzionare i cibi. Utilizzabili da -60°C a +230°C

Prodotti alternativi



TR90IPBL

Colore: Nero



TR90IPP

Colore: Panna

Glossario simboli



Blocco comandi: L’opzione blocco comandi, presente su diverse tipologie di prodotti, permette di bloccare tutte le funzioni e i programmi impostati, nonché i comandi, per una totale sicurezza soprattutto in presenza di bambini.



A+: Gli elettrodomestici Smeg consentono un notevole risparmio energetico ascrivibile in Classe A, A+, A++ e A+++, per ridurre i consumi, pur mantenendo la massima efficienza, e garantire il rispetto per l’ambiente.



Installazione a colonna.



Controllo con manopole



Raffreddamento tangenziale: Questo innovativo sistema di raffreddamento permette di avere una porta a temperatura controllata durante la cottura. Oltre ai vantaggi offerti in termini di sicurezza, il sistema permette di proteggere i mobili in cui il forno è inserito, evitandone il surriscaldamento.



Porta quadruplo vetro: Nei modelli top di gamma, la porta del forno prevede quattro vetri che contribuiscono a mantenere l'esterno del forno a temperatura ambiente durante la cottura, garantendo la massima sicurezza. I tre vetri interni termoriflettenti impediscono la dispersione del calore per una maggiore efficienza.



Smalto Ever Clean: lo smalto Ever Clean viene applicato elettrostaticamente, da angolo ad angolo e da bordo a bordo per evitare crepe o screpolature nel tempo. Si tratta di un particolare smalto pirolitico, resistente agli acidi che, oltre a risultare gradevolmente luminoso, favorisce una maggiore pulizia delle pareti del forno, grazie ad una sua minore porosità. Viene cotto a oltre 850 °C e polimerizzato lentamente a una velocità determinata scientificamente per garantire una profondità e una resistenza uniformi. Lo smalto Ever Clean crea una finitura impeccabile sia sull'interno del forno che sulle teglie, rendendo le superfici del forno incredibilmente facili da mantenere in quanto riduce l’aderenza dei grassi in cottura.



Base ventilata: la combinazione tra la ventola e la sola resistenza inferiore consente di completare più velocemente la cottura di cibi già cotti in superficie ma non internamente. Questo sistema è consigliato per terminare la cottura di cibi già ben cotti in superficie, ma non internamente, che richiedono perciò un moderato calore superiore. Ideale per qualsiasi tipo di cibo.



Ventilato: Cottura tradizionale intensa ed omogenea, adatta anche a ricette complesse La ventola è attiva e il calore proviene contemporaneamente dal basso e dell’alto La cottura ventilata assicura un risultato più veloce e omogeneo, lasciando i cibi fragranti fuori e più umidi all’interno. Ideale pasta al forno, biscotti, arrosti e crostate.



Statico: Cottura tradizionale adatta alla preparazione di una pietanza per volta. La ventola non è attiva e il calore proviene contemporaneamente dal basso e dell’alto La cottura statitca è più lenta e delicata, ideale per ottenere pietanze ben cotte e asciutte anche all’interno. Ideale per cuocere arrosti di qualsiasi tipo, carni grasse, pane, torte ripiene.



Termo-ventilato: è la funzione perfetta per cuocere tutti i tipi di pietanze in modo più delicato. Il calore proviene dalla parte posteriore del forno e si distribuisce in modo rapido e uniforme. La ventola è attiva. È ideale anche per cuocere su più livelli senza mescolare odori e sapori.



ECO: cottura a basso consumo energetico: questa funzione è particolarmente indicata per la cottura su singolo ripiano a bassi consumi energetici. È consigliata per tutti i tipi di alimenti tranne quelli che possono generare molta umidità (ad esempio le verdure). Per ottenere il massimo risparmio energetico e ridurre i tempi, si raccomanda di infornare gli alimenti senza preriscaldare il vano cottura.

Grill: Calore molto intenso proveniente solo dall'alto da un doppio elemento riscaldante. La ventola non è attiva. Consente di ottenere ottimi risultati di grigliatura e di gratinatura. Utilizzato a fine cottura conferisce una doratura uniforme alle pietanze.

Grill ventilato: calore molto intenso proveniente solo dall'alto da un doppio elemento riscaldante. La ventola è attiva. Consente la grigliatura ottimale anche delle carni più spesse. Ideale per grossi tagli di carne.

Induzione: Il piano a induzione funziona tramite bobine circolari che emettono un campo magnetico solo a contatto con un recipiente dal fondo in materiale ferroso, al quale viene trasferito calore. Si caratterizza per una maggiore efficienza e per una sicurezza superiore.

Vetro interno rimovibile: Il forno ha la porta con il vetro interno rimovibile per agevolare le operazioni di pulizia e avere così un'igiene più profonda.

Apertura automatica: Le lavastoviglie con apertura automatica ne consentono l'inserimento in cucine senza maniglie. Tramite una semplice pressione nella zona centrale in alto della porta è possibile aprire la lavastoviglie. Un accorgimento di sicurezza evita aperture accidentali. In caso di assenza temporanea della corrente elettrica, un dispositivo di apertura manuale consente di aprire comunque la lavastoviglie.

5 livelli di cottura: I forni Smeg, prevedono 5 livelli di cottura che consentono di cucinare pietanze differenti contemporaneamente, assicurando una riduzione dei consumi.

Guide telescopiche: Le guide telescopiche, facilmente montabili o rimovibili, consentono di introdurre ed estrarre completamente le bacinelle dal forno con maggior praticità. Questo accorgimento garantisce la massima sicurezza durante la verifica della cottura e nell'estrazione dei cibi, evitando l'inserimento della mano nel forno caldo.

Resistenza grill centrale: questa funzione consente, tramite l'azione del calore sprigionato dal solo elemento centrale di grigliare le piccole porzioni di carne e di pesce, per preparare spiedini, toast e tutti i contorni di verdura alla griglia.

Turbo: il calore proviene da 3 direzioni : sopra, sotto e dal retro del forno. La ventola attiva. Consente una cottura rapida, anche su più ripiani senza mescolare gli aromi. Ideale per alimenti di grandi volumi o che richiedono cotture intense.

Interno porta tuttovetro: L'interno porta del forno presenta una superficie completamente liscia e senza viti, che facilita la rimozione dello sporco e rende più pratica la pulizia.

2 lampade alogene: La presenza di 2 lampade alogene disposte asimmetricamente rende ancora più luminoso lo spazio interno, eliminando angoli bui.

PIROLISI - FUNZIONE AUTOMATICA DI PULIZIA: il forno si riscalda ad una temperatura che si avvicina ai 500 ° C e carbonizza grasso e residui di cibo in una cenere sottile che può essere facilmente spazzata via con un panno umido. A una temperatura così alta, la porta si blocca automaticamente per sicurezza mentre la temperatura della porta rimane a una temperatura controllata in modo da risultare sicura al tatto Funzione regolabile dall'utente sulla base del livello di sporco presente nel forno.

Soft Close: La porta del forno è dotata di sistema Soft Close che ne controlla la chiusura, con un movimento dolce e silenzioso, senza necessità di accompagnarla.

Indica il volume utile della cavità del forno.