TR90IPP

Størrelse komfyr	90x60 cm
Antall stekeovner med energimerking	1
Varmekilde kammer	Elektrisk
Type platetopp	Induksjonstoppe
Hovedovn, type	Termoventilert ovn
Rengjøringssystem hovedovn	Pyrolytisk
EAN-kode	8017709345174
Energi effektivitetsklasse	A+



Estetisk linje

Design	Victoria	**kontroller farge**	Rustfritt stål
Overflate kommandopanel	Emaljert metall	**Antall kontroller**	8
		Farge på silketrykk	Sølv
Estetikk	Victoria	**Type display**	5 elektroniske knapper
Logo	monterte 50`s	**Ovnsdør**	Med panel
Farge	Creme	**Glasstype i ovnsdør**	Sort
Posisjon logo	Kakefat+ Kommandopanel	**Håndtak**	Smeg Victoria
Finish	Blank	**Håndtak farge**	Polert krom
Kakefat	Ja	**Oppbevaringsavdeling**	Skyv dra
Hettefarge	Sort emalje	**Føtter**	Ingen
Type kontroll innstilling	Vridere	**Sokkel**	Sort
bryterne	Smeg Victoria		

Programmer/funksjoner

Antal kokefunksjoner	9

Tradisjonelle tilberedningsfunksjoner

Statisk

Ventilert

Varmluft

Turbo (varmluft undervarme + overvarme + vifte)

Eco

Liten grill

Stor grill

Vifte grill (stor)

Vifte assistert base

Rengjøringsfunksjoner

Pyrolytisk

Kokeplatefunksjoner

Funksjonssperre	Ja

Tekniske data – kokeplate

Antall tilberedningssoner 5

Venstre foran - Induksjon - enkel - 2.30 kW - Booster 3.00 kW - Ø 21.0 cm
Venstre bak - Induksjon - enkel - 1.30 kW - Booster 1.40 kW - Ø 18.0 cm
Midten - Induksjon - enkel - 2.30 kW - Booster 3.00 kW - Ø 27.0 cm
Høyre bak - Induksjon - enkel - 1.30 kW - Booster 1.40 kW - Ø 18.0 cm
Høyre foran - Induksjon - enkel - 2.30 kW - Booster 3.00 kW - Ø 21.0 cm

Brennere	Standard	**Gass sikkerhetsarmatur**	Ja
Automatisk elektronisk aktivering	Ja	**Brennerlokk**	Mattsort emaljert

Tekniske data – hovedovn

Antall lamper	2	**Antall glass i ovnsdøren**	4
Vifte nummer	2	**Antall varmereflekterende glass i dør**	2
Nettovolum, stekeovn 1	115 l	**Sikkerhetstermostat**	Ja
Bruttovolum, stekeovn 1	129 l	**Kjølesystem**	Tangential
Materiale ovnsrom	Ever clean-emalje	**Døren er låst under pyrolytisk rens**	Ja
Antall hyller	5	**Nettomål for ovnsrom (H x B x D)**	371x724x418 mm
Type hylleplan	Metalstativer	**Temperaturkontroll**	Elektromekanisk
Lystype	Halogen		
Lyseffekt	40 W		
Tidsinnstilling	Start og stopp		

Lampe tennes når dør åpnes	Ja	**Undervarmeelement, effekt**	1700 W
Dør åpning type	klaff ned		
Avtakbar dør	Ja	**Overvarmeelement – effekt**	1200 W
Innerdør i helglass	Ja	**Grillelememt**	1700 W
Avtakbar innerdør	Ja	**Stor grill – effekt**	2900 W
		Varmluftselement - effekt	2 x 2000 W
		Grill type	Elektrisk
		Mykt lukkende hengsler	Ja

Funksjoner for hovedovn

Timer	Ja	**Laveste temperatur**	50 °C
Lydsignal for tilberedningsslutt	Ja	**Høyeste temperatur**	260 °C

Standardtilbehør – hovedovn



Rist med bakre stopp og sidestopp	1	**Ovnsrist**	1
20 mm ovnsbrett	1	**Delvis uttrekkbar teleskopskinne**	1
40mm ovnsbrett	1		

Elektrisk tilkobling

Elektrisk tilkoblingseffekt	11600 W	**Type ledning**	Ja, dobbel og trefase
Strøm	51 A	**Frekvens**	50/60 Hz
Spenning	220-240 V	**Morsettiera**	5-polet
Spenning (V)	380-415 V	**Støpseltype**	(I) Australia
Type strømkabel installert	Ja, enkel fase		

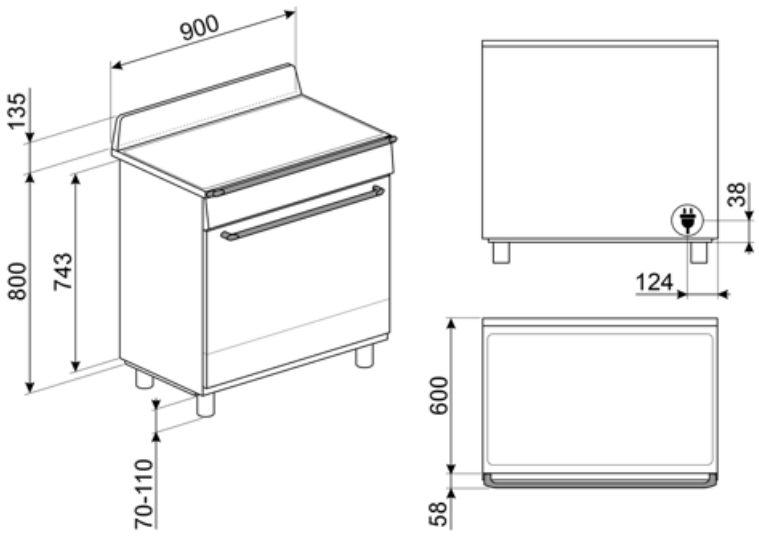
900
135
800
743
70-110
38
124
600
58

Compatible Accessories



AIRFRY9

Luftfrityrstativ AIRFRY . Ideell for å gjenskape tradisjonell frityrsteking i ovn, men med færre kalorier og mindre fett. Gjør det mulig å tilberede retter raskt og enkelt, som for eksempel pommes frittes, grønnsaker og fisk, med perfekt bruning og sprøhet.



BBQ9

teflon-coated aluminum grid for 90 cm cavity



BN920

Enamelled tray 90cm cavity, 20mm deep



BN940

Enamelled tray 90 cm, 40 mm deep



GTP

Delvis uttrekkbare teleskopskinner (1 nivå) Utstrekk: 300 mm Materiale: Rustfritt stål AISI 430 polert



GTT

Helt uttrekkbare teleskopskinner (1 nivå) Utstrekk: 433 mm Materiale: Rustfritt stål AISI 430 polert



KIT1TR9N

Veggplate 90x75 cm, egnet for TR9 Victoria-komfyrer, sort

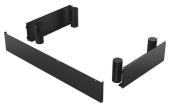

KITH95CPF9

Høydeforlengersett (950 mm), egnet for Portofino-komfyrer



PALPZ

Pizzaspade med foldbart håndtak bredde: 315 mm lengde: 325 mm



SCRP

Induction and ceramic hobs and teppanyaki scraper



SFLK1

Barnesikring

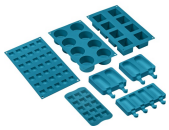

SMOLD

Sett med 7 silikonformer for iskrem, saftis, praliner, isbiter eller til mat. Kan brukes mellom -60°C og +230°C

Alternative products



TR90IPBL

Farge: Sort



TR90IPGR

Farge: Slate Grey

Symbols glossary



Barnesikring: Noen modeller er utstyrt med en innretning som låser programmet/syklusen slik at den ikke kan endres ved uhell.



Stablet installasjon: Stablet installasjon



Luftkjølesystem: For å garantere en sikker overflatetemperatur.



Ever Clean Enamel: Ever Clean emaljen påføres elektrostatisk, fra hjørne til hjørne og kant til kant, for å unngå sprekkdanelser over tid. Det er en spesielt pyrolytisk emalje, med høy motstand mot syrer i tillegg til å ha en behagelig glans, som muliggjør bedre rengjøring av ovnsveggene takket være sin lavere porøsitet. Den bakes ved 850 °C og polymeriseres ved en vitenskapelig fastsatt hastighet for å sikre en jevn dybde og styrke. Ever Clean emalje gir et ulastelig sluttresultat både på innsiden av ovnen og på brettene, noe som gjør at flatene til ovnen er svært enkle å vedlikeholde over tid siden fettet ikke fester seg ved steking



Vifteassistert: Intens og homogen tradisjonell steking, passer også for komplekse oppskrifter. Viften er aktiv og varmen kommer fra undersiden og oversiden samtidig. Ventilert steking gir et hurtigere og mer homogent resultat som gir velduftende mat som er fuktig på innsiden. Ideelt for bakt pasta, kjeks, stek og pai.



Circulaire: Den perfekte funksjonen for å steke alle typer retter på en mer delikat måte. Varmen kommer fra baksiden av ovnen og fordeles hurtig og jevnt. Viften er aktiv. Den er også ideell for steking på flere nivåer uten å blande lukter og smaker.



Grill: Svært intens varme kommer kun ovenfra fra et dobbelt varmeelement. Viften er ikke aktiv. Gir ypperlige grill- og gratineringsresultater. Brukes ved endt steking for å gi et en jevn bruking av retten.



Viftegrill: Svært intens varme kommer kun ovenfra fra et dobbelt varmeelement. Viften er aktivert. Gir optimal grilling av de tykkeste kjøttstykkene. Ideelt for store kjøttstykker.



A+: Energieffektivitetsklasse A+ hjelper med å spare inn opptil 10% energi sammenlignet med klasse A. Maksimal ytelse med minimalt forbruk er garantert.



Bryterknottkontroll



Firedobbel glassdør: Antall glassdører.



Vifteassistert med underelement: Blandingen av vifte og underelement gjør det mulig å avslutte steking av mat som allerede er ferdig utvendig men ikke innvendig. Dette systemet anbefales brukt for å avslutte stekingen av mat som allerede er velstekt utvendig, men ikke innvendig, og derfor trenger en moderat høyere varme. Ideell for alle typer mat.



Statisk: Tradisjonell steking egnet for tilberedelse av en rett av gangen. Viften er ikke aktiv og varmen kommer fra undersiden og oversiden samtidig. Statisk steking er langsommere og mer delikat, ideell for godt stekte retter som er tørre også innvendig. Ideelt for steking av alle typer steker, kjøtt med mye fett, brød, kaker med fyll.



ECO: Lavt energiforbruk ved steking. Denne funksjonen er særlig egnet for steking på en halv hylle med lavt energiforbruk. Den er anbefalt for alle typer mat bortsett fra de som kan generere store mengder fuktighet (for eksempel grønnsaker). For å oppnå maksimal energibesparelse og redusere tidsbruken, anbefales det å legge maten i ovnen uten å forhåndsvarme stekekammeret



Halv grill: For hurtig steking og bruning av mat. Beste resultater oppnås ved å bruke øvre hylle for små retter og den nedre hyllen for større sådanne, som koteletter eller pølser For halv grill vil varmen genereres i midten av elementet, slik at den er ideell for små mengder.



Turbo: Varmen kommer fra tre retninger: Ovenfra, nedenfra og fra baksiden av ovnen. Viften er aktiv. Gir hurtigere matlaging, selv på flere nivåer uten blanding av aromaer. Ideell for store matvolum eller mat som krever intens steking.

Induksjon: Arbeidet til disse platetoppene er basert på prinsippet om elektromagnetisk induksjon. Varmen genereres direkte i bunnen av pannen når den er i kontakt med platetoppen.

Helglassinnerdører: Helglassinnerdører: En enkel flat overfate som er enkel å holde ren.



Innerdørglasset kan fjernes med noen få enkle rengjøringsinngrep.



Sidelys: To motstående sidelys øker sikten på innsiden av ovnen.



Automatisk åpning: Noen modeller har automatisk døråpning når syklusen er ferdig, noe som er en perfekt løsning for håndtaksfrie kjøkken, da ingen håndtak trengs. Av sikkerhetsårsaker vil døren låses automatisk når maskinen er i bruk, slik at den ikke kan åpnes ved et uhell.



PYROLYSE - AUTOMATISK RENSEFUNKSJON: Ovnen varmes opp til en temperatur nærme 500 °C og forkuller fett og matrester til finkornet aske som enkelt kan tørkes av med en fuktig klut. Ved så høye temperaturer vil døren låses automatisk av sikkerhetshensyn, mens temperaturen i døren forblir kontrollert slik at den er sikker å berøre. Brukerjustert funksjon basert på nivået med urenheter i ovnen.



Ovnkammeret har 5 forskjellige stekenivåer.



Soft close: Alle modeller er utstyrt med avansert funksjon for myk lukking av døren, noe som gjør at enheten lukkes mykt og stille.



Teleskopskinner: Gjør det mulig å dra ut retter og sjekke disse uten å fjerne dem fullstendig fra ovnen.



Kapasiteten angir mengden anvendbar plass i ovnen oppgitt i liter.