TR90IX9-1

Размеры прибора	90x60 cm
Количество духовок с меткой энергоэффективности	1
Источник нагрева духовки	Электрический
Тип варочной панели	Индукция
Тип основной духовки	Термовентилируемый
Система очистки, основная духовка	Паровая очистка
EAN-**код**	8017709293789
Класс энергоэффективности	A

Эстетика

Дизайн	Victoria
Обработка панели управления	Нержавеющая сталь с обработкой против отпечатков
Эстетика	Victoria
Логотип	Сборный, в стиле 50-х г.г.
Цвет	Нержавеющая сталь
Расположение логотипа	Защитный бортик+ Панель управления
Отделка	Матовая
Защитный бортик	Да
Цвет варочной панели	Черная эмаль
Поворотные переключатели	Victoria
Цвет переключателей	Нержавеющая сталь
Количество переключателей	7
Цвет шелкографии	Черный
Дисплей	Электронное с 5 кнопками
Дверца	С рамкой
Тип стекла	Черный
Ручка	Victoria
Ручки	Полированный хром
Отсек для хранения	Выдвижной ящик
Выдвижной ящик	Да
Цоколь	Антрацит

Программы/ функции

Количество функций приготовления	9

Традиционные функции приготовления

- Статический
- Вентилируемый
- Термовентилируемый
- ECO
- Гриль большой
- Гриль большой + конвекция
- Нижний нагрев
- Нижний нагрев + конвекция
- Вертел

Другие функции

- Размораживание по времени

Функции очистки

- Каталитическая очистка
- Паровая очистка

Опции варочной панели

Блокировка управления Да

Технические характеристики варочной панели

Количество зон приготовления 5

Фронтальная левая - Индукция - одинарная - 1.30 кВт - Booster 1.40 кВт - Ø 18.0 см

Задняя левая - Индукция - одинарная - 2.30 кВт - Booster 3.00 кВт - Ø 21.0 см

Центральная - Индукция - одинарная - 2.30 кВт - Booster 3.00 кВт - Ø 27.0 см

Задняя правая - Индукция - одинарная - 1.30 кВт - Booster 1.40 кВт - Ø 18.0 см

Фронтальная правая - Индукция - одинарная - 2.30 кВт - Booster 3.00 кВт - Ø 21.0 см

Автоматическое отключение при перегреве	Да	**Индикация минимального диаметра посуды**	Да
Автоматические определение диаметра посуды	Да	**Индикация выбранной зоны**	Да

Технические характеристики - основная духовка

Количество ламп подсветки	2	**Количество стекол дверцы**	3
Количество конвекторов	2	**Количество теплоотражающих стекол дверцы**	2
Полезный объем	115 л	**Термостат безопасности**	Да
Полный объем, 1-я духовка	129 л	**Система охлаждения**	Тангенциальная

Материал внутренней камеры	Эмаль Ever Clean
Количество уровней приготовления	5
Тип направляющих	Металлические направляющие
Тип подсветки	Галогенная
Мощность ламп подсветки	40 Вт
Программатор длительности приготовления	Старт и стоп
Освещение при открытой дверце	Да
Открывание дверцы	Стандартное открывание
Съемная дверца	Да
Внутреннее стекло дверцы сплошное	Да
Внутренние стекла дверцы съемные	Да
Размеры внутренней камеры (ВхШхГ)	371x724x418 мм
Регулировка температуры	Электромеханический
Мощность нижнего нагревательного элемента	1700 Вт
Мощность верхнего нагревательного элемента	1200 Вт
Мощность гриля	1700 Вт
Мощность большого гриля	2900 Вт
Мощность кольцевого нагревательного элемента	2 x 1550 Вт
Тип гриля	Электрический
Откидной гриль	Да
Система закрывания Soft Close	Да

Опции, основная духовка

Таймер	Да
Акустический сигнал окончания приготовления	Да
Минимальная температура	50 °C
Максимальная температура	260 °C

Аксессуары в комплекте, основная духовка

Решетка с задним и боковым упором	1
Противень (20 мм)	1
Противень глубокий (40 мм)	1
Решетка для противня	1
Каталитические панели	3

Электрическое подключение

Номинальная мощность	14300 Вт
Сила тока	42 A
Напряжение	220-240 В
Напряжение 2	380-415 В
Длина электрического кабеля	150 см
Частота тока	50/60 Гц
Клеммная коробка	5 полюсов

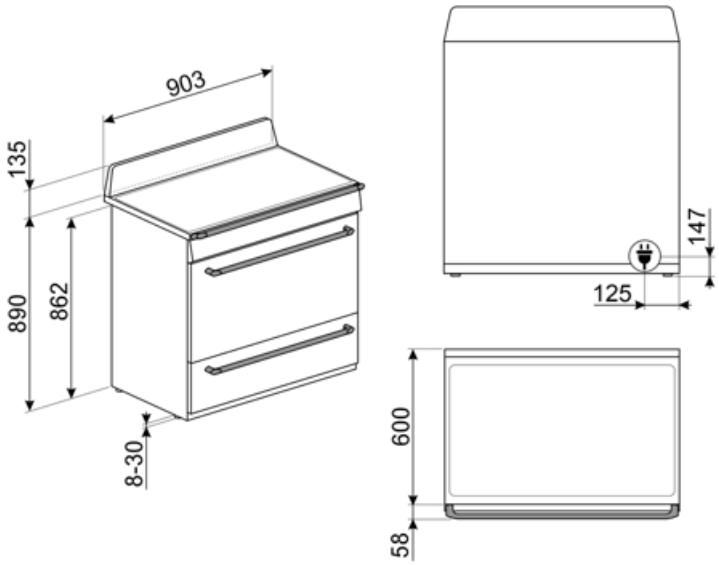
903
135
890
862
8-30
147
125
600
58

Совместимые Аксессуары

AIRFRY9

Решетка для аэрофритюрницы AIRFRY. Идеально подходит для воссоздания традиционной жарки в духовке, но с меньшим количеством калорий и меньшим количеством жира. Он позволяет быстро и просто готовить такие блюда, как картофель фри, жареные овощи и рыба, обеспечивая идеальное подрумянивание и хрустящую корочку.

BBQ9

BN920

BN940

GRILLPLATE

Универсальный гриль для индукционных, газовых, керамических и электрических варочных панелей. Антипригарная поверхность идеально подходит для приготовления мяса, сыра и овощей. Размеры: 410 x 240 мм.

GTP

Телескопические направляющие неполного выдвижения (1 уровень) Извлечение: 300 мм Материал: полированная нержавеющая сталь AISI430

GTT

Полностью выдвижные телескопические направляющие (1 уровень) Выдвижение: 433 мм Материал: полированная нержавеющая сталь AISI 430

KIT1TR9N

Стеновая панель, 110x75 см, нержавеющая сталь, подходит для варочных центров Victoria TR9, черный

KITHTR90

Регулируемые по высоте ножки (950 мм), подходящий для варочных центров Victoria TR90

KITROT9

Гриль для варочных центров 90x60, новая внутренняя камера (115 л)

PALPZ

Лопатка для пиццы с откидной ручкой Ширина: 315 мм Длина: 325 мм

SCRP

Скребок для индукционных и стеклокерамических варочных панелей, а также теппаняки

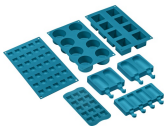

SMOLD

Комплект из 7 силиконовых форм для мороженого, леденцов, пралине, кубиков льда или порционных продуктов. Используется при температуре от -60°C до +230°C

TPKPLATE

Универсальный гриль для индукционных, газовых, керамических и электрических варочных панелей. Антипригарная поверхность идеально подходит для приготовления рыбы, яиц и овощей. Размеры: 410 x 240 мм.

Symbols glossary

Блокировка управления: некоторые модели оснащены устройством для блокировки управления, чтобы не было возможности случайно изменить программу/ цикл приготовления, включить или выключить прибор.

Energy efficiency class A

Установка в колонну

Система воздушного охлаждения: для обеспечения безопасной температуры поверхности.

Размораживание по времени: с помощью этой функции время размораживания продуктов определяется автоматически.

Дверца с тройным остеклением

Эмаль Ever Clean: эмаль Ever Clean наносится электростатически, чтобы предотвратить образование трещин или сколов с течением времени. Это особая эмаль, устойчивая к бытовым кислотам, которая, помимо приятного блеска, способствует более тщательной очистке стенок духовки благодаря своей меньшей пористости. После нанесения ее запекают при температуре выше 850°C и медленно полимеризуют с научно определенной скоростью, чтобы обеспечить однородную глубину и прочность. Эмаль Ever Clean создает безупречный вид как внутри духовки, так и на противнях, что делает поверхности духовки невероятно привлекательными и сохраняет их в течение долгого времени, так как снижает адгезию жира во время приготовления.

Нержавеющая сталь с защитой от отпечатков пальцев: защита от отпечатков пальцев сохраняет внешний вид нержавеющей стали.

В газовых духовках вентилятор быстро и равномерно распределяет тепло по всей полости духового шкафа, избегая передачи аромата при одновременном приготовлении нескольких разных блюд. В электрических духовках эта комбинация позволяет быстрее приготовить продукты, которые уже готовы сверху, но требуют большего количества готовки внутри, без дальнейшего подрумянивания.

Верхний + нижний нагрев с конвекцией: нагревательные элементы, работающие одновременно с вентилятором, предназначены для обеспечения более равномерного нагрева, аналогично традиционному приготовлению, поэтому требуется предварительный нагрев. Наиболее подходит для блюд, требующих медленного приготовления.

Верхний и нижний нагрев: традиционный метод приготовления, который лучше всего подходит для блюд, расположенных в центре духовки. верхняя часть духовки всегда будет самой горячей. Идеально подходит для жаркого, фруктовых кексов, хлеба и т. д.

Только нижний нагревательный элемент: эта функция идеально подходит для продуктов, требующих дополнительной базовой температуры без поджаривания, например кондитерские изделия, пицца. Также подходит для медленного приготовления рагу и запеканок.

Комбинация вентилятора и круглого элемента вокруг него дает метод приготовления горячим воздухом. Это дает множество преимуществ, включая отсутствие предварительного нагрева, если время приготовления превышает 20 минут, отсутствие передачи аромата при одновременном приготовлении различных продуктов, меньшее количество энергии и более короткое время приготовления. Подходит для всех видов еды.

Использование гриля дает отличные результаты при приготовлении мяса средних и малых порций, особенно в сочетании с вертелом (где это возможно). Также идеально подходит для приготовления колбас и бекона.

Вертел (если установлен) работает в сочетании с элементом гриля для идеального обжаривания продуктов.

Индукция: работа этих варочных панелей основана на принципе электромагнитной индукции. Тепло генерируется непосредственно в дне кастрюли во время ее контакта с варочной панелью.

Внутреннее стекло дверцы: снимается для очистки несколькими быстрыми движениями.

Автоматическое открывание: некоторые модели имеют автоматическое открывание дверцы по окончании цикла, что является идеальным решением для кухонных гарнитуров без ручек, поскольку ручка не требуется. По соображениям безопасности дверца автоматически блокируется, когда машина используется, чтобы избежать ее непреднамеренного открывания.

Soft close: все модели оснащены функцией плавного закрывания двери, что позволяет устройству закрываться плавно и бесшумно.

Очистка паром: простая функция очистки с использованием пара для удаления отложений в камере духового шкафа.

ЭКО: приготовление с низким энергопотреблением: эта функция особенно подходит для приготовления на одном уровне с низким энергопотреблением. Рекомендуется для всех типов продуктов, кроме тех, которые могут выделять много влаги (например, овощи). Чтобы добиться максимальной экономии энергии и сократить время, рекомендуется помещать продукты в духовку без предварительного нагрева рабочей камеры.

Гриль с конвекцией: конвектор снижает сильный жар от гриля, обеспечивая отличный метод приготовления на гриле различных продуктов, отбивных, стейков, колбасок и т. д., Обеспечивая равномерное поджаривание и распределение тепла без высушивания продуктов. Два верхних уровня рекомендуются для использования, а нижняя часть духовки может использоваться для одновременного поддержания тепла, что является отличным средством при приготовлении завтрака на гриле. Малый гриль (только центральная часть) идеально подходит для небольшого количества блюд.

Защита от перегрева: система безопасности, которая автоматически отключает варочную панель в случае перегрева блока управления.

Полностью стеклянная внутренняя поверхность дверцы, единая плоская поверхность, которую легко поддерживать в чистоте.

Подсветка сбоку: две лампы на противоположных сторонах внутренней камеры улучшают обзор внутри духовки.

В камере духового шкафа предусмотрено 5 разных уровней приготовления.

Откидной гриль: откидной гриль можно легко отцепить, чтобы переместить нагревательный элемент и проще очистить верхнюю часть прибора.

Указан полезный объем внутренней камеры в литрах.