TR90P9



Размеры прибора	90x60 cm
Количество духовок с меткой энергоэффективности	1
Источник нагрева духовки	Электрический
Тип варочной панели	Газ
Тип основной духовки	Нагрев сзади с конвекцией
Система очистки, основная духовка	Каталитическая очистка
Международный артикул (EAN-код)	8017709230791
Класс энергоэффективности	A

Эстетика

Дизайн	Виктория (Victoria)	**Цвет переключателей**	Нержавеющая сталь
Обработка панели управления	Эмалированный металл	**Количество переключателей**	8
Эстетика	Виктория (Victoria)	**Цвет шелкографии**	Черный
Логотип	Сборный, в стиле 50-х г.г.	**Дисплей**	Электронное с 5 кнопками
Цвет	Кремовый	**Дверца**	С рамкой
Расположение логотипа	Защитный бортик+ Панель управления	**Тип стекла**	Черный
		Ручка	Виктория (Victoria)
Защитный бортик	Да	**Ручки**	Полированный хром
Цвет варочной панели	Черная эмаль	**Отсек для хранения**	Выдвижной ящик
Тип решеток	Чугунные	**Выдвижной ящик**	Да
Тип управления	Поворотные переключатели	**Цоколь**	Антрацит
Поворотные переключатели	Виктория (Victoria)		

Программы/ функции

Количество функций приготовления	9

Традиционные функции приготовления

 Статический

 Вентилируемый

 Нагрев сзади с конвекцией

 Экономичный

 Гриль большой

 Гриль большой + конвекция

 Нижний нагрев

 Нижний нагрев + конвекция

 Вертел

Другие функции

 Размораживание по времени

Функции очистки

Каталитическая очистка

 Паровая очистка

Технические характеристики варочной панели



Количество зон приготовления 5

Фронтальная левая - Газ - быстрая - 2.90 кВт
Задняя левая - Газ - полубыстрая - 1.80 кВт
Центральная - Газ - ультрабыстрая (двойная) - 5.00 кВт
Задняя правая - Газ - полубыстрая - 1.80 кВт
Фронтальная правая - Газ - вспомогательная - 1.00 кВт

Тип газовых горелок	Стандартный	**Газ-контроль**	Да
Автоматический электроподжиг	Да	**Крышки горелок**	Эмал. матово-черные

Технические характеристики - основная духовка



Количество ламп подсветки	2	**Количество стекол дверцы**	3
Количество конвекторов	2	**Количество теплоотражающих стекол дверцы**	2
Полезный объем	115 л	**Термостат безопасности**	Да
Полный объем, 1-я духовка	129 л	**Система охлаждения**	Тангенциальная
Материал внутренней камеры	Эмаль лёгкой очистки	**Размеры внутренней камеры (ВхШхГ)**	371x724x418 мм
Количество уровней приготовления	5	**Регулировка температуры**	Электромеханический
Тип направляющих	Металлические направляющие	**Мощность нижнего нагревательного элемента**	1700 Вт
Тип подсветки	Галогенная		
Мощность ламп подсветки	40 Вт		

Программатор длительности приготовления	Старт и стоп
Освещение при открытой дверце	Да
Открывание дверцы	Стандартное открывание
Съемная дверца	Да
Внутреннее стекло дверцы сплошное	Да
Внутренние стекла дверцы съемные	Да

Мощность верхнего нагревательного элемента	1200 Вт
Мощность гриля	1700 Вт
Мощность большого гриля	2900 Вт
Мощность кольцевого нагревательного элемента	2 x 1550 Вт
Тип гриля	Электрический
Откидной гриль	Да
Петли "Плавное закрывание"	Да

Опции, основная духовка

Таймер	Да
Акустический сигнал окончания приготовления	Да

Минимальная температура	50 °C
Максимальная температура	260 °C

Аксессуары в комплекте, основная духовка

Чугунное кольцо ВОК	1
Чугунная подставка для посуды	1
Решетка с задним и боковым упором	1
Противень (20 мм)	1

Противень глубокий (40 мм)	1
Решетка для противня	1
Каталитические панели	3

Электрическое подключение

Номинальная мощность	3200 Вт
Сила тока	14 A
Напряжение	220-240 В
Длина электрического кабеля	120 см

Частота тока	50/60 Гц
Клеммная коробка	3 полюса
Тип электрической вилки	Нет

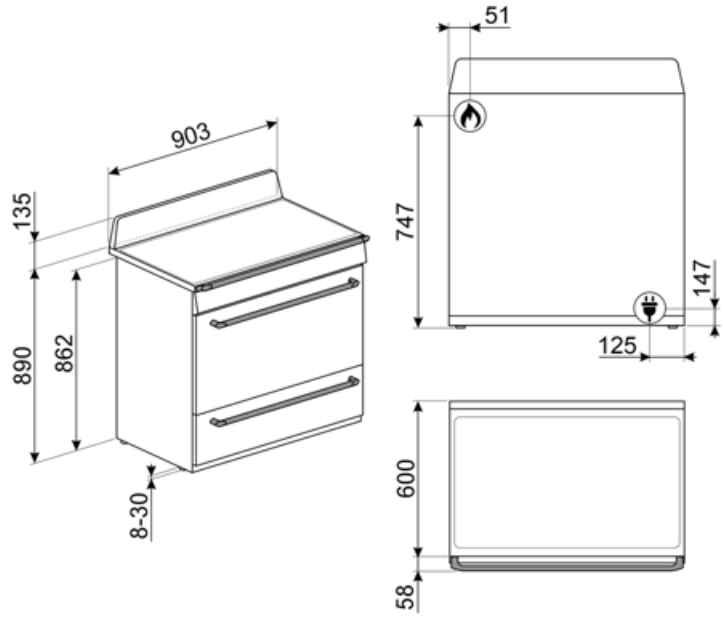
51
903
135
747
147
890
862
125
600
8-30
58

Совместимые Аксессуары

AIRFRY9



Решетка для аэрофритюрницы AIRFRY. Идеально подходит для воссоздания традиционной жарки в духовке, но с меньшим количеством калорий и меньшим количеством жира. Он позволяет быстро и просто готовить такие блюда, как картофель фри, жареные овощи и рыба, обеспечивая идеальное подрумянивание и хрустящую корочку.

BBQ9



BN920



BN940



GTP



Телескопические направляющие неполного выдвижения (1 уровень) Извлечение: 300 мм Материал: полированная нержавеющая сталь AISI430

GTT



Полностью выдвижные телескопические направляющие (1 уровень) Выдвижение: 433 мм Материал: полированная нержавеющая сталь AISI 430

KIT1TR9N



Стеновая панель, 110x75 см, нержавеющая сталь, подходит для варочных центров Victoria TR9, черный

KITROT9



Гриль для варочных центров 90x60, новая внутренняя камера (115 л)

PALPZ



Лопатка для пиццы с откидной ручкой Ширина: 315 мм Длина: 325 мм

SMOLD

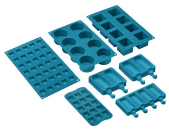

Комплект из 7 силиконовых форм для мороженого, леденцов, пралине, кубиков льда или порционных продуктов. Используется при температуре от -60°C до +230°C

Symbols glossary



Energy efficiency class A



Каталитическая очистка: система обеспечивает идеальную гигиену внутри духовки благодаря трем самоочищающимся панелям со специальным покрытием, которая способствует постепенному удалению следов жира и запахов, вызванных приготовлением пищи.



Система воздушного охлаждения: для обеспечения безопасной температуры поверхности.



Дверца с тройным остеклением



В газовых духовках вентилятор быстро и равномерно распределяет тепло по всей полости духового шкафа, избегая передачи аромата при одновременном приготовлении нескольких разных блюд. В электрических духовках эта комбинация позволяет быстрее приготовить продукты, которые уже готовы сверху, но требуют большего количества готовки внутри, без дальнейшего подрумянивания.



Верхний и нижний нагрев: традиционный метод приготовления, который лучше всего подходит для блюд, расположенных в центре духовки. верхняя часть духовки всегда будет самой горячей. Идеально подходит для жаркого, фруктовых кексов, хлеба и т. д.



Чугунные решетки: максимальная стабильность и прочность.



Установка в колонну



Размораживание по времени: с помощью этой функции время размораживания продуктов определяется автоматически.



Эмаль лёгкой очистки: наносится электростатически, чтобы предотвратить образование трещин или сколов с течением времени. Это особая эмаль, устойчивая к бытовым кислотам, которая, помимо приятного блеска, способствует более тщательной очистке стенок духовки благодаря своей меньшей пористости. После нанесения ее запекают при температуре выше 850°C и медленно полимеризуют с научно определенной скоростью, чтобы обеспечить однородную глубину и прочность. Эмаль лёгкой очистки создает безупречный вид как внутри духовки, так и на противнях, что делает поверхности духовки невероятно привлекательными и сохраняет их в течение долгого времени, так как снижает адгезию жира во время приготовления.



Верхний + нижний нагрев с конвекцией: нагревательные элементы, работающие одновременно с вентилятором, предназначены для обеспечения более равномерного нагрева, аналогично традиционному приготовлению, поэтому требуется предварительный нагрев. Наиболее подходит для блюд, требующих медленного приготовления.



Только нижний нагревательный элемент: эта функция идеально подходит для продуктов, требующих дополнительной базовой температуры без поджаривания, например кондитерские изделия, пицца. Также подходит для медленного приготовления рагу и запеканок.

Комбинация вентилятора и круглого элемента вокруг него дает метод приготовления горячим воздухом. Это дает множество преимуществ, включая отсутствие предварительного нагрева, если время приготовления превышает 20 минут, отсутствие передачи аромата при одновременном приготовлении различных продуктов, меньшее количество энергии и более короткое время приготовления. Подходит для всех видов еды.

Использование гриля дает отличные результаты при приготовлении мяса средних и малых порций, особенно в сочетании с вертелом (где это возможно). Также идеально подходит для приготовления колбас и бекона.

Вертел (если установлен) работает в сочетании с элементом гриля для идеального обжаривания продуктов.

Внутреннее стекло дверцы: снимается для очистки несколькими быстрыми движениями.

Автоматическое открывание: некоторые модели имеют автоматическое открывание дверцы по окончании цикла, что является идеальным решением для кухонных гарнитуров без ручек, поскольку ручка не требуется. По соображениям безопасности дверца автоматически блокируется, когда машина используется, чтобы избежать ее непреднамеренного открывания.

Все модели оснащены функцией плавного закрывания двери, что позволяет устройству закрываться плавно и бесшумно.

Ультрабыстрая горелка: мощные сверхбыстрые горелки обеспечивают мощность до 5 кВт.

Указан полезный объем внутренней камеры в литрах.

Экономичный: приготовление с низким энергопотреблением: эта функция особенно подходит для приготовления на одном уровне с низким энергопотреблением. Рекомендуется для всех типов продуктов, кроме тех, которые могут выделять много влаги (например, овощи). Чтобы добиться максимальной экономии энергии и сократить время, рекомендуется помещать продукты в духовку без предварительного нагрева рабочей камеры.

Гриль с конвекцией: конвектор снижает сильный жар от гриля, обеспечивая отличный метод приготовления на гриле различных продуктов, отбивных, стейков, колбасок и т. д., Обеспечивая равномерное поджаривание и распределение тепла без высушивания продуктов. Два верхних уровня рекомендуются для использования, а нижняя часть духовки может использоваться для одновременного поддержания тепла, что является отличным средством при приготовлении завтрака на гриле. Малый гриль (только центральная часть) идеально подходит для небольшого количества блюд.

Полностью стеклянная внутренняя поверхность дверцы, единая плоская поверхность, которую легко поддерживать в чистоте.

Подсветка сбоку: две лампы на противоположных сторонах внутренней камеры улучшают обзор внутри духовки.

В камере духового шкафа предусмотрено 5 разных уровней приготовления.

Откидной гриль: откидной гриль можно легко отцепить, чтобы переместить нагревательный элемент и проще очистить верхнюю часть прибора.

Очистка паром: простая функция очистки с использованием пара для удаления отложений в камере духового шкафа.

Поворотные перключатели