TR93BL

Kuzine ebatı	90x60 cm
Enerji etiketli boşluk sayısı	2
Boşluk ısı kaynağı	ELEKTRİK
Ocak tipi	Gaz
Ana fırın tipi	Termo-havalandırmalı
İkinci fırın tipi	Termo-havalandırmalı
Ana fırın temizleme sistemi	Buhar Temizliği
EAN kodu	8017709182458
Enerji verimliliği sınıfı	A
Enerji verimliliği sınıfı, ikinci boşluk	B



Estetik

Tasarım	Victoria	**Kontrol düğmeleri**	Smeg Victoria
Kumanda paneli kaplaması	Emaye metal	**Kumandaların rengi**	Paslanmaz çelik
		Kumanda sayısı	10
Estetik	Victoria	**Serigraphy colour**	Silver
Logo	assembled 50's	**Ekran**	elektronik 5 tuş
Renk	Siyah	**Kapı**	Çerçeve ile
Logo position	Upstand+ Command panel	**Cam tipi**	Siyah
Son işlemler	Parlak	**Kulp**	Smeg Victoria
Yükseltici ayak	Evet	**Kulp Rengi**	Fırçalanmış paslanmaz çelik
Ocak rengi	Siyah emaye	**Kaide**	Antrasit
Tava desteği tipi	Dökme Demir		
Kontrol ayarı türü	Kontrol düğmeleri		

Programlar / Fonksiyonlar

Pişirme fonksiyonu sayısı 5

Geleneksel pişirme fonksiyonları

Statik

Fan destekli

Dairesel

Eco

Fan destekli alt

Diğer fonksiyonlar

Zamana göre buz çözme

Temizleme fonksiyonları

Buhar temizliği

Yardımcı Fırın Programlar / Fonksiyonlar

Pişirme fonksiyonları boşluk 2	1

Geleneksel pişirme fonksiyonları, boşluk 2

Dairesel

Üçüncü Fırın Programlar / Fonksiyonlar

Üçüncü fırın fonksiyon sayısı	1
Fırın lambası	
Tam ızgara	

Ocak teknik özellikleri

UR

Toplam pişirme alanı sayısı 6

Sol ön - Gaz - 2UR (dual) - 4.20 kW
Arka sol - Gaz - Yardımcı - 1.00 kW
Ön orta - Gaz - Yardımcı - 1.00 kW
Arka orta - Gaz - Yarı Hızlı - 1.80 kW
Ön sağ - Gaz - Yarı Hızlı - 1.80 kW
Arka sağ - Gaz - Hızlı - 2.90 kW

Gaz brülörleri tipi	Standart	**Gaz emniyet valfleri**	Evet
Otomatik elektronik ateşleme	Evet	**Brülör kapakları**	Mat siyah emaye

Ana Fırın Teknik Özellikleri

Işık sayısı	1	**Kapı camlarının toplam sayısı**	3
Fan sayısı	1	**Isı yansıtıcı kapı camları sayısı**	1
Boşluğun net hacmi	61 l	**Güvenlik Termostatı**	Evet
Brüt hacim, 1. boşluk	70 l	**Soğutma sistemi**	Teğetsel
Boşluk malzemesi	Ever Clean emaye	**Kullanılabilir boşluk alanı ebatları (YxGxD)**	316x460x412 mm
Raf sayısı	4		
Raf tipi	Metal raflar		
Işık tipi	Halojen		
Işık gücü	40 W	**Sıcaklık kontrolü**	Elektro-mekanik
Pişirme süresi ayarı	Başlat ve Durdur	**Alt ısıtma elemanı gücü**	1200 W
Kapı açma	Yandan açılma	**Üst ısıtma elemanı - Güç**	1000 W

Çıkarılabilir kapı	Evet	**Izgara elemanı**	1700 W
Tamamı camlı iç kapı	Evet	**Büyük ızgara - Güç**	2700 W
Çıkarılabilir iç kapı	Evet	**Dairesel ısıtma elemanı - Güç**	2000 W
		Izgara tipi	Elektrik
		Devrilebilir ızgara	Evet

Ana Fırın Seçenekleri

Timer	Evet	**Minimum Sıcaklık**	50 °C
Pişirme sonu sesli alarmı	Evet	**Maksimum sıcaklık**	260 °C

İkinci Fırın Teknik Özellikleri



İkinci boşluğun net hacmi	62 l	**Çıkarılabilir kapı**	Evet
Brüt hacim, 2. boşluk	69 l	**Tamamı camlı iç kapı**	Evet
Boşluk malzemesi	Ever Clean emaye	**Çıkarılabilir iç kapı**	Evet
Raf sayısı	9	**Toplam kapı camı sayısı**	2
Raf tipi	Metal raflar	**Güvenlik Termostatı**	Evet
Işık sayısı	1	**Soğutma sistemi**	Teğetsel
Işık tipi	Halojen	**Kullanılabilir boşluk alanı ebatları (YxGxD)**	605x275x370 mm
Işık gücü	40 W	**Sıcaklık kontrolü**	Elektro-mekanik
Kapı açma	Yandan açılma	**Circular heating element - Power**	2500 W

Yardımcı Fırın Seçenekler

Minimum Sıcaklık	50 °C	**Maksimum sıcaklık**	245 °C

Üçüncü Fırın Teknik Özellikleri



Net hacim, 3. boşluk	36 l	**Çıkarılabilir iç kapı**	Evet
Brüt hacim, 3. boşluk	41 l	**Toplam kapı camı sayısı**	3
Boşluk malzemesi	Ever Clean emaye	**Isı yansıtıcı kapı camlarının sayısı**	1
Raf sayısı	2	**Güvenlik Termostatı**	Evet
Raf tipi	Metal raflar	**Soğutma sistemi**	Teğetsel
Işık sayısı	1	**Kullanılabilir boşluk alanı ebatları (YxGxD)**	169x440x443 mm
Işık tipi	Halojen	**Sıcaklık kontrolü**	Elektro-mekanik
Işık gücü	40 W	**Büyük ızgara - Güç**	2700 W
Kapı açma	Aşağı kanat	**Izgara tipi**	Elektrik
Çıkarılabilir kapı	Evet	**Devrilebilir ızgara**	Evet
Tamamı camlı iç kapı	Evet		

Üçüncü Fırın Seçenekleri

Minimum Sıcaklık	50 °C	**Maksimum sıcaklık**	260 °C

Ana Fırın ve Ocak tedarikine dahil aksesuarlar



Döküm Wok desteği	1	**40 mm derinliğinde tepsi**	1
Döküm moka standı	1	**Izgara teli**	1
Arka ve yan durdurmalı raf	2	**Teleskopik Kılavuz raylar, kısmi çıkarılabilir**	1

İkinci Fırın tedarikine dahil aksesuarlar



Arka stop'lu fırın ızgarası	3	**Tabak rafı/ısıtıcı**	1

Üçüncü Fırın tedarikine dahil aksesuarlar

Arka ve yan durdurmalı raf	1	**40 mm derinliğinde tepsi**	1

Elektrik Bağlantısı

Elektrik bağlantısı derecesi	8300 W	**Elektrik kablosu tipi**	Evet, Çift ve Üç Fazlı
Akım	36 A	**Frekans**	50/60 Hz
Voltaj	220-240 V	**Terminal bloğu**	5 poles
Voltaj 2 (V)	380-415 V	**Fiş**	Hayır
Cable testing	Yes, Single phase		

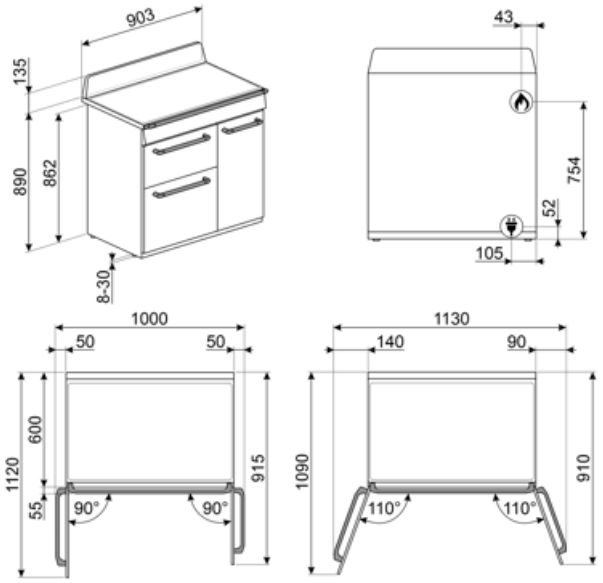
903
135
890
862
8-30
43
754
52
105
1000
50
50
1120
600
55
915
90°
90°
1130
140
90
1090
910
110°
110°

Compatible Accessories



AIRFRY2

Air fryer tepsi. Fırında geleneksel kızartma yapmak için idealdir, ancak daha az kalori ve daha az yağ ile. Patates kızartması, kızarmış sebze ve balık gibi yemekleri hızlı ve basit bir şekilde pişirmenizi sağlayarak mükemmel kızarma ve gevreklik sağlar.



BN620-1

Emaye tepsi, 20 mm derinliğinde



BNP608T

Izgara üzerine yerleştirilecek 8 mm derinlikte teflon kaplı tepsi



GTT

** Tamamen çıkarılabilir teleskopik raylar (1 seviye) ** Çıkarma: 433 mm Malzeme: Parlatılmış paslanmaz çelik AISI 430



KITH93

Yükseklik uzatma kiti (950 mm), TR93 kuzinelere uygun



SFLK1

Çocuk kilidi



BBQ

Double sided plate BBQ. Suitable for recreating succulent and crispy dishes in the oven with the typical taste of grilled cooking. The ribbed side is particularly suitable for meats and cheeses. The smooth side for fish, seafood and vegetables.



BN640

Emaye tepsi, 40 mm derinliğinde



GTP

** Kısmi çıkarılabilir teleskopik kılavuzlar (1 seviye) ** Çekme çıkarma: 300 mm Malzeme: Parlatılmış paslanmaz çelik AISI 430



KIT1TR9N

TR9 Victoria kuzinelere uygun 90x75 cm arka panel, siyah



PALPZ

Katlanabilir sap genişliğine sahip pizza küreği: 315 mm uzunluk: 325 mm

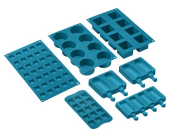

SMOLD

Dondurma, şekerleme, pralin, buz küpleri veya yiyecekleri porsiyonlamak için 7 silikon kalıp seti. -60 ° C ile 230 ° C arasında kullanılabilir

Symbols glossary


Ağır hizmet tipi dökme demir tava sehpaları: maksimum stabilite ve güç için.


Sütun içi kurulum: Sütun içi kurulum


Hava soğutma sistemi: güvenli yüzey sıcaklıkları sağlamak için.


Çift camlı kapılar: Camlı kapı sayısı.


B: Ürün ailesine bağlı olarak A+++'dan D / G'ye ölçülen ürün enerji sınıfı.


Circogas: Gazlı fırınlarda fan, ısıyı fırın boşluğu boyunca hızlı ve eşit bir şekilde dağıtır ve aynı anda birkaç farklı yemek pişirirken aroma aktarımını önler. Elektrikli fırınlarda bu kombinasyon, yüzeyde hazır olan ancak içinde daha fazla kızarmadan daha fazla pişirme gerektiren yiyeceklerin daha hızlı pişirilmesini tamamlar.


Yalnızca üst ve alt eleman: fırının ortasında bulunan tek tek parçalar için en uygun geleneksel pişirme yöntemi. fırın her zaman en sıcak olacaktır. Kızartma, meyveli kekler, ekmek vb. İçin idealdir.



ECO: Izgara, fan ve alt elemanın kombinasyonu özellikle küçük miktarlarda yemek pişirmek için uygundur.


Işık


İç kapı camı: Temizlik için birkaç hızlı hareketle çıkarılabilir.


Isıtma: Yemekleri ısıtmak ve hazırlanan yemekleri sıcak tutmak için bir seçenektir.



Fırın boşluğunun 4 farklı pişirme seviyesi vardır.


Teleskopik raylar: Çanağı fırından tamamen çıkarmak zorunda kalmadan dışarı çıkarmanıza ve kontrol etmenize olanak sağlar.


A: Ürün ailesine bağlı olarak A+++'dan D / G'ye kadar ölçülen ürün kurutma performansı


Düğme kontrolü


Zamana göre buz çözme: Bu işlevle yiyeceklerin çözülme zamanı otomatik olarak belirlenir.


Üçlü camlı kapılar: Camlı kapı sayısı.


Emaye iç kısım: Tüm Smeg fırınlarının emaye iç kısmı, yapışan pişirme yağı miktarını azaltarak iç kısmın temiz kalmasına yardımcı olan özel bir antiasit astara sahiptir.


Üst ve alt elemanlı fan: Fan ile birleştirilen elemanlar, geleneksel pişirmeye benzer bir yöntem olan daha homojen bir ısı sağlamayı amaçlamaktadır, bu nedenle ön ısıtma gereklidir. Yavaş pişirme yöntemleri gerektiren ürünler için en uygunudur.


Dairesel: Fan ve etrafındaki dairesel elemanın birleşimi, sıcak hava ile pişirme yöntemi sağlar. Bu, pişirme süresi 20 dakikadan fazlaysa ön ısıtma olmaması, aynı anda farklı yiyecekleri pişirirken lezzet/koku aktarımı olmaması, daha az enerji tüketimi ve daha kısa pişirme süreleri dahil olmak üzere birçok fayda sağlar. Her tür yemek için uygundur.


Izgara elemanı: Izgara kullanımı, orta ve küçük porsiyonlu etleri pişirirken, özellikle et lokantası ile birleştirildiğinde (mümkünse) mükemmel sonuçlar verir. Ayrıca sosis ve domuz pastırması pişirmek için idealdir.


Tamamı cam iç kapı: Tamamen cam iç kapı, temiz tutması kolay tek bir düz yüzey.


Yan ışıklar: Karşılıklı iki yan lamba, fırının içindeki görünürlüğü artırır.



Fırın boşluğunun 2 farklı pişirme seviyesi vardır.



Fırın boşluğunun 9 farklı pişirme seviyesi vardır.


Elektronik kumanda: Fırın içindeki sıcaklığı 2-3 ° C hassasiyetle korumanıza olanak tanır. Bu, kek, sufle, puding gibi sıcaklık değişimlerine çok duyarlı yemeklerin pişirilmesine olanak tanır.



Eğilebilir ızgara: ısıtma elemanını hareket ettirmek ve cihazın tavanını basit bir adımda temizlemek için devrilebilir ızgara kolayca çıkarılabilir.



Vapor Clean: fırın boşluğundaki tortuları gevşetmek için buhar kullanan basit bir temizleme işlevi.



Kapasite, litre cinsinden fırın boşluğundaki kullanılabilir alan miktarını gösterir.



Ultra hızlı brülörler: Güçlü ultra hızlı brülörler 5kw'a kadar güç sağlar.



Kapasite, litre cinsinden fırın boşluğundaki kullanılabilir alan miktarını gösterir.



Kapasite, litre cinsinden fırın boşluğundaki kullanılabilir alan miktarını gösterir.

Benefit (TT)

Gaz ocağı

Gaz ısı kaynağının kalıcı kontrolünü sağlar ve sıcaklık değişimi anında gerçekleşir

Termokuplörle donatıldığından, daha yüksek güvenlik sağlamak için alev söndüğünde gaz beslemesi kesilir.

Buhar Temizliği

Haznenin dibindeki girintiye su konulduğunda, artıkları yumuşatacak ve çıkarılmalarını kolaylaştıracak şekilde buhar üretilir

Haznenin dibindeki girintiye su konulduğunda, artıkları yumuşatacak ve çıkarılmalarını kolaylaştıracak şekilde buhar üretilir.

Düğme kontrolü

Basit düğmelerle kolay ve hemen anlaşılan zamanlayıcı ayarı

Gerçek konveksiyon

En iyi pişirme performansları havalandırmalı dairesel akışla elde edilir

Birden çok fan ve ısıtma elemanı kusursuz aerodinamik ısı akışı sağlayarak, haznenin içinde pişirmenin homojen ve daha hızlı olmasına olanak tanır.

Çok katlı pişirme

En yüksek kullanım esnekliğine olanak tanıyan birkaç pişirme katı

Çok katlı halojen ışık

Farklı katlardaki iç halojen aydınlatma kusursuz görüş olanağı sunar

Çıkarılabilen iç cam

İç kapak camları tam olarak temizlenebilmeleri için kolayca çıkarılabilir

Teğet çalışan soğutma sistemi

Teğet çalışan fan ve kapaktan ara kapamaya hava akımı ile yeni soğutma sistemi

Teleskopik raylar

Teleskopik raylar sayesinde tepsileri fırına güvenli şekilde yerleştirme ve kolay çıkarma

Ayarlanabilir yükseklik

Ayarlanabilen ayakları sayesinde çalışma alanıyla aynı hizada ocak yüzeyi

Soğuk kapak

Herhangi bir fonksiyon sırasında dış kapak camı soğuktur, her türlü yanma riskini önler

AirFry (isteğe bağlı AIRFRY aksesuarı)

Airfry basket (isteğe bağlı aksesuar) sayesinde daha hafif ve daha lezzetli yiyecekler

İzotermik Hazne

En yüksek enerji veriminde en iyi pişirme performansı

BBQ (isteğe bağlı aksesuar)

İki taraflı ızgarayla doğrudan fırında mangal tarzı pişirme (isteğe bağlı BBQ aksesuarı)

Pizza taşı (isteğe bağlı aksesuar)

Yumuşak ve çıtır pizza ve mayalı ürünler için refrakter taşla pişirme (isteğe bağlı STONE aksesuarı)

Tek türbin

Fırın, dönen ısıyla pişirmeye olanak tanıyan dairesel ısıtma elemanıyla donatılan bir fana sahiptir