TR93IBL2

Velikost vařiče	90x60 cm
Počet dutin s energetickým štítkem	2
Zdroj ohřevu dutiny	ELEKTŘINA
Typ varné desky	Indukce
Type of main oven	Termo-ventilované
Typ druhé trouby	Termo-ventilované
Cleaning system main oven	Parní čištění
EAN kód	8017709312374
Třída energetické účinnosti	A
Třída energetické účinnosti, druhý vnitřní prostor	B



Aesthetics

Vzhled	Victoria	**Ovládací knoflíky**	Smeg Victoria
Povrchová úprava ovládacího panelu	Smaltovaný kov	**Barva ovládacích prvků**	Nerezová ocel
		Počet ovládacích prvků	9
Estetika	Victoria	**Serigraphy colour**	Silver
Logo	assembled 50's	**Displej**	5 elektronických tlačítek
Barva	Černá	**Dvířka**	S rámem
Logo position	Upstand+ Command panel	**Typ skla**	Černá
Povrchová úprava	Lesk	**Rukojeť**	Smeg Victoria
Sokl	Ano	**Barva rukojeti**	Kartáčovaná nerezová ocel
Barva varné desky	Černý smalt	**Sokl**	Antracitová
Typ nastavení ovládání	Ovládací knoflíky		

Programy/funkce

Počet funkcí vaření 5

Tradiční funkce vaření

Statický

S ventilátorem

Circulaire

Eco

Spodní část s ventilátorem

Další funkce

Rozmrazování podle času

Funkce čištění

 Parní čištění

Programy/funkce pomocné trouby

Funkce vaření vnitřního prostoru 2	1
Tradiční funkce vaření, vnitřní prostor 2	

 Circulaire

Programy/funkce třetí trouby

Počet funkcí třetí trouby	1
Světlo v troubě	
Plný gril	

Technické vlastnosti varné desky



Celkový počet varných zón 5

Přední levá - Indukční – jediná - 2.30 kW - Booster 3.00 kW - - Ø 21.0 cm

Zadní levá - Indukční – jediná - 1.40 kW - - Ø 18.0 cm

Středová - Indukční – jediná - 2.30 kW - Booster 3.00 kW - - Ø 27.0 cm

Zadní pravá - Indukční – jediná - 1.40 kW - - Ø 18.0 cm

Přední pravá - Indukční – jediná - 2.30 kW - Booster 3.00 kW - - Ø 21.0 cm

Automatické vypnutí při přehřátí	Ano	**Indikace minimálního průměru nádobí**	Ano
Automatická detekce nádobí	Ano	**Indikátor vybrané zóny**	Ano

Hlavní technické vlastnosti trouby



Počet světel	1	**Vyjímatelná vnitřní dvířka**	Ano
Číslo ventilátoru	1	**Celkový počet dveřních skel**	3
Čistý objem vnitřního prostoru	61 l	**Počet termoreflexních skel dveří**	1
Hrubý objem, 1. vnitřní prostor	70 l	**Bezpečnostní termostat**	Ano
Materiál vnitřní části	Smalt Ever Clean	**Rozměry použitelného vnitřního prostoru (V x Š x H)**	316x460x412 mm
Počet polic	4	**Řízení teploty**	Elektromechanické
Typ polic	Kovové police		
Typ osvětlení	Halogenová		
Výkon osvětlení	40 W		

Nastavení doby vaření	Start a stop
Otevírání dvířek	Boční otevírání
Vyjímatelná dvířka	Ano
Speciálně upravená vnitřní část skleněných dvířek	Ano

Nižší výkon topného článku	1200 W
Horní topný článek – výkon	1000 W
Grilovací prvek	1700 W
Velký gril – výkon	2700 W
Kruhový topný článek – výkon	2000 W
Typ grilu	Elektřina
Výklopný gril	Ano

Možnosti hlavní trouby

Časovač	Ano
Akustický alarm konce vaření	Ano

Minimální teplota	50 °C
Maximální teplota	245 °C

Technické vlastnosti druhé trouby



Číslo ventilátoru	1
Čistý objem druhého vnitřního prostoru	62 l
Hrubý objem, 2. vnitřní prostor	69 l
Materiál vnitřní části	Smalt Ever Clean
Počet polic	9
Typ polic	Kovové police
Počet světel	1
Typ osvětlení	Halogenová
Výkon osvětlení	40 W
Otevírání dvířek	Boční otevírání

Vyjímatelná dvířka	Ano
Speciálně upravená vnitřní část skleněných dvířek	Ano
Vyjímatelná vnitřní dvířka	Ano
Celk. počet dveřních skel	1
Bezpečnostní termostat	Ano
Chladicí systém	Tečna
Rozměry použitelného vnitřního prostoru (V x Š x H)	605x275x370 mm
Řízení teploty	Elektromechanické
Circular heating element - Power	2500 W

Možnosti pomocné trouby

Minimální teplota	50 °C

Maximální teplota	245 °C

Technické vlastnosti třetí trouby



Čistý objem, 3. vnitřní prostor	36 l
Hrubý objem, 3. vnitřní prostor	41 l
Materiál vnitřní části	Smalt Ever Clean
Počet polic	2

Vyjímatelná vnitřní dvířka	Ano
Celk. počet dveřních skel	3
Počet termoreflexních dveřních skel	1
Bezpečnostní termostat	Ano

Typ polic	Kovové police	**Chladicí systém**	Tečna
Počet světel	1	**Rozměry použitelného vnitřního prostoru (V x Š x H)**	169x440x443 mm
Typ osvětlení	Halogenová		
Výkon osvětlení	40 W	**Řízení teploty**	Elektromechanické
Otevírání dvířek	Dvířka dolů	**Velký gril – výkon**	2700 W
Vyjímatelná dvířka	Ano	**Typ grilu**	Elektřina
Speciálně upravená vnitřní část skleněných dvířek	Ano	**Výklopný gril**	Ano

Možnosti třetí trouby

Minimální teplota	50 °C	**Maximální teplota**	260 °C

Příslušenství v ceně pro hlavní troubu a varnou desku

Stojan se zadním a bočním dorazem	2	**Grilovací mřížka**	1
40 mm hluboký plech	1	**Teleskopické vodicí lišty, částečná extrakce**	1

Příslušenství v ceně pro sekundární troubu

Rošt trouby se zadním dorazem	3	**Stojan na talíř/ohřívač**	1

Příslušenství v ceně pro třetí troubu

40 mm hluboký plech	1

Elektrické připojení

Jmenovitý výkon elektrického připojení	15000 W	**Power supply cable length**	150 cm
Stávající	42 A	**Typ elektrického kabelu**	Ano, dvoufázové a třífázové
Napětí	220-240 V	**Frekvence**	50 Hz
Napětí 2 (V)	380-415 V	**Terminal block**	5 poles
Typ instalovaného elektrického kabelu	Ano, jednofázové	**Zástrčka**	Ne

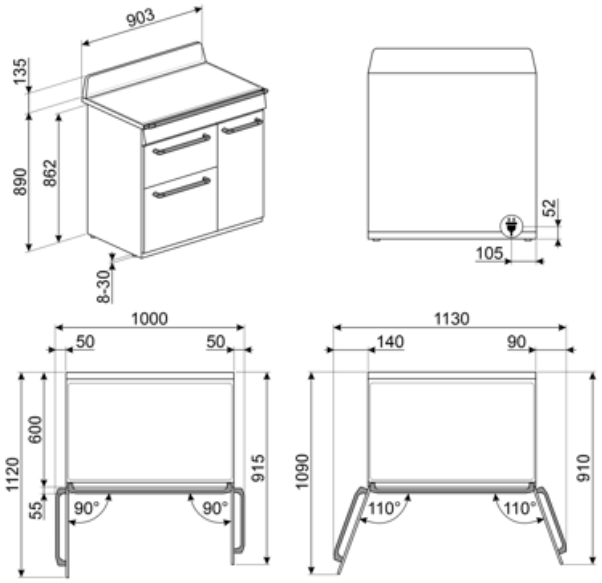
903
135
890
862
8-30
52
105
1000
50
50
1120
600
55
915
90°
90°
1130
140
90
1090
910
110°
110°

Compatible Accessories



AIRFRY2

Nádoba horkovzdušné fritézy. Ideální pro nahrazení tradičního smažení v troubě, ale s menším množstvím kalorií a tuku. Umožňuje rychlou a jednoduchou přípravu pokrmů, jako jsou hranolky, smažená zelenina a ryby, a zajišťuje dokonalé propečení a křupavost.



BN620-1

Smaltovaný plech, 20 mm hluboký



BNP608T

Plech potažený teflonem, hloubka 8 mm, k umístění na rošt



GTP

Částečně extrahovatelná teleskopická vodítka (1 úroveň) Extrakce: 300 mm Materiál: leštěná nerezová ocel AISI 430



KIT1TR9N

Ochrana proti postříkání zdi, 90 x 75 cm vhodná pro sporáky TR9 Victoria, černá



KITH93

Sada pro prodloužení výšky (950 mm), vhodná pro sporáky TR93



PALPZ

Lopata na pizzu se sklopnou rukojetí šířka: 315 mm délka: 325 mm



SFLK1

Dětská pojistka



TPKPLATE

Univerzální deska pro indukční, plynové, sklokeramické a elektrické varné desky. Nepřilnavý povrch je ideální pro přípravu ryb, vajec a zeleniny. Rozměry: 410 X 240 mm.



BBQ

Double sided plate BBQ. Suitable for recreating succulent and crispy dishes in the oven with the typical taste of grilled cooking. The ribbed side is particularly suitable for meats and cheeses. The smooth side for fish, seafood and vegetables.



BN640

Smaltovaný plech, 40 mm hluboký



GRILLPLATE

Univerzální rošt pro indukční, plynové, sklokeramické a elektrické varné desky. Nepřilnavý povrch je ideální pro přípravu masa, sýra a zeleniny. Rozměry: 410 x 240 mm.



GTT

Zcela extrahovatelná teleskopická vodítka (1 úroveň) Extrakce: 433 mm Materiál: leštěná nerezová ocel AISI 430



KIT600TR93

Krycí lišta pro zadní stranu varné desky, vhodná pro sporáky TR93 Victoria



KITP65TR93

Sada pro prodloužení hloubky (650 mm), vhodná pro sporáky TR93



SCRP

Stěrka na indukční a keramické varné desky a teppanyaki

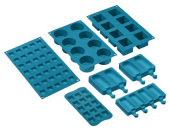

SMOLD

Sada 7 silikonových forem na zmrzliny, nanuky, pralinky, zmrzliny nebo porce jídla. Použitelné od -60 °C do +230 °C

Symbols glossary



Dětský zámek: některé modely jsou vybaveny zařízením pro uzamčení programu/cyklu, takže jej nelze omylem změnit.



Instalace ve sloupci: Instalace ve sloupci



Systém chlazení vzduchem: pro zajištění bezpečných teplot povrchu.



Dvířka s trojitým sklem: Počet skel dvířek.



B: Energetická třída výrobku měřená od A+++ do D/G v závislosti na skupině výrobků.



Circogas: V plynových troubách ventilátor distribuuje teplo rychle a rovnoměrně po celém prostoru trouby, čímž se zabrání přenosu chuti při současném vaření několika různých pokrmů. V elektrických troubách tato kombinace rychleji dokončuje vaření jídel, která jsou hotová na povrchu, ale vyžadují delší vaření uvnitř bez dalšího gratinování.



Pouze horní a dolní topný článek: tradiční způsob vaření nejvhodnější pro jednotlivá jídla umístěná uprostřed trouby. Horní část trouby bude vždy nejteplejší. Ideální na pečení, ovocné koláče, chléb atd.



EKO: Kombinace grilu, ventilátoru a spodního topného článku je vhodná zejména pro vaření malých množství jídla.



Světlo



Indukce: Provoz těchto varných desek je založen na principu elektromagnetické indukce. Teplo vzniká přímo ve spodní části nádobí během jeho kontaktu s varnou deskou.



Sklo vnitřních dvířek: lze vyjmout několika rychlými pohyby pro čištění.



A: Sušicí výkon výrobku měřený od A+++ do D/G v závislosti na skupině výrobků



Ovládání knoflíky



Rozmrazování podle času: pomocí této funkce se automaticky určuje doba rozmrazování potravin.



ECO-logika: možnost umožňuje omezit výkon spotřebiče a dosáhnout skutečnou úsporu energie.



Smaltovaný interiér: Smaltovaný interiér všech pecí Smeg má speciální antacidový povrch, který pomáhá udržovat interiér čistý snížením množství přilnuté mastnoty z vaření.



Ventilátor s horními a dolními topnými články: Cílem prvků v kombinaci s ventilátorem je zajistit rovnoměrnější teplo, což je podobný způsob jako u konvekčního vaření, takže je zapotřebí předehřev. Nejvhodnější pro jídla vyžadující pomalé vaření.



Circulaire: Kombinace ventilátoru a kruhového topného článku kolem něj poskytuje způsob vaření s horkým vzduchem. To poskytuje mnoho výhod, včetně nepotřebného předehřívání, pokud je doba vaření delší než 20 minut, žádný přenos chuti při vaření různých jídel najednou, méně energie a kratší doby vaření. Dobré pro všechny druhy jídla.



Grilovací topný článek: Použití grilu přináší vynikající výsledky při vaření masa středních a malých porcí, zejména v kombinaci s Rotisserie (je-li to možné). Také ideální pro přípravu klobás a slaniny.



Ochrana proti přehřátí: Bezpečnostní systém, který automaticky vypne varnou desku v případě přehřátí řídicí jednotky.



Celoskleněné vnitřní dvířka: Celoskleněné vnitřní dvířka, jeden rovný povrch, který se snadno udržuje čistý.



Boční světla: Dvě protilehlá boční světla zvyšují viditelnost uvnitř trouby.

Ohřev: Možnost ohřevu jídla a udržení připravených pokrmů teplých.

Elektronické ovládání: Umožňuje udržovat teplotu uvnitř trouby s přesností 2 – 3 °C. Umožňuje připravovat jídla, která jsou velmi citlivá na změny teploty, jako jsou koláče, suflé, pudinky.

Parní čištění: jednoduchá funkce čištění pomocí páry k uvolnění usazenin ve vnitřním prostoru trouby.

Vnitřní prostor trouby má 9 různé úrovně vaření.

Vnitřní prostor trouby má 2 různé úrovně vaření.

Objem udává množství použitelného prostoru v troubě v litrech.

Teleskopické lišty: umožňují vytáhnout jídlo a zkontrolovat jej, aniž byste jej museli zcela vyjmout z trouby.

Sklopný gril: sklopný gril lze snadno odpojit pro pohyb topného tělesa a čištění vrchní části spotřebiče v jednom jednoduchém kroku.

Objem udává množství použitelného prostoru v troubě v litrech.

Vnitřní prostor trouby má 4 různé úrovně vaření.

Objem udává množství použitelného prostoru v troubě v litrech.

Benefit (TT)

Indukční sporák

Indukce nabízí rychlé vaření a přesnou regulaci teploty

Při použití vhodného nádobí se indukce snadno používá a udržuje, je bezpečná a pohotová.

Parní čištění

Napuštěním vody do důlku na dně komory se generuje pára, která změkčuje usazeniny a usnadňuje jejich odstranění

Napuštěním vody do důlku na dně komory se generuje pára, která změkčuje usazeniny a usnadňuje jejich odstranění.

Ovládání tlačítky

Snadné a intuitivní nastavení časovače pomocí jednoduchých tlačítek

Skutečná konvekce

Nejlepší výkony vaření/pečení zaručuje větrané cirkulační proudění

Více ventilátorů a topných těles zajistí dokonalé aerodynamické proudění tepla, které umožňuje rovnoměrné a rychlejší vaření/pečení uvnitř komory.

Víceúrovňové vaření/pečení

Několik úrovní přípravy pokrmů umožňuje maximální flexibilitu použití

Víceúrovňové halogenové osvětlení

Vnitřní halogenové osvětlení na různých úrovních zaručuje vynikající viditelnost

Odnímatelné vnitřní sklo

Vnitřní skla dveří jsou snadno odnímatelná pro kompletní čištění

Teleskopická vodítka

Snadné vytahování a bezpečné zasunování plechů do trouby díky teleskopickým vodítkům

Nastavitelná výška

Varná deska v jedné rovině s pracovní plochou díky nastavitelným nožičkám

Izotermická komora

Nejlepší výkon vaření/pečení při nejvyšší energetické účinnosti

Studené dveře

Při jakékoli funkci je vnější sklo dveří studené, takže nehrozí nebezpečí popálení

Fritování vzduchem (AIRFRY volitelné příslušenství)

Lehčí a chutnější jídlo díky airfry - košíku na fritování vzduchem (volitelné příslušenství)

BBQ (volitelné příslušenství)

Grilování přímo v troubě s oboustranným grilem (volitelné příslušenství BBQ)

Kámen na pizzu (volitelné příslušenství)

Pečení se žáruvzdorným kamenem pro měkkou a křupavou pizzu a kynuté výrobky (volitelné příslušenství STONE)

Samostatná turbína

Trouba je vybavena ventilátorem s kruhovým topným tělesem, které umožňuje vaření/pečení s rotujícím ohřevem