TR93IBL2

Komfurstørrelse	90x60 cm
Antal rummed energimærke	2
Hulrumsvarmekilde	Elektrisk
Komfur type	Induktion
Hovedovn, type	Termoventileret ovn
Primær ovntype	Termoventileret ovn
Rengøringssystem hovedovn	Damprens
EAN-kode	8017709312374
Energieffektivitetsklasse	A
Energieffektivitetsklasse, andet rum	B



Æstetik

Design	Victoria	**Betjeningsknapper**	Smeg Victoria
Kommandopanel finish	Metalemaljeret	**Betjening farve**	Rustfrit stål
Æstetik	Victoria	**Ant. knapper**	9
Logo	samlede 50ere	**Farve silketryk**	Sølv
Farve	Sort	**Display**	elektronisk 5 knapper
Logoposition	Liste+ Kommandopanel	**Låge**	Med ramme
Finish	Blank	**Glastype**	Sort
Liste	Ja	**Håndtag**	Smeg Victoria
Farve på kogeplade	Sort emalje	**Håndtag farve**	Børstet rustfrit stål
Type af betjeningsindstilling	Betjeningsknapper	**Sokkel**	Antracit

Programmer/Funktioner

Ant. madlavningsfunktioner 5

Traditionelle madlavningsfunktioner

Statisk

Med ventilator

Varmluft

Eco

Ventilator-assisteret bund

Andre funktioner

Optøning efter tid

Rengøringsfunktioner

 Damprens

Programmer/funktioner ekstra ovn

Madlavningsfunktioner, 2. rum	1

Traditionelle madlavningsfunktioner, 2. rum

 Varmluft

Programmer/Funktioner tredje ovn

Ant. funktioner tredje ovn	1
Ovnlys	
Fuld grill	

Komfur tekniske egenskaber



Zoner i alt 5

Forrest til venstre - Induktion - enkelt - 2.30 kW - Booster 3.00 kW - - Ø 21.0 cm
Bagest til venstre - Induktion - enkelt - 1.40 kW - - Ø 18.0 cm
Central - Induktion - enkelt - 2.30 kW - Booster 3.00 kW - - Ø 27.0 cm
Bagest til højre - Induktion - enkelt - 1.40 kW - - Ø 18.0 cm
Forrest til højre - Induktion - enkelt - 2.30 kW - Booster 3.00 kW - - Ø 21.0 cm

Automatisk slukning ved overophedning	Ja	**Visning af mindste pandediameter**	Ja
Panderegistrering	Ja	**Visning af valgt zone**	Ja

Primær ovn tekniske egenskaber



Antal lamper	1	**Aftagelige indvendig låge**	Ja
Ventilatorantal	1	**Samlet antal lågeglas**	3
Nettovolumen, 1. rum	61 l	**Antal termoreflekterende lågeglas**	1
Bruttovolumen, 1. hulrum	70 l	**Sikkerhedstermostat**	Ja
Ovnrum materiale	Ever Clean-emalje	**Nettodimensioner for indvendigt rum (HxBxD)**	316x460x412 mm
Antal hylder	4	**Temperaturstyring**	Elektro-mekanisk
Hyldetype	Metalhylder	**Bund-varmelegeme effekt**	1200 W
Type af lamper	Halogen		
Lys effekt	40 W		
Tidsindstilling	Start og stop		
Lågeåbning	Sideåbning		

Aftagelig låge	Ja	**Øvre varmelegeme - effekt**	1000 W
Inderlåge i fuldt glas	Ja	**Grillelement**	1700 W
		Stor grill – effekt	2700 W
		Varmluftselement - effekt	2000 W
		Grill-type	Elektrisk
		Hældegitter	Ja

Valg hovedovn

Timer	Ja	**Min. temperatur**	50 °C
Lydalarm for slut på tilberedning	Ja	**Maksimal temperatur**	245 °C

Ekstra ovn tekniske egenskaber



Ventilatorantal	1	**Aftagelig låge**	Ja
Netto volumen, 2. rum	62 l	**Inderlåge i fuldt glas**	Ja
Bruttovolumen, 2. rum	69 l	**Aftagelige indvendig låge**	Ja
Ovnrum materiale	Ever Clean-emalje	**Samlet antal lågeglas**	1
Antal hylder	9	**Sikkerhedstermostat**	Ja
Hyldetype	Metalhylder	**Kølesystem**	Tangentiel
Antal lamper	1	**Nettodimensioner for indvendigt rum (HxBxD)**	605x275x370 mm
Type af lamper	Halogen	**Temperaturstyring**	Elektro-mekanisk
Lys, effekt	40 W	**Varmluftselement - effekt**	2500 W
Lågeåbning	Åbning i siden		

Valg ekstra ovn

Min. temperatur	50 °C	**Maksimal temperatur**	245 °C

Tredje ovn tekniske egenskaber



Netto volumen, 3. rum	36 l	**Aftagelige indvendig låge**	Ja
Bruttovolumen, 3. rum	41 l	**Samlet antal lågeglas**	3
Ovnrum materiale	Ever Clean-emalje	**Antal termoreflekterende lågeglas**	1
Antal hylder	2	**Sikkerhedstermostat**	Ja
Hyldetype	Metalhylder	**Kølesystem**	Tangentiel
Antal lamper	1	**Nettodimensioner for indvendigt rum (HxBxD)**	169x440x443 mm
Type af lamper	Halogen	**Temperaturstyring**	Elektro-mekanisk
Lys effekt	40 W		
Lågeåbning	Flap ned		
Aftagelig låge	Ja		

Inderlåge i fuldt glas	Ja	**Stor grill – effekt**	2700 W
		Grill-type	Elektrisk
		Hældegitter	Ja

Valg tredje ovn

Min. temperatur	50 °C	**Maksimal temperatur**	260 °C

Medfølgende tilbehør hovedovn



Rist med bag- og sidestop	2	**Gitterindsats**	1
40mm dyb plade	1	**Teleskopskinne, delvist udtræk**	1

Medfølgende tilbehør ekstra ovn



Ovngitter med bagstop	3	**Tallerkenreol-/varmer**	1

Medfølgende tilbehør tredje ovn

40mm dyb plade	1

Elektrisk tilslutning

Elektrisk klassificering	15000 W	**Strømforsyning ledningslængde**	150 cm
Nuværende	42 A	**Ledningstype**	Ja, dobbelt- og trefaset
Spænding	220-240 V	**Frekvens**	50 Hz
Spænding 2 (V)	380-415 V	**Morsettiera**	5 ben
Type elektrisk kabel installeret	Ja, enkeltfaset	**Stik**	Nej

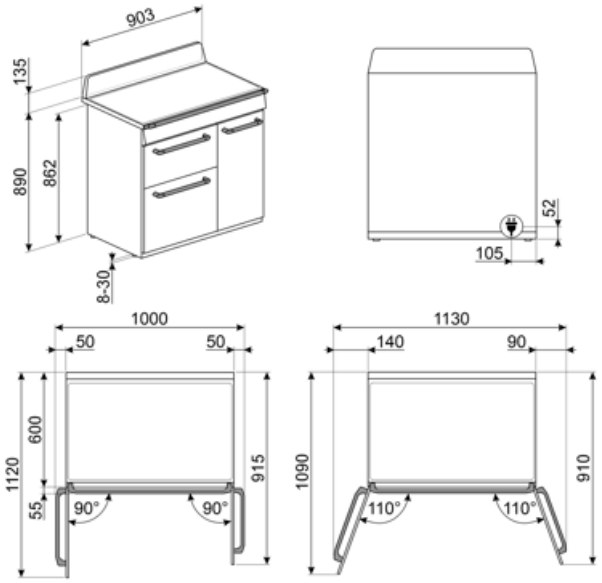
903
135
890
862
8-30
52
105
1000
50
50
1120
600
55
915
90°
90°
1130
140
90
1090
910
110°
110°

Compatible Accessories



AIRFRY2

Luftfriture bakke. Ideel til at genskabe traditionel stegning i ovnen, men med færre kalorier og mindre fedt. Det giver dig mulighed for hurtigt og enkelt at tilberede retter som pommes frites, stegte grøntsager og fisk, hvilket sikrer perfekt bruning og sprødhed.



BN620-1

Emaljeret bakke, 20 mm dyb



BNP608T

Teflonbelagt bakke, 8 mm dybde, skal placeres på gitteret



GTP

Delvist udtrækkelige teleskop-skinner (1 niveau) Udtrækning: 300 mm Materiale: Rustfrit stål AISI 430 poleret



KIT1TR9N

Splashback , 90x75 cm passer til TR9 Victoria fritstående komfurer, sort



KITH93

Højdeudvidelsessæt (950 mm), passer til TR93 fritstående komfurer



PALPZ

Pizzaspade med håndtag der kan foldes væk width: 315mm længde: 325 mm



SFLK1

Børnesikring



BBQ

Double sided plate BBQ. Suitable for recreating succulent and crispy dishes in the oven with the typical taste of grilled cooking. The ribbed side is particularly suitable for meats and cheeses. The smooth side for fish, seafood and vegetables.



BN640

Emaljeret bakke, 40 mm dyb



GRILLPLATE

Universalgryde til induktion, gas, keramik og elektriske kogeplader. Non-stick overflade ideel til tilberedning af kød, ost og grøntsager. Dimensioner: 410 x 240 mm.



GTT

Udtrækkelige teleskop-skinner (1 niveau) Udtrækning: 433 mm Materiale: Rustfrit stål AISI 430 poleret



KIT600TR93

Dækstrimmel til kogeplade bagside, passer til TR93 Victoria fritstående komfurer



KITP65TR93

Dybdeudvidelsessæt (650 mm), passer til TR93 fritstående komfurer



SCRP

Induction and ceramic hobs and teppanyaki scraper

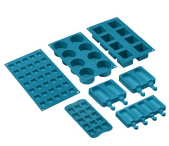

SMOLD

Sæt med 7 silikoneforme til is, ispinde, praliner, isterninger eller til portionsanretning af mad. Brugbar fra -60°C til +230°C

TPKPLATE



Universalplade til induktion, gas, keramik og elektriske kogeplader. Non-stick overflade ideel til tilberedning af fisk, æg og grøntsager. Dimensioner: 410 X 240 mm.

Symbols glossary



Børnesikring: nogle modeller er udstyret med en enhed til at låse programmet / cyklussen, så det ikke på uheldigvis kan ændres.



Installation i søjle: Installation i søjle



B: Produktets energiklassificering målt fra A +++ til D / G afhængigt af produktfamilien.



Triple glaslåger: Antal glaslåger.



Ever Clean Emalje: Ever Clean emalje påføres elektrostatisk, hjørne til hjørne og kant til kant for at forhindre revner over tid. Det er en særlig pyrolytisk emalje, der er resistent over for syrer, der ud over at være behageligt lys, fremmer større rengøring af ovnvæggene takket være dens lavere porøsitet. Den bages ved over 850 °C og polymeriseres langsomt med en videnskabeligt bestemt hastighed for at sikre ensartet dybde og styrke Ever Clean emalje skaber en upåklagelig finish både på indersiden af ovnen og på bakkerne, hvilket gør ovnens overflader utrolig lette at vedligeholde over tid, da det reducerer vedhæftningen af fedt under tilberedningen



Ventilatorassisteret: Intens og homogen traditionel madlavning, også velegnet til komplekse opskrifter. Ventilatoren er aktiv, og varmen kommer samtidig nedenfra og ovenfra. Ventileret madlavning sikrer et hurtigere og mere homogent resultat og efterlader duftende mad ude og fugtigere indeni. Ideel til bagt pasta, småkager, stege og tærter.



Varmluft: det er den perfekte funktion til at tilberede alle typer retter på en mere delikat måde. Varmen kommer fra bagsiden af ovnen og fordeles hurtigt og jævnt Ventilatoren er aktiv. Det er også ideelt til madlavning på flere niveauer uden at blande lugt og smag.



Grill-legeme: Brug af grill giver fremragende resultater, når der tilberedes kød af mellemstore og små portioner, især når det kombineres med et rotisserie (hvor det er muligt). Også ideel til tilberedning af pølser og bacon.



A: Product drying performance, measured from A+++ to D / G depending on the product family



Luftkølesystem: for at sikre en sikker overfladetemperatur.



Optøning på tid: Manuel optøningsfunktion. Ved afslutningen af den indstillede varighed stopper funktionen.



ECO-logic: indstillingen giver dig mulighed for at begrænse apparatets strømgrænse, der er reel energibesparelse.



Ventilatorassisteret bund: blandingen af ventilator og lavere varmeelement alene gør det muligt at afslutte tilberedning af mad, der allerede er tilberedt på overfladen, men ikke indeni hurtigere. Dette system anbefales at afslutte tilberedning af mad, der allerede er godt tilberedt på overfladen, men ikke indeni, hvilket derfor kræver en moderat højere varme. Ideel til enhver form for mad.



Statisk: Traditionel madlavning egnet til tilberedning af en ret ad gangen. Ventilatoren er ikke aktiv, og varmen kommer samtidig nedenfra og ovenfra. Statisk madlavning er langsommere og mere delikat, ideel for at opnå veltilberedte og tørre retter selv indeni. Ideel til tilberedning af alle former for stege, fedt kød, brød, fyldte kager.



ECO: tilberedning med lavt energiforbrug: denne funktion er særligt velegnet til madlavning på en enkelt hylde med lavt energiforbrug. Det anbefales til alle typer mad undtagen dem, der kan generere meget fugt (f.eks. grøntsager). For at opnå maksimal energibesparelse og reducere tid anbefales det at sætte maden i ovnen uden at forvarme ovnrummet



Lys

Beskyttelse mod overophedning: Sikkerhedssystemet, der automatisk slukker for kogepladen i tilfælde af overophedning af kontrolenheden.

Induktion: Arbejdet med disse kogeplader er baseret på princippet om elektromagnetisk induktion. Varmen genereres direkte i bunden af gryden under dens kontakt med kogepladen.

Inderlåge i ren glas: Inderlåge i ren glas, en enkelt flad overflade, som er nem at holde ren.

Glasset på inderlågen: kan fjernes med få hurtige bevægelser for rengøring.

Sidelys: To modstående sidelygter øger synligheden inde i ovnen.

Opvarmning af tallerkenstativ: funktion til opvarmning eller opvarmning af tallerkener. Læg bagepladen på den nederste hylde, og sæt de retter, der skal opvarmes, op.

Ovnrummet har 2 forskellige tilberedningsniveauer.

Ovnrummet har 4 forskellige tilberedningsniveauer.

Ovnrummet har 9 forskellige tilberedningsniveauer.

Teleskopskinner tillader at retten trækkes ud så man kan holde øje med den uden at tage den helt ud af ovnen.

Elektronisk betjening: Giver dig mulighed for at opretholde temperaturen inde i ovnen med nøjagtigheden 2-3 °C. Dette gør det muligt at tilberede måltider, der er meget følsomme over for temperaturændringer, såsom kager, souffles, buddinger.

Hældegitter: hældegitteret kan let hægtes af for at kunne bevæge varmelegemet og rengøre apparatets top i et enkelt trin.

Vapor Clean: En simpel rengøringsfunktion, der bruger damp til at løsne aflejringer i ovnrummet.

Kapaciteten angiver mængden af anvendelig plads i ovnrummet i liter.

Kapaciteten angiver mængden af anvendelig plads i ovnrummet i liter.

Kapaciteten angiver mængden af anvendelig plads i ovnrummet i liter.

Knapbetjening

Benefit (TT)

Induktionskomfur

Induktion giver hurtig tilberedning og præcis temperaturkontrol

Ved at bruge passende køkkenudstyr er induktion nem at bruge og vedligeholde, sikker og responsiv.

Damprens

Ved at indsætte vand i en fordybning i bunden af hulrummet dannes damp, som blødgør resterne og letter deres fjernelse

Ved at indsætte vand i en fordybning i bunden af hulrummet dannes der damp, som blødgør resterne og letter deres fjernelse.

Knapkontrol

Nem og intuitiv timerindstilling med enkle knapper

Ægte varmluft

Den bedste madlavningsydelse garanteret af ventileret cirkulært flow

Flere ventilatorer og varmeelementer garanterer den perfekte aerodynamiske varmestrøm, hvilket muliggør homogen og hurtigere tilberedning inde i hulrummet.

Flerniveaus madlavning

Flere tilberedningsniveauer giver maksimal brugsfleksibilitet

Flerniveaus halogenlys

Indvendig halogenbelysning på forskellige niveauer garanterer fremragende synlighed

Aftageligt indvendigt glas

Indvendige lågeglas er let aftagelige for fuldstændig rengøring

Teleskop-skinner

Nem udsugning og sikker isætning af bakker i ovnen takket være teleskopskinner

Justerbar højde

Komfuret flugter med arbejdsområdet takket være justerbare fødder

Isotermisk hulrum

Den bedste madlavningsydelse ved den højeste energieffektivitet

Kold låge

Under enhver funktion er det udvendige lågeglas koldt, så man undgår risiko for forbrændinger

AirFry (AIRFRY valgfrit tilbehør)

Lettere og mere smagfuld mad takket være airfry-kurv (valgfrit tilbehør)

BBQ (valgfrit tilbehør)

Tilberedning med grill direkte i ovnen med den dobbeltsidede grill (BBQ tilbehør)

Pizzasten (valgfrit tilbehør)

Bagning med ildfast sten til bløde og sprøde pizza- og gærprodukter (STONE valgfrit tilbehør)

Enkelt turbine

Ovnen har en ventilator udstyret med et cirkulært varmeelement, der tillader madlavning med roterende varme