TR93IGR2

Rozmiar	90x60 cm
Liczba komór z etykietą energetyczną	2
Cavity heat source	Elektro
Rodzaj płyty	Indukcyjna
Typ głownego piekarnika	Termoobieg
Rodzaj drugiego piekarnika	Termoobieg
Sposób czyszczenia	Czyszczenie parowe
Kod EAN	8017709312398
Klasa efektywności energetycznej	A
Klasa efektywności energetycznej, drugi piekarnik	B



Linia wzornicza

Design	Victoria	**Pokrętła**	Victoria
Wykończenie panelu sterowania	Metal emaliowany	**Kolor pokręteł**	Stal nierdzewna
		Liczba pokręteł	9
Linia wzornicza	Victoria	**Kolor nadruku**	Czarny
Logo	assembled 50's	**Wyświetlacz**	Elektroniczny z 5 przyciskami
Kolor	Niebieskoszary		
Położenie logo	Tylny panel+ Panel sterowania	**Drzwi**	Z panelem
		Rodzaj szkła piekarnika	Czarny
Wykończenie	Połysk	**Uchwyt**	Victoria
Tylny panel	Tak	**Kolor uchwytu**	Stal nierdzewna szczotkowana
Kolor płyty kuchennej	Czarny		
Rodzaj sterowania	Pokrętła	**Cokół**	Antracytowy

Programy / Funkcje

Liczba funkcji pieczenia 5

Funkcje pieczenia

Grzałka górna i dolna

Obieg powietrza

Termoobieg

ECO

Grzałka dolna + obieg powietrza

Pozostałe funkcje



Rozmrażanie przez podanie czasu

Funkcje czyszczenia



Czyszczenie parowe

Programy/ Funkcje pomocniczy piekarnik

Funkcje pieczenia - 2 piekarnik	1

Funkcje pieczenia - 2 piekarnik



Termoobieg

Programy/ Funkcje trzeci piekarnik

Liczba funkcji - trzeci piekarnik	1
Oświetlenie wnętrza - 3 piekarnik	
Grill	

Charakterystyka techniczna - Płyta



Liczba wszystkich stref grzejnych 5

Przedni lewy - Indukcja - pojedyncza - 2.30 kW - Booster 3.00 kW - - Ø 21.0 cm

Tylny lewy - Indukcja - pojedyncza - 1.40 kW - - Ø 18.0 cm

Centralny - Indukcja - pojedyncza - 2.30 kW - Booster 3.00 kW - - Ø 27.0 cm

Tylny prawy - Indukcja - pojedyncza - 1.40 kW - - Ø 18.0 cm

Przedni prawy - Indukcja - pojedyncza - 2.30 kW - Booster 3.00 kW - - Ø 21.0 cm

Zabezpieczenie przed przegrzaniem	Tak	**Wskazanie minimalnej średnicy naczyń**	Tak
Automatyczne wykrycie naczynia i jego wielkości	Tak	**Wyświetlanie wybranej strefy**	Tak

Charakterystyka techniczna - Główny piekarnik



Liczba źródeł oświetlenia	1	**Łatwy demontaż wewnętrznej szyby drzwi piekarnika**	Tak
Liczba wentylatorów	1	**Liczba szyb w drzwiach**	3
Pojemność netto	61 l	**Zimne drzwi**	1
Pojemność brutto	70 l		

Materiał wewnętrznej komory	Emalia Ever Clean	**Termostat bezpieczeństwa**	Tak
Liczba poziomów pieczenia	4	**Wymiary wnętrza komory (wxsxg)**	316x460x412 mm
Rodzaj prowadnic	Prowadnice metalowe	**Kontrola temperatury**	Elektromechaniczna
Rodzaj oświetlenia	Halogenowe	**Moc grzałki dolnej**	1200 W
Moc oświetlenia	40 W	**Moc grzałki górnej**	1000 W
Programator czasu gotowania	Start i Stop	**Moc grzałki grilla**	1700 W
Otwieranie drzwi	Na bok	**Moc dużego grilla**	2700 W
Łatwy demontaż drzwi piekarnika	Tak	**Moc grzałki pierścieniowej**	2000 W
W pełni przeszklona wewnętrzna powierzchnia drzwi	Tak	**Rodzaj grilla**	Elektryczny
		Grill opuszczany	Tak

Opcje głównego piekarnika

Timer	Tak	**Minimalna temperatura**	50 °C
Sygnał dźwiękowy zakończenia pieczenia	Tak	**Maksymalna temperatura**	245 °C

Charakterystyka techniczna - Pomocniczy piekarnik



Liczba wentylatorów	1	**Łatwy demontaż drzwi piekarnika**	Tak
Pojemność netto - 2 piekarnik	62 l	**W pełni przeszklona wewnętrzna powierzchnia drzwi**	Tak
Pojemność brutto	69 l	**Łatwy demontaż wewnętrznej szyby drzwi piekarnika**	Tak
Materiał wewnętrznej komory	Emalia Ever Clean	**Liczba szyb w drzwiach piekarnika**	1
Liczba poziomów pieczenia	9	**Termostat bezpieczeństwa**	Tak
Typ prowadnic	Prowadnice metalowe	**System chłodzący**	Statyczny
Liczba źródeł oświetlenia	1	**Wymiary wnętrza komory (WxSxG)**	605x275x370 mm
Rodzaj oświetlenia	Halogenowe	**Kontrola temperatury**	Elektromechaniczna
Moc oświetlenia	40 W	**Moc grzałki pierścieniowej**	2500 W
Otwieranie drzwi	Na bok		

Opcje pomocniczego piekarnika

Minimalna temperatura	50 °C	**Maksymalna temperatura**	245 °C

Charakterystyka techniczna - Trzeci piekarnik

smeg



Pojemność netto	36 l
Pojemność brutto - 3 piekarnik	41 l
Materiał wewnętrznej komory	Emalia Ever Clean
Liczba poziomów pieczenia	2
Typ prowadnic	Prowadnice metalowe
Liczba źródeł oświetlenia	1
Rodzaj oświetlenia	Halogenowe
Moc oświetlenia	40 W
Otwieranie drzwi	Do dołu
Łatwy demontaż drzwi piekarnika	Tak
W pełni przeszklona wewnętrzna powierzchnia drzwi	Tak
Łatwy demontaż wewnętrznej szyby drzwi piekarnika	Tak
Liczba szyb w drzwiach piekarnika	3
Zimne drzwi	1
Termostat bezpieczeństwa	Tak
System chłodzący	Statyczny
Wymiary netto wnętrza komory (hxwxd)	169x440x443 mm
Kontrola temperatury	Elektromechaniczna
Moc dużego grilla	2700 W
Rodzaj grilla	Elektryczny
Grill opuszczany	Tak

Opcje trzeciego piekarnika

Minimalna temperatura	50 °C
Maksymalna temperatura	260 °C

Akcesoria w standardzie Główny piekarnik



Metalowe drabinki boczne	2
Głęboka blacha emaliowana (40 mm)	1
Ruszt do blachy	1
Prowadnice teleskopowe z częściowym wysuwem	1

Akcesoria w standardzie Piekarnik pomocniczy



Ruszt z tylnym ogranicznikiem	3
Podstawka do podgrzewania naczyń	1

Akcesoria w standardzie trzeci piekarnik

Metalowe drabinki boczne	1
Głęboka blacha emaliowana (40 mm)	1

Podłączenie elektryczne

Moc przyłączeniowa	15000 W
Długość przewodu zasilającego (cm)	150 cm

Natężenie prądu (A)	42 A	**Dodatkowe możliwości podłączenia**	Tak, dwu- i trójfazowe
Napięcie	220-240 V	**Częstotliwość**	50 Hz
Napięcie 2 (V)	380-415 V	**Puszka elektroinstalacyjna**	5 biegunowy
Electric cable	Tak, jednofazowy		

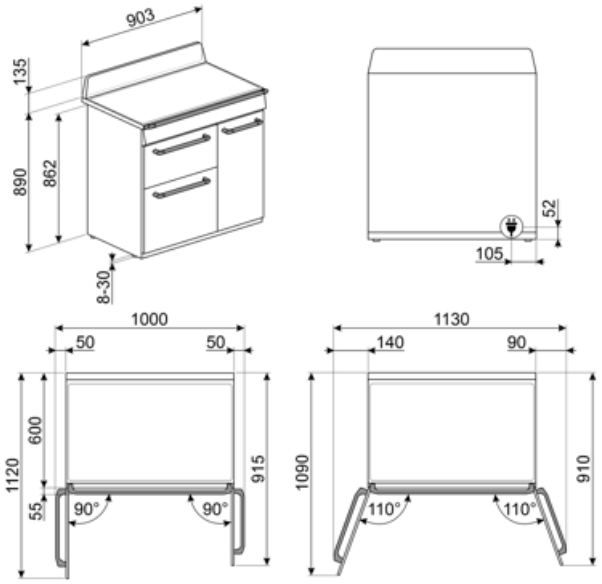

Kompatybilne Akcesoria



BN620-1

Emaliowana blacha pasująca do piekarników 45cm i 60cm. Głębokość: 20 mm. Idealna do szerokiej gamy wypieków na słodko i słono.



BNP608T

Blacha pokryta teflonem, 8 mm głębokości, do umieszczenia na ruszcie.



GTP

Prowadnice teleskopowe z częściowym wysuwem (1 poziom) Wysuw: 300 mm Materiał: Stal nierdzewna AISI 304, polerowana



KIT1TR9N

Płyta przeciwtłuszczowa, 90x75 cm, do kuchni wolnostojącej Victoria (TR9), czarny



KITH93

Zestaw do zwiększania wysokości (94,5-96 cm), do kuchni wolnostojącej Victoria (TR93)



PALPZ

Łopata do pizzy ze składaną rączką. Wymiary (SxG): 31,5x32,5 cm. Łatwa i wygodna w użyciu i przechowywaniu. Idealna do serwowania pizzy, chleba i wyśmienitych ciast w bezpieczny i profesjonalny sposób.



SFLK1

Blokada bezpieczeństwa

BN640

Emaliowana taca pasująca do piekarników 45cm i 60cm. Głębokość: 40 mm. Idealna do gotowania i pieczenia mięsa i ryb w sosach. Idealna również do eksperymentowania z lżejszymi i bardziej chrupiącymi dodatkami do dań.



GRILLPLATE

Uniwersalna nakładka grillowa do płyt indukcyjnych, gazowych, ceramicznych i elektrycznych. Nieprzywierająca powierzchnia idealna do smażenia mięsa, serów i warzyw. Wymiary: 410 x 240 mm.



GTT

Prowadnice teleskopowe z pełnym wysuwem (1 poziom). Wysuw: 433 mm. Materiał: Stal nierdzewna AISI 304, polerowana.



KIT600TR93

Listwa maskująca do tylnej strony płyty grzewczej, do kuchni wolnostojącej Victoria (TR93)



KITP65TR93

Zestaw do zwiększania głębokości (650 mm), do kuchni wolnostojącej Victoria (TR93)



SCRP

Skrobak do płyt grzewczych, nierysujący - odpowiedni do płyt indukcyjnych i ceramicznych oraz teppanyaki



SMOLD

Zestaw 7 silikonowych foremek do lodów, lodowych lizaków, pralin, kostek lodu lub do porcjowania żywności. Możliwość stosowania od -60°C do +230°C

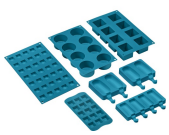

TPKPLATE



Uniwersalny grill Teppanyaki do płyt indukcyjnych, gazowych, ceramicznych i elektrycznych. Nieprzywierająca powierzchnia idealna do gotowania ryb, jajek i warzyw. Wymiary: 410 x 240 mm.

Słowniczek oznaczeń



Blokada bezpieczeństwa: Niektóre modele są wyposażone w blokadę bezpieczeństwa uniemożliwiającą uruchomienie urządzenia.



Instalacja w kolumnie



Obwodowy system chłodzący



Liczba szyb w drzwiach: 3 szyby



Klasa efektywności energetycznej



A: Klasa efektywności energetycznej, mierzona od A+++ do G, w zależności od rodziny produktów.



Sterowanie pokrętłami



Rozmrażanie przez podanie czasu: Funkcja ręcznego rozmrażania. Po zakończeniu ustawionego czasu trwania funkcja zatrzymuje się.



Eco-logic: Funkcja pozwala na ograniczenie mocy urządzenia.



Emalia Ever Clean: Emalia Ever Clean nakładana jest elektrostatycznie, narożnik do narożnika i krawędź do krawędzi, co zapobiega powstawaniu rys i pęknięć z upływem czasu. Jest to szczególna emalia pirolityczna, oporna na działanie kwasów, która oprócz przyjemnego blasku, dzięki mniejszej porowatości, sprzyja łatwiejszemu czyszczeniu ścian piekarnika. Jest ona wypalana w temperaturze ponad 850°C i powoli polimeryzowana w naukowo ustalonym tempie, aby zapewnić jednolitą głębokość i wytrzymałość Emalia Ever Clean tworzy nienaganne wykończenie zarówno wewnątrz piekarnika, jak i na blachach, sprawiając, że powierzchnie piekarnika są niezwykle łatwe w utrzymaniu przez długi czas, ponieważ ogranicza przywieranie tłuszczu podczas gotowania.



Obieg powietrza + grzałka dolna



Grzałka górna i dolna



Eco



Oświetlenie wnętrza



Indukcja: Praca tych płyt oparta jest na zasadzie indukcji elektromagnetycznej. Ciepło wytwarzane jest bezpośrednio w dnie patelni podczas jej kontaktu z płytą.



Demontowalne wewnętrzne szkło drzwi: Łatwy demontaż wewnętrznego szkła drzwi znacznie ułatwia utrzymanie urządzenia w czystości.



Obieg powietrza + grzałka górna i dolna



Termoobieg



Grill



Zabezpieczenie przed przegrzaniem: System bezpieczeństwa, który automatycznie wyłącza płytę grzewczą w przypadku przegrzania jednostki sterującej.



W pełni szklana wewnętrzna powierzchnia drzwi. Rozwiązanie to pozwala utrzymać wewnętrzną część drzwi piekarnika w idealnej czystości.



Światła boczne: Dwa przeciwległe światła boczne zwiększają widoczność wewnątrz piekarnika.



Podgrzewanie talerzy: funkcja do podgrzewania lub utrzymywania potraw w cieple. Umieścić blachę do pieczenia na najniższej półce i ułożyć naczynia do podgrzania.



Komora piekarnika posiada dwa poziomy.



Komora piekarnika posiada cztery poziomy.



Komora piekarnika posiada 9 różnych poziomów gotowania.



Prowadnice teleskopowe: Łatwe w instalacji prowadnice teleskopowe znacznie ułatwiają wyciąganie potraw z piekarnika.



Elektroniczne sterowanie temperaturą: Funkcja pozwala na utrzymanie temperatury we wnętrzu piekarnika w granicach o tolerancji 2-3 °C. Umożliwia to przyrządzenie dań wrażliwych na zmiany temperatury np. ciast, sufletów lub puddingów.



Uchylny grill można łatwo odczepić, aby w jednym prostym kroku przesunąć element grzewczy i wyczyścić pokrywę urządzenia.



Czyszczenie parowe: prosta funkcja czyszcząca wykorzystująca parę wodną do pozbywania się osadów w komorze piekarnika.



Pojemność 36 l



Pojemność 61 l



Pojemność 62 l

Benefit (TT)

Płyta indukcyjna

Technologia indukcyjna gwarantuje błyskawiczne nagrzewanie i wyjątkowo precyzyjną kontrolę temperatury.

Przy właściwych naczyniach indukcja staje się wyjątkowo intuicyjna, bezpieczna i natychmiast reaguje na regulację temperatury.

Czyszczenie parowe

Po wlaniu wody do zagłębienia na dnie komory wytwarza się para, która zmiękcza zabrudzenia i ułatwia ich usunięcie.

Dodanie wody do zagłębienia na dnie komory generuje delikatną parę, która zmiękcza pozostałości i znacząco ułatwia czyszczenie wnętrza piekarnika.

Sterowanie za pomocą przycisków

Łatwe i intuicyjne ustawianie timera za pomocą prostych przycisków.

Prawdziwa konwekcja

Najlepsze efekty gotowania dzięki równomiernej cyrkulacji gorącego powietrza.

Połączenie kilku wentylatorów i elementów grzewczych umożliwia równomierną cyrkulację ciepła, co przekłada się na szybsze i bardziej jednorodne rezultaty.

Wielopoziomowe pieczenie

Kilka poziomów pieczenia zapewnia maksymalną elastyczność użytkowania.

Oświetlenie halogenowe

Wewnętrzne oświetlenie halogenowe na różnych poziomach zapewnia doskonałą widoczność i pełną kontrolę nad przygotowywanymi potrawami.

Łatwo demontowane szyby

Łatwo demontowane szyby wewnętrzne pozwalają na dokładne czyszczenie całych drzwi.

Prowadnice teleskopowe

Łatwe wysuwanie i bezpieczne wsuwanie tac dzięki prowadnicom teleskopowym.

Adjustable height

Możliwość regulacji wysokości sprawia, że kuchnia wolnostojąca harmonijnie licuje się z blatem kuchennym.

Zimne drzwi

Zewnętrzna szyba drzwi utrzymuje niską temperaturę w trakcie pracy urządzenia, co zapobiega poparzeniom.

AirFry

Kosz Airfry (akcesorium opcjonalne) pozwala przygotować lżejsze i bardziej chrupiące dania.

BBQ

Pieczenie w stylu barbecue bezpośrednio w piekarniku dzięki dwustronnemu rusztowi (opcjonalne akcesorium BBQ).

Kamień do pizzy

Kamień do pizzy STONE umożliwia przygotowanie delikatnej, chrupiącej pizzy oraz wypieków drożdżowych.

Komora izotermiczna

Perfekcyjne rezultaty pieczenia przy minimalnym zużyciu energii.

Pojedyncza turbina

Wentylator z grzałką pierścieniową zapewnia równomierną cyrkulację gorącego powietrza, gwarantując doskonałe rezultaty pieczenia.