TR93IX

Categoria cucina	90x60 cm
N° di cavità soggette energy label	2
Fonte di calore cavità principale	Elettrico
Tipo pianale	Induzione
Tipo forno principale	Termoventilato
Tipo forno secondario	Ventilato
Sistema pulizia forno principale	Vapor Clean
Codice EAN	8017709196660
Classe efficienza energetica	A
Classe di efficienza energetica, seconda cavità	B

Estetica

Estetica	Victoria	**Colore manopole**	Acciaio
Design	Victoria	**N° manopole**	9
Colore	Acciaio Inox	**Colore serigrafia**	Nero
Finitura pannello comandi	Acciaio	**Nome display**	Elettronico 5 tasti
		Porta	Con cornice
Logo	applicato anni '50	**Tipo vetro**	Stopsol
Posizione logo	Alzatina+ Frontalino	**Maniglia**	Smeg Victoria
Alzatina	Sì	**Colore maniglia**	Inox spazzolato
Colore pianale	Acciaio inox	**Zoccolo**	Antracite
Tipologia manopole	Smeg Victoria		

Programmi / Funzioni forno principale

N° funzioni di cottura 8

Funzioni cottura tradizionali

- Statico
- Termo-ventilato
- Turbo
- Eco
- Grill stretto
- Grill largo
- Grill largo ventilato
- Base ventilata

Altre funzioni

- Scongelamento a tempo

Funzioni pulizia

Vapor clean

Programmi / Funzioni terzo forno

N° funzioni terzo forno	1
Lampada	
Grill largo	

Caratteristiche tecniche pianale

Numero totale di zone di cottura 5

Anteriore sinistra - Induzione - Singolo - 1.30 kW - Booster 1.40 kW - Ø 18.0 cm

Posteriore sinistra - Induzione - Singolo - 2.30 kW - Booster 3.00 kW - Ø 21.0 cm

Centrale - Induzione - Singolo - 2.30 kW - Booster 3.00 kW - Ø 27.0 cm

Posteriore destra - Induzione - Singolo - 1.30 kW - Booster 1.40 kW - Ø 18.0 cm

Anteriore destra - Induzione - Singolo - 2.30 kW - Booster 3.00 kW - Ø 21.0 cm

Auto-arresto in caso di surriscaldamento	Sì	**Indicatore diametro minimo di utilizzo**	Sì
Adattamento automatico al diametro della pentola	Sì	**Indicatore zona selezionata**	Sì

Caratteristiche tecniche forno principale

N° di luci	1	**N° vetri porta forno**	3
Volume netto della cavità	61 l	**N° vetri porta termoriflettenti**	1
Volume lordo della prima cavità	70 l	**Termostato di sicurezza**	Sì
Materiale della cavità	Smalto Ever Clean	**Sistema di raffreddamento**	Tangenziale
N° di ripiani	4	**Dimensioni utili interno cavità (hxlxp)**	316x444x425 mm
Tipo ripiani	Telai	**Regolazione della temperatura**	Elettromeccanica
Tipo di luci	Alogene	**Resistenza suola - Potenza**	1200 W
Potenza luce	40 W	**Resistenza cielo - Potenza**	1000 W
Opzioni di programmazione tempo cottura	Inizio e fine	**Resistenza grill - Potenza**	1700 W
Apertura porta	A bandiera	**Resistenza grill largo - Potenza**	2700 W
Porta smontabile	Sì	**Resistenza circolare - Potenza**	2000 W
Porta interna tuttovetro	Sì		
Vetro interno removibile	Sì		

Tipo grill	Elettrico
Grill basculante	Sì

Opzioni forno principale

Programmatore Tempo	Sì
Allarme acustico di fine cottura	Sì
Temperatura minima	50 °C
Temperatura massima	260 °C

Caratteristiche tecniche forno secondario

Volume netto, seconda cavità	62 l
Volume lordo della seconda cavità	69 l
Materiale della cavità	Smalto Ever Clean
N° di ripiani	9
Tipo ripiani	Telai
N° di luci	1
Tipo di luci	Alogene
Potenza luce	40 W
Apertura porta	A bandiera
Porta smontabile	Sì
Porta interna tuttovetro	Sì
Vetro interno removibile	Sì
N°vetri porta forno	2
N° vetri porta termoriflettenti	1
Termostato di sicurezza	Sì
Sistema di raffreddamento	Tangenziale
Dimensioni utili interno cavità (hxlxp)	605x275x370 mm
Regolazione della temperatura	Elettromeccanica
Resistenza circolare - Potenza	2500 W
Tipo grill	Elettrico

Opzioni forno secondario

Temperatura minima	50 °C
Temperatura massima	245 °C

Caratteristiche tecniche terzo forno

Volume netto della terza cavità	36 l
Volume lordo della terza cavità	41 l
Materiale della cavità	Smalto Ever Clean
N° di ripiani	2
Tipo ripiani	Telai
N° di luci	1
Tipo di luci	Alogene
Potenza luce	40 W
Apertura porta	A ribalta
Porta smontabile	Sì
Porta interna tuttovetro	Sì
Vetro interno removibile	Sì
N°vetri porta forno	3
N° vetri porta termoriflettenti	1
Termostato di sicurezza	Sì
Sistema di raffreddamento	Tangenziale
Dimensioni utili interno cavità (hxlxp)	169x440x443 mm
Regolazione della temperatura	Elettromeccanica
Resistenza grill largo - Potenza	2700 W

Tipo grill	Elettrico
Grill basculante	Sì

Opzioni terzo forno

Temperatura minima	50 °C	**Temperatura massima**	260 °C

Dotazione accessori forno principale e pianale

Griglia forno con stop lusso	2	**Griglia inserto bacinella**	1
Bacinella profonda 40mm	1	**Guide Telescopiche ad Estrazione Parziale**	1

Dotazione accessori forno secondario

Griglia forno con stop	4	**Scaldapiatti**	1

Dotazione accessori terzo forno

Griglia forno con stop e fermi	1	**Bacinella profonda 40mm**	1

Collegamento Elettrico

Dati nominali di collegamento elettrico	19400 W	**Lunghezza cavo di alimentazione**	150 cm
Corrente	52 A	**Frequenza**	50/60 Hz
Tensione	220-240 V	**Morsettiera**	5 poli
Tensione 2 (V)	380-415 V		

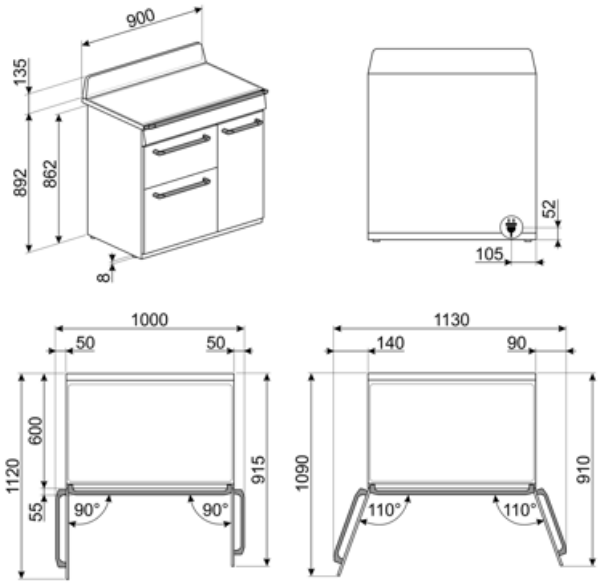
900
135
892
862
8
52
105
1000
50
50
1120
600
55
915
90°
90°
1130
140
90
1090
910
110°
110°

Accessori Compatibili

BN620-1

Bacinella smaltata adatta per forni da 45cm e 60cm. Profondità 20 mm. Ideale per coloro che amano cucinare secondi piatti e dolci sfiziosi ottenendo i massimi risultati in termini di cottura e gusto.

GTP

Guide telescopiche ad estrazione parziale su un livello per forni tradizionali. Realizzate in acciaio, garantiscono stabilità e agevolano l'estrazione delle teglie.

KIT1TR9N

Schienale nero, 90cm, per cucine Victoria TR90, TR93

SCRP

Raschietto per piani cottura - adatto per piani induzione e ceramici

BN640

Bacinella smaltata adatta per forni da 45cm e 60cm. Profondità 40 mm. Perfetta per cotture di secondi piatti, come arrosti e pesce, assicurando gustosi sughi di cottura. Ideale anche per sperimentare contorni più leggeri e croccanti.

GTT

Guide telescopiche ad estrazione totale su un livello per forni tradizionali. Realizzate in acciaio, garantiscono stabilità e agevolano l'estrazione delle teglie.

PALPZ

Paletta pizza con manico ripiegabile Dimensioni L31,5 x H32,5 cm. Facile e comoda da utilizzare e da riporre. Perfetta per infornare e servire pizza, pane e pasticceria salata in modo sicuro e professionale. Utile anche per il controllo della cottura.

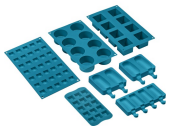

SMOLD

Set con 7 stampi in silicone per gelati, ghiaccioli, ghiaccio e per porzionare i cibi. Utilizzabili da -60°C a +230°C

Glossario simboli

Raffreddamento tangenziale: Questo innovativo sistema di raffreddamento permette di avere una porta a temperatura controllata durante la cottura. Oltre ai vantaggi offerti in termini di sicurezza, il sistema permette di proteggere i mobili in cui il forno è inserito, evitandone il surriscaldamento.

B: Indica la Classe energetica dell'elettrodomestico.

Porta a triplo vetro: Nei modelli top di gamma, la porta del forno prevede tre vetri che contribuiscono a mantenere l'esterno del forno a temperatura ambiente durante la cottura, garantendo la massima sicurezza. I due vetri interni termoriflettenti impediscono la dispersione del calore per una maggiore efficienza.

Base ventilata: la combinazione tra la ventola e la sola resistenza inferiore consente di completare più velocemente la cottura di cibi già cotti in superficie ma non internamente. Questo sistema è consigliato per terminare la cottura di cibi già ben cotti in superficie, ma non internamente, che richiedono perciò un moderato calore superiore. Ideale per qualsiasi tipo di cibo

Termo-ventilato: è la funzione perfetta per cuocere tutti i tipi di pietanze in modo più delicato Il calore proviene dalla parte posteriore del forno e si distribuisce in modo rapido e uniforme. La ventola è attiva. E' ideale anche per cuocere su più livelli senza mescolare odori e sapori.

Installazione a colonna

Scongelamento a tempo: Funzione di scongelamento manuale. Al termine della durata impostata la funzione si interrompe.

Porta doppio vetro: Porta doppio vetro

Smalto Ever Clean: lo smalto Ever Clean viene applicato elettrostaticamente, da angolo ad angolo e da bordo a bordo per evitare crepe o screpolature nel tempo. Si tratta di un particolare smalto pirolitico , resistente agli acidi che, oltre a risultare gradevolmente luminoso, favorisce una maggiore pulizia delle pareti del forno, grazie ad una sua minore porosità. Viene cotto a oltre 850 ° C e polimerizzato lentamente a una velocità determinata scientificamente per garantire una profondità e una resistenza uniformi. Lo smalto Ever Clean crea una finitura impeccabile sia sull'interno del forno che sulle teglie, rendendo le superfici del forno incredibilmente facili da mantenere in quanto riduce l'aderenza dei grassi in cottura

Statico: Cottura tradizionale adatta alla preparazione di una pietanza per volta. La ventola non è attiva e il calore proviene contemporaneamente dal basso e dell'alto La cottura statitca è più lenta e delicata, ideale per ottenere pietanze ben cotte e asciutte anche all'interno. Ideale per cuocere arrosti di qualsiasi tipo, carni grasse, pane, torte ripiene.

ECO: cottura a basso consumo energetico: questa funzione è particolarmente indicata per la cottura su singolo ripiano a bassi consumi energetici. È consigliata per tutti i tipi di alimenti tranne quelli che possono generare molta umidità (ad esempio le verdure). Per ottenere il massimo risparmio energetico e ridurre i tempi, si raccomanda di infornare gli alimenti senza preriscaldare il vano cottura

Grill: Calore molto intenso proveniente solo dall'alto da un doppio elemento riscaldante La ventola non è attiva. Consente di ottenere ottimi risultati di grigliatura e di gratinatura. Utilizzato a fine cottura conferisce una doratura uniforme alle pietanze.

Resistenza grill centrale: questa funzione consente, tramite l'azione del calore sprigionato dal solo elemento centrale di grigliare le piccole porzioni di carne e di pesce, per preparare spiedini, toast e tutti i contorni di verdura alla griglia.

Luce

Anti-surriscaldamento: Il sistema Anti-surriscaldamento provoca lo spegnimento automatico quando le temperature superano quelle di sicurezza

Interno porta tuttovetro: L'interno porta del forno presenta una superficie completamente liscia e senza viti, che facilita la rimozione dello sporco e rende più pratica la pulizia.

2 lampade alogene: La presenza di 2 lampade alogene disposte asimmetricamente rende ancora più luminoso lo spazio interno, eliminando angoli bui.

2 livelli di cottura: Nel forno ausiliario delle cucine Smeg, 2 posizioni di cottura consentono di cucinare pietanze differenti contemporaneamente, assicurando una riduzione dei consumi.

9 livelli di cottura: I forni Smeg, prevedono 9 livelli di cottura che consentono di cucinare pietanze differenti contemporaneamente, assicurando una riduzione dei consumi.

Resistenza grill: il calore derivante dalla resistenza grill consente di ottenere ottimi risultati di grigliatura soprattutto con carni di medio/piccolo spessore e, in combinazione con il girarrosto (dove previsto), permette di dare a fine cottura una doratura uniforme. Ideale per salsicce, costine, bacon. Nei forni a 8, 10 e 11 funzioni, la resistenza grill è costituita da un doppio elemento che consente la grigliatura su tutto il piano d'appoggio (grill largo). Tale funzione in questi modelli permette di grigliare in modo uniforme grandi quantità di cibo, in particolare modo carne.

Grill ventilato: calore molto intenso proveniente solo dall'alto da un doppio elemento riscaldante La ventola è attiva. Consente la grigliatura ottimale anche delle carni più spesse. Ideale per grossi tagli di carne.

Turbo: il calore proviene da 3 direzioni : sopra, sotto e dal retro del forno La ventola attiva. Consente una cottura rapida, anche su più ripiani senza mescolare gli aromi. Ideale per alimenti di grandi volumi o che richiedono cotture intense.

Induzione: Il piano a induzione funziona tramite bobine circolari che emettono un campo magnetico solo a contatto con un recipiente dal fondo in materiale ferroso, al quale viene trasferito calore. Si caratterizza per una maggiore efficienza e per una sicurezza superiore.

Vetro interno rimovibile: Il forno ha la porta con il vetro interno rimovibile per agevolare le operazioni di pulizia e avere così un'igiene più profonda.

Scaldastoviglie: funzione per scaldare o mantenere calde le stoviglie. Posiziona la teglia sul ripiano più basso e impila i piatti da scaldare.

4 livelli di cottura: I forni Smeg, prevedono 4 livelli di cottura che consentono di cucinare pietanze differenti contemporaneamente, assicurando una riduzione dei consumi.

Guide telescopiche: Le guide telescopiche, facilmente montabili o rimovibili, consentono di introdurre ed estrarre completamente le bacinelle dal forno con maggior praticità. Questo accorgimento garantisce la massima sicurezza durante la verifica della cottura e nell'estrazione dei cibi, evitando l'inserimento della mano nel forno caldo.

Controllo elettronico: Il controllo elettronico gestisce al meglio le temperature e favorisce l'uniformità del calore, mantenendo costante il valore impostato, con oscillazioni minime di 2-3°C. Questa prerogativa fa sì che persino le ricette più sensibili agli sbalzi di temperatura, come torte, soufflé e sformati, possano lievitare e cuocere in modo più uniforme.

Grill basculante: La presenza di un grill basculante, sganciabile con facilità, consente di spostare la resistenza e pulire la parte superiore del forno con un semplice gesto.

Vapor clean: la particolare funzione VAPOR CLEAN facilita la pulizia attraverso l'impiego del vapore che si genera inserendo nell'apposita imbutitura della cavità una piccola dose di acqua.

Indica il volume utile della cavità del forno.

Indica il volume utile della cavità del forno.

Indica il volume utile della cavità del forno.

Indica il volume utile della cavità del forno.

Benefit

Piano cottura a induzione

Cottura rapida e un controllo preciso della temperatura

Attraverso l'uso di pentole adatte, l'induzione è facile da usare e da mantenere, sicura e reattiva.

Vapor Clean

Inserendo l'acqua in una rientranza sul fondo della cavità, si genera vapore, che ammorbidisce i residui e ne facilita la rimozione

Inserendo l'acqua in una rientranza sul fondo della cavità, si genera vapore, che ammorbidisce i residui e ne facilita la rimozione.

Buttons control

Utilizzo facile e intuitivo del timer tramite semplici tasti

True convection

Prestazioni di cottura eccellenti grazie al flusso circolare ventilato

Le ventole e gli elementi riscaldanti garantiscono un perfetto ricircolo di calore aerodinamico, consentendo una cottura omogenea e più veloce all'interno della cavità.

Cottura multi-livello

Più livelli di cottura garantiscono massima flessibilità nell'utilizzo

Luci alogene multilivello

Illuminazione perfetta di tutti i ripiani con luci alogene multilivello

Vetro interno rimovibile

Pulizia facilitata della porta del forno grazie al vetro removibile

Raffreddamento tangenziale

Migliore ricircolo dell'aria con un nuovo sistema di raffreddamento con ventola tangenziale e flusso d'aria dalla porta verso il retro

Guide Telescopiche

Praticità nell'estrazione e inserimento delle bacinelle nel forno in tutta sicurezza grazie alle guide telescopiche

Altezza regolabile

Piano di cottura perfettamente a filo dell'area di lavoro grazie ai piedini regolabili

Porta fredda

Durante qualsiasi funzione, il vetro esterno della porta resta freddo, per evitare qualsiasi rischio di ustione

AirFry (accessorio opzionale AIRFRY)

Cibi più leggeri e gustosi grazie al cestello per frittura ad aria (accessorio opzionale)

Cavità isotermica

Migliori performance in cucina ad alta efficienza energetica

BBQ (accessorio opzionale)

Barbeque direttamente nel forno con la piastra double side (accessorio opzionale BBQ)

Pizza stone (accessorio opzionale)

Cottura con pietra refrattaria per pizza e lievitati soffici e croccanti (accessorio opzionale STONE)