U3L080P1

Familia	Frigorífico
Instalación	Integración
Categoría	Bajo top
Nicho de empotrado	82 - 87
Sistema de refrigeración	Estático
Descongelación	Automático
Tipo de bisagra	Bisagra deslizante
Posición bisagra	Derecha
Puerta reversible	Si
Código EAN	8017709253424

Estética

Estética	Universal	**Color laterales**	Blanco
Color	Blanco	**Logo**	Serigrafiado
Diseño	Plato	**Color del perfil de los estantes de la puerta**	Blanco
Material de la puerta	Chapa		
Material de los laterales	Acero	**Color del perfil del estante de vidrio**	Blanco

Instalación compartimento frigorífico

Número estantes regulables	3	**Estante portabotellas**	Si
Número de cajones fruta y verdura	1	**Tipología estante cubre cajón de verduras**	Plástico
Tipología estantes regulables	Cristal	**Iluminación interna frigorífico**	Si
Tipo de cajón	Estándar	**Tipo de iluminación interior frigorífico**	Led
Estante cubre cajón para la verdura	Si		

Contrapuerta compartimento frigorífico

Número de compartimentos con tapa transparente	1	**Número de compartimento portabotellas**	1
Número compartimentos de puerta regulables	1		

Otros equipos frigorífico

Accesorios	Huevera

Otras características técnicas

Tipo de control de la temperatura	Electromecánico
Número de compresores	1
Tipo de gas refrigerante	R600a
Tipo de compresor	Estándar
Cantidad de gas refrigerante (gr)	18 g
Agente espumante	Ciclopentano

Rendimiento / Etiqueta energética - Reg. 2019

Consumo anual de energía	153 kWh/a
Clase de eficiencia energética del modelo	G
Airborne acoustical noise emission class	C
Volumen neto total	127 l
Volumen total compartimento frigorífico	127 l
Rumorosidad	38 dB(A) re 1pW
Clase climática	SN, N, ST, T
EEI	166 %

Conexión eléctrica

Enchufe	(F;E) Schuko
Datos nominales de conexión eléctrica	110 W
Corriente	0.8 A
Tensión	230-240 V
Frecuencia	50 Hz
Largo del cable de alimentación	180 cm

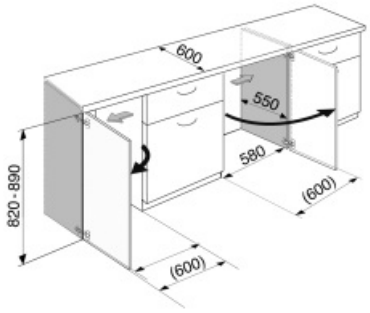
600
550
580
(600)
820 - 890
(600)

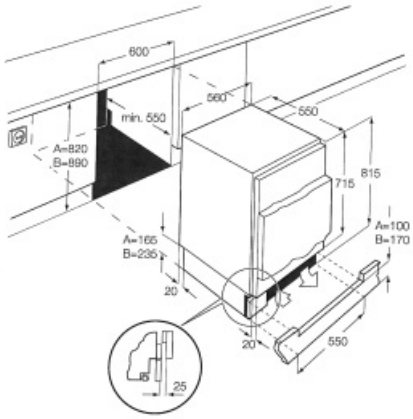
600
560
min. 550
550
A=820
B=890
715
815
A=100
B=170
A=165
B=235
20
20
550
25

Symbols glossary (TT)

Descongelación automática: todos los modelos de refrigerador están equipados con descongelación automática en el compartimiento del refrigerador.

A +: los electrodomésticos Smeg permiten ahorros de energía considerables en Clase A, A +, A ++ y A +++, para reducir el consumo mientras se mantiene la máxima eficiencia y garantizar el respeto por el medio ambiente.

Altura encastre

Clase eficiencia energética G

Iluminación LED interna: la iluminación LED interna garantiza el ahorro de energía y al mismo tiempo ofrece una luz de atmósfera.