U8C082DE



Familia	Frigorífico
Instalación	Integración
Categoría	Bajo top
Nicho de empotrado	82 - 87
Ancho de referencia	Hasta 60 cm
Altura de referencia	Hasta 100 cm
Sistema de refrigeración	Estático
Descongelación	Manual
Tipo de bisagra	Autoportante
Posición bisagra	Derecha
Puerta reversible	Sí
Código EAN	8017709337148

Estética

Estética	Universal
Color	Blanco
Diseño	Plato
Material de la puerta	Chapa
Material de los laterales	Acero
Color laterales	Blanco
Logo	Serigrafiado
Color del perfil de los estantes de la puerta	Plata
Color del perfil de los cajones	Plata
Color del perfil del estante de vidrio	Cromo
Posición display	Interno

Instalación compartimento frigorífico

Número estantes regulables	2
Número de cajones fruta y verdura	1
Material del estante	Vidrio
Tipo de cajón	Estándar
Estante cubre cajón para la verdura	Sí
Tipología estante cubre cajón de verduras	Plástico
N° de Luces	1
Iluminación interna frigorífico	Sí
Tipo de iluminación interior frigorífico	LED

Contrapuerta compartimento frigorífico

Número de compartimentos con tapa transparente	1
Número de compartimento portabotellas	1
Ménsulas portabotellas con cable metálico	Sí

Compartimento portaobjetos con perfil metálico	Sí

Otros equipos frigorífico

Accesorios	Kit listeria, Huevera

Instalación compartimento congelador

Compartimento congelación interno	Sí

Otras características técnicas

Funciones pantalla	Función super, Regulación de temperatura
Tipo de control de la temperatura	Electrónico
Número de compresores	1
Tipo de gas refrigerante	R600a
Cantidad de gas refrigerante (gr)	32 g
Peso max. panel de la puerta(nevera)	32 kg
Agente espumante	Ciclopentano

Rendimiento / Etiqueta energética - Reg. 2019



Consumo energético anual	148 kWh/a	**Rumorosidad**	38 dB(A) re 1 pW
Clase de eficiencia energética	E	**Autonomía de conservación sin energía eléctrica**	8.20 h
Clase de emisión de ruido acústico aéreo	C	**4 estrellas - Capacidad congelación**	1.5 kg/24h
Volumen neto total	110 l	**Clase climática**	SN, N, ST, T
Volumen total del compartimento congelador	16 l	**EEI**	100 %
Volumen total compartimento frigorífico	94 l		

Conexión eléctrica

Datos nominales de conexión eléctrica	110 W	**Frecuencia (Hz)**	50 Hz
Corriente	0.9 A	**Longitud del cable de alimentación**	240 cm
Tensión	230-240 V	**Enchufe**	Schuko (F;E)

Datos logísticos

Ancho del producto (mm)	596 mm
Ancho del hueco de encastre	600 mm
Profundidad sin tirador	547 mm
Profundidad del hueco de encastre	550 mm
Altura con patas	819 mm
Altura del hueco de encastre	820 mm
Ancho del producto con apertura máxima de puertas	777 mm

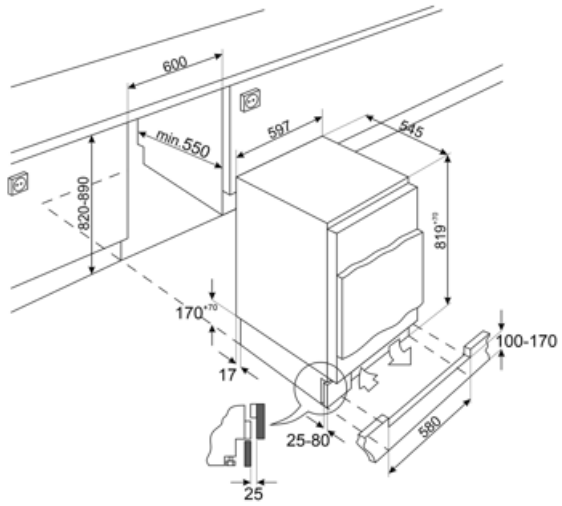

Symbols glossary



Clase eficiencia energética E



Iluminación LED interna: la iluminación LED interna garantiza el ahorro de energía y al mismo tiempo ofrece una luz de atmósfera.



Altura encastre