U8C082DE



Rodzina produktów	Lodówka
Instalacja	do zabudowy
Kategoria	Podblatowy
Nisza do zabudowy	82 - 87
Szerokość referencyjna	60 cm cm
Wysokość referencyjna	Do 100 cm cm
Typ chłodzenia	Statyczny
Rozmrażanie	Ręczny
Typ zawiasu	Zawiasy stałe ("sztywny montaż")
Pozycja zawiasu	Prawy
Odwracalne drzwi	Tak
Kod EAN	8017709337148

Linia wzornicza

Linia wzornicza	Universal
Kolor	Biały
Design	Płaski
Materiał	Blacha
Materiał zewnętrzny	Stal
Kolor zewnętrzny	Biały
Logo	Serigrafia
Kolor profili półek na drzwiach	Srebrny
Kolor profili szuflad	Srebrny
Kolor profili szklanych półek	Chrom
Położenie wyświetlacza	Wewnątrz

Cechy komory chłodniczej

Liczba regulowanych półek	2
Liczba szuflad na owoce i warzywa	1
Shelves material	Szkło
Typ szuflady	Standard
Pokrywa szuflady	Tak
Typ pokrywy szuflady	Tworzywo sztuczne
Liczba źródeł oświetlenia	1
Oświetlenie wnętrza chłodziarki	Tak
Typ oświetlenia wnętrza chłodziarki	LED

Drzwi wewnętrzne chłodziarki

Liczba balkoników z przezroczystą pokrywą	1
Balkoniki o regulowanej wysokości z metalową krawędzią	Tak
Liczba balkoników na butelki	1
Balkoniki z metalowym obramowaniem na butelki	Tak

Pozostałe cechy chłodziarki

Akcesoria	Zestaw listeria, Podstawka do jajek

Cechy komory zamrażalnika

Wbudowana komora zamrażalnika	Tak

Pozostałe cechy techniczne

Wyświetlacz funkcyjny	Super function, Temperature regulation
Typ kontroli temperatury	Elektroniczny
Liczba kompresorów	1
Typ czynnika chłodniczego	R600a
Ilość czynnika chłodzącego (gr)	32 g
Max weight door panel (fridge)	32 kg
Środek pianotwórczy	Cyklopentan

Wydajność / Nowa Etykieta Energetyczna



Roczne zużycie energii	148 kWh/a
Klasa efektywności energetycznej	E
Klasa emisji hałasu akustycznego	C
Pojemność całkowita netto	110 l
Pojemność zamrażalnika	16 l
Pojemność chłodziarki	94 l
Poziom hałasu	38 dB(A) re 1 pW
Zdolność utrzymania temperatury w przypadku braku zasilania	8.20 h
4 gwiazdki - zdolność zamrażania	1.5 kg/24h
Klasa klimatyczna	SN, N, ST, T
EEI	100 %

Podłączenie elektryczne

Moc przyłączeniowa	110 W
Natężenie prądu (A)	0.9 A
Voltage (V)	230-240 V
Częstotliwość (Hz)	50 Hz
Długość przewodu zasilającego (cm)	240 cm
Wtyczka	(F;E) Schuko

Informacje logistyczne

Szerokość	596 mm
Szerokość niszy	600 mm
Głębokość bez uchwytu	547 mm
Wysokość	819 mm
Wysokość niszy	820 mm

Głębokość niszy	550 mm	**Szerokość produktu z maksymalnie otwartymi drzwiami**	777 mm

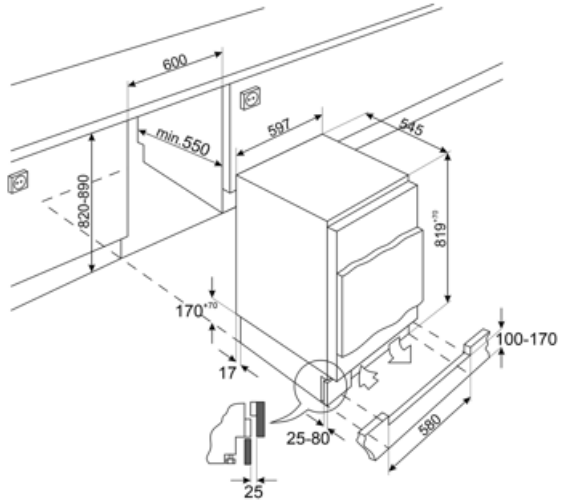

Słowniczek oznaczeń



Klasa efektywności energetycznej E



Oświetlenie wnętrza LED



Nisza 82-87 cm