U8C082DE

Família	Frigorífico
Instalação	de encastre
Categoria	Sob bancada
Nicho para encastre	82 - 87
Largura de referência	Até 60 cm
Altura de referência	Até 100 cm
Tecnologia	Estático
Descongelação	Descongelação manual
Tipo de dobradiças	Fixas porta a porta
Dobradiças	À direita
Portas reversíveis	Sim
Código EAN	8017709337148

Design

Design	Universal	**Logótipo**	Logótipo serigrafado
Cor	Branco	**Cor do perfil das prateleiras**	Cinza
Série	Plano	**Cor dos perfis das gavetas**	Cinza
Material da porta	Aço	**Cor do perfil da prateleira de vidro**	Cromado
Material das laterais	Aço	**Posição display**	Interno
Cor das laterais	Laterais em branco		

Composição do interior do frigorífico

Número de prateleiras ajustáveis	2	**Tipologia de prateleira sobre a gaveta dos legumes**	Prateleira de plástico sobre gaveta de legumes
Gavetas para fruta e legumes	1	**Nº de lâmpadas**	1
Tipo de prateleiras ajustáveis	Ajustáveis em altura	**Iluminação interna do frigorífico**	Sim
Tipo das gavetas para legumes	Gaveta de legumes	**Tipo de iluminação do frigorífico**	LED
Prateleira da gaveta dos legumes	Sim		

Composição do interior da porta do frigorífico

Compartimentos da porta com tampa transparente	1	**Compartimentos da porta para garrafas**	1

Prateleiras da porta ajustáveis com suportes em metal	Sim	**Prateleiras para garrafas da porta com suportes em metal**	Sim

Outras características do frigorífico

Acessórios do frigorífico	Kit de placas de congelação, Suporte de ovos

Composição do interior do congelador

Compartimento de congelação interno	Sim

Outras características técnicas

Funções do display	Super function, Temperature regulation
Tipo de controlo da temperatura	Eletrónico
Nº de compressores	1
Tipo de gás de refrigeração	R600a
Quantidade de refrigerante (gr.)	32 g
Peso máximo do painel para a porta do frigorífico	32 kg
Espuma expansiva de isolamento	Ciclopentano

Performance / Etiqueta energética

Consumo anual de energia	148 kWh/a	**Emissão de ruído aéreo**	38 dB(A) re 1 pW
Classe energética	E	**Autonomia de conservação sem energia elétrica**	8,20 h
Classe de emissão de ruído aéreo	C	**Capacidade de congelação (4 estrelas)**	1,5 kg/24h
Volume líquido total	110 l	**Classe climática**	SN, N, ST, T
Volume líquido do congelador	16 l	**EEI**	100 %
Volume líquido do frigorífico	94 l		

Ligação elétrica

Potência nominal	110 W	**Frequência (Hz)**	50 Hz
Corrente (Amperes)	0,9 A	**Comprimento do cabo de alimentação**	240 cm
Tensão (Volts)	230-240 V	**Ficha elétrica**	(F;E) Schuko

Dados de logística

Largura	596 mm	**Altura**	819 mm
Width of the built-in niche	600 mm	**Height of the built-in niche**	820 mm
Profundidade (mm)	547 mm	**Largura do produto máx. com portas abertas**	777 mm
Profundidade do nicho	550 mm		

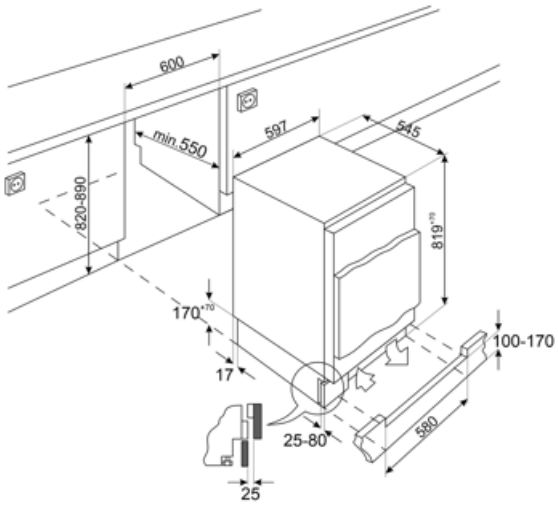

Symbols glossary

Classe de eficiência energética do produto declarada na etiqueta energética e na ficha do produto e em conformidade com os regulamentos UE.

Indica a altura do eletrodoméstico ajudando a perceber em que nicho de móvel deverá ser encastrado.

Iluminação por LED no interior, criando uma luz com uma distribuição perfeita. O LED consome menos energia, aquece muito menos e tem uma vida mais longa do que as lâmpadas tradicionais.