U8F082DE

82-87 cm

Famiglia	Congelatori
Installazione	Incasso
Nicchia da Incasso	82-87
Categoria	Sotto-Tavolo
Larghezza di riferimento	Fino a 60
Altezza di riferimento	Fino a 100
Tipo di raffreddamento	Statico
Tipo di cerniera	Autoportante
Posizione cerniera	Destra
Porta reversibile	Sì

Estetica

Estetica	Universale	**Materiale fianchi**	Lamiera
Colore	Bianco	**Logo**	Serigrafato
Design	Piatto	**Colore profilo cassetti**	Silver
Materiale porta	Lamiera		

Allestimento comparto Congelatore

Numero cassetti	3

Altre caratteristiche tecniche

Accessori comparto congelamento	Vaschetta portaghiaccio	**Tipo di gas refrigerante**	R600a
Tasto congelamento rapido	Sì	**Tipo di compressore**	Standard
Spia Funzionamento	Sì	**Quantità refrigerante (gr)**	45 g
Spia allarme temperatura	Sì	**Agente schiumogeno**	Ciclopentano
Tipo di controllo della temperatura	Elettromeccanico	**Massima portata anta mobile (freezer)**	40 kg
Numero di compressori	1		

Prestazioni / Etichetta Energetica - Reg. 2019

Consumo annuo di energia	176 kWh/a	**Autonomia di Conservazione senza energia elettrica**	13.50 h
Volume totale netto	95 l		
Classe di efficienza energetica	E	**4 stelle - Capacità di congelamento**	7.1 kg/24h
Classe di emissione di rumore aereo	C	**Classe climatica**	SN, N, ST, T
Somma dei volumi degli scomparti per prodotti congelati	95 l	**IEE**	100 %

Collegamento Elettrico

Spina	(F;E) Schuko	**Tensione**	230-240 V
Dati nominali di collegamento elettrico	120 W	**Frequenza**	50 Hz
Corrente	0.8 A	**Lunghezza cavo di alimentazione**	240 cm

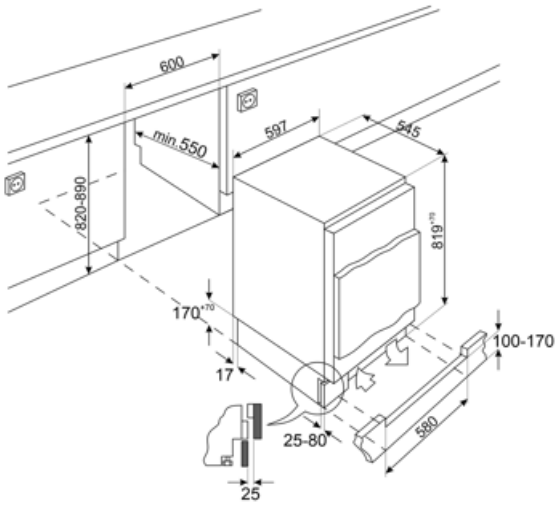

Glossario simboli

Altezza nicchia incasso

Classe di efficienza energetica E

Benefit

Cerniere auto-portanti

Le cerniere fisse, altrimenti note come cerniere porta su porta, collegano direttamente l'anta del mobile a quella dell'elettrodomestico

L'anta del mobile non è attaccata al resto del mobile. Sarà invece completamente aderente all'anta dell'elettrodomestico. Questo tipo di montaggio è spesso più robusto di un montaggio a cerniera scorrevole e può dare una finitura più elegante.

Porta reversibile

La porta reversibile assicura un'installazione flessibile e la massima ottimizzazione dello spazio disponibile

Gas refrigerante R600a

Gas refrigerante R600a a basso impatto ambientale contribuisce ad un raffreddamento rapido con un minor consumo di energia